RTRMAX®

RTM305

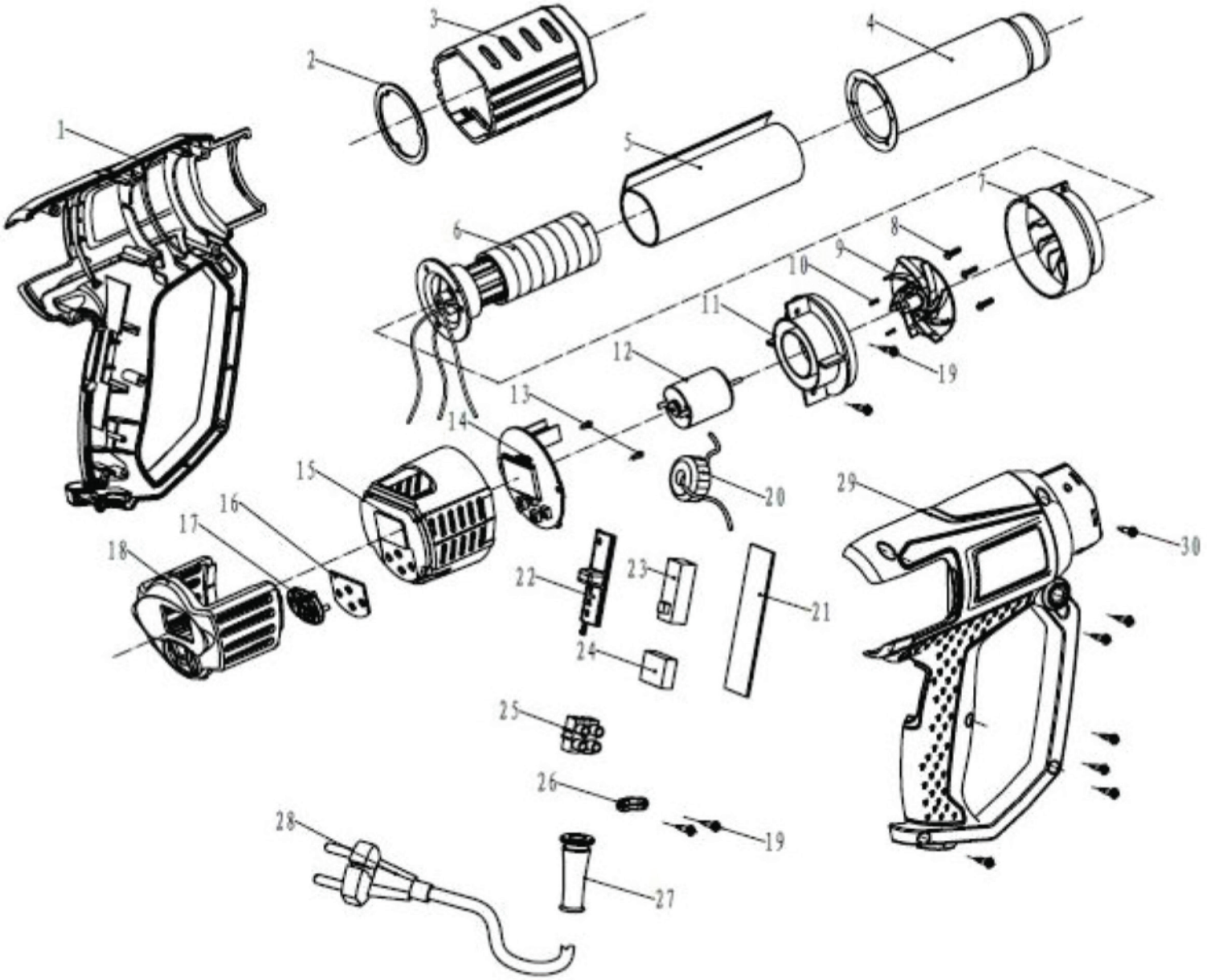

RTM305 SICAK HAVA TABANCASI

Kod No	Parça İsmi	Fiyat $
1	Gövde Sol Kapak	
2	Ring	
3	Plastik Koruma Kılıfı	
4	Ağızlık	
5	Yanmaz Levha	
6	Rezistans	
7	Fan Kapağı	
8	Vida	
9	Pervane	
10	Vida	
11	Motor Yatağı	
12	Motor	
13	Vida	
14	Isı Ayar Kartı	
15	Arka İç Kapak	
16	Sünger	
17	Buton Set	
18	Arka Kapak	
19	Vida	
20	Bobin	
21-25	Anahtar Bağlantı Kartı	
22	Anahtar Butonu	
23	Anahtar	
26	Kablo Tutucu	
27	Kablo Lastiği	
28	Elektrik Kablosu	
29	Gövde Sağ Kapak	
30	Vida	