RTRMAX®

RTM382

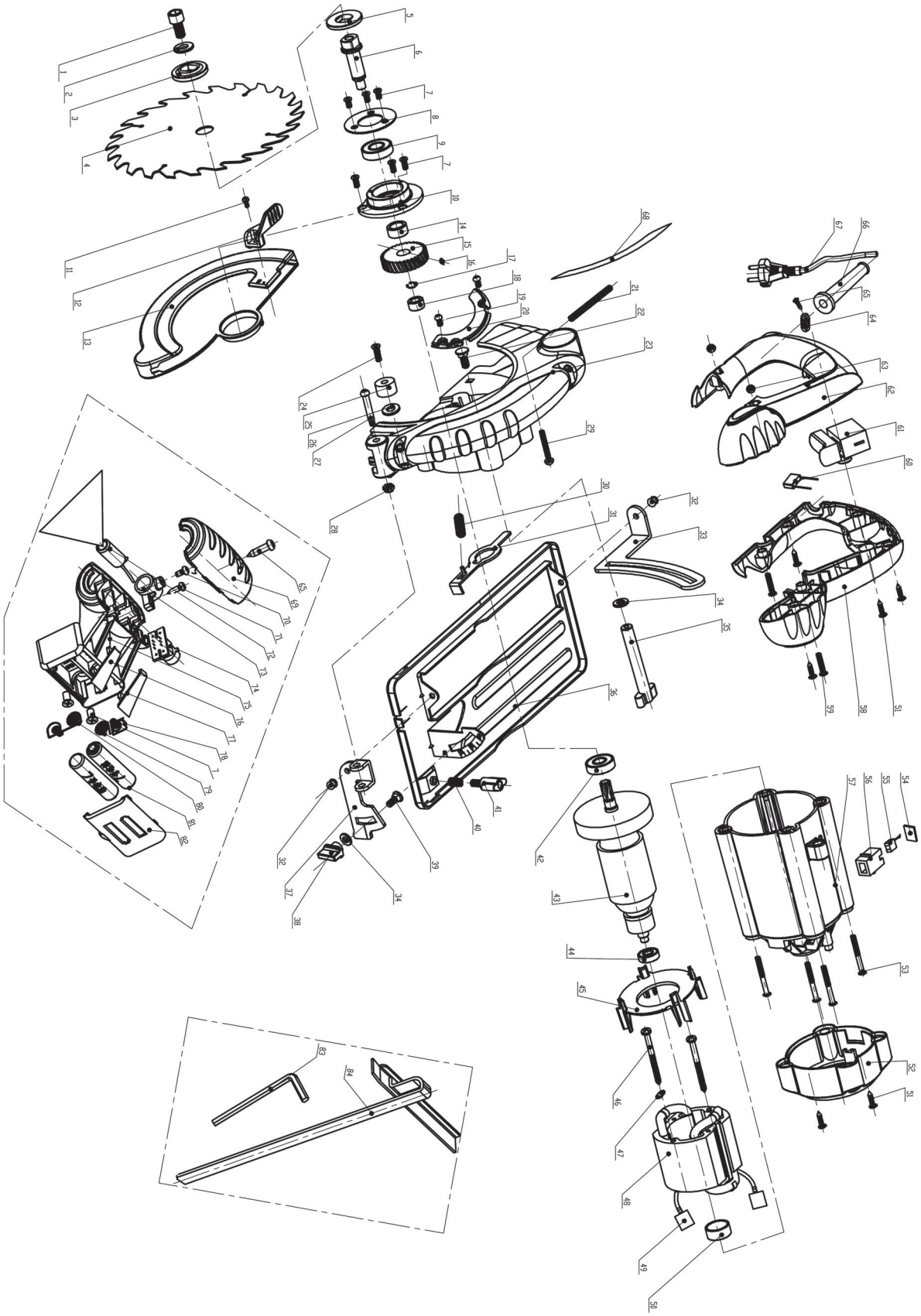

RTM382 LAZERLİ DAİRE TESTERE

Kod No	Parça İsmi	Fiyat $
1	Vida	
2	Pul	
3	Bıçak Tutucu	
4	Testere Bıçağı	
5	Testere Yatağı	
6	Mil	
7	Vida	
8	Rulman Kapağı	
9	Rulman 6001	
10	Dişli Kutusu Kapağı	
11	Vida	
12	Bıçak Koruma Mandalı	
13	Bıçak Koruma	
14	Burç	
15	Dişli	
16	Kama	
17	Sekmen	
18	Hareket Rulmanı	
19	Vida	
20	Bağlantı Parçası	
21	Yay	
22	Vida	
23	Dişli Kutusu	
24	Vida	
25	Tampon	
26	Pul	
27	Vida	
28	Somun	
29	Vida	
30	Yay	
31	Kilitleme Kolu	
32	Somun	
33	Derinlik Ayar Düzlemi	
34	Pul	
35	Derinlik Ayar Vidası	
36	Taban	
37	Açı Düzeneği	
38	Somun	
39	Vida	
40	Yay	
41	Vida	
42	Rulman 6000	
43	Rotor	
44	Rulman 607	
45	Fan Koruma	
46	Vida	
47	Pul	
48	Statör	

Kod No	Parça İsmi	Fiyat $
49	Kablo Papucu	
50	Rulman Yatağı	
51	Vida	
52	Arka Kapak	
53	Vida	
54	Kömür Kapağı	
55	Kömür	
56	Kömür Yuvası	
57	Gövde	
58	Sol Tutma Kolu	
59	Vida	
60	Kondansatör	
61	Anahtar	
62	Sağ Tutma Kolu	
63	Somun	
64	Kablo Sıkıştırıcı	
65	Vida	
66	Kablo Koruma	
67	Kablo	
68	Ayırma Bıçağı	
69	Üst Kapak	
70	Vida	
71	Vida	
72	Laser	
73	Laser Kapağı	
74	Laser Anahtarı	
75	Kabin	
76	Tutucu1	
77	Tutucu2	
78	Yay	
79	Yay	
80	Yay	
81	Batarya	
82	Alt Kapak	
83	Allen Anahtar	
84	Cetvel	