B08/X1-Ultra
JUNO
Travel Sistem Bebek Arabası
Kullanım Kılavuzu

Ürünün kurulum ve kullanımından önce tüm kullanma kılavuzunu dikkatle okuyunuz.
İleride referans olması için kullanma talimatını saklayınız.

★Ürünün renk, desen, aksesuarları bu resme göre farklılık gösterebilir.

ÜRÜN BİLEŞENLERİ

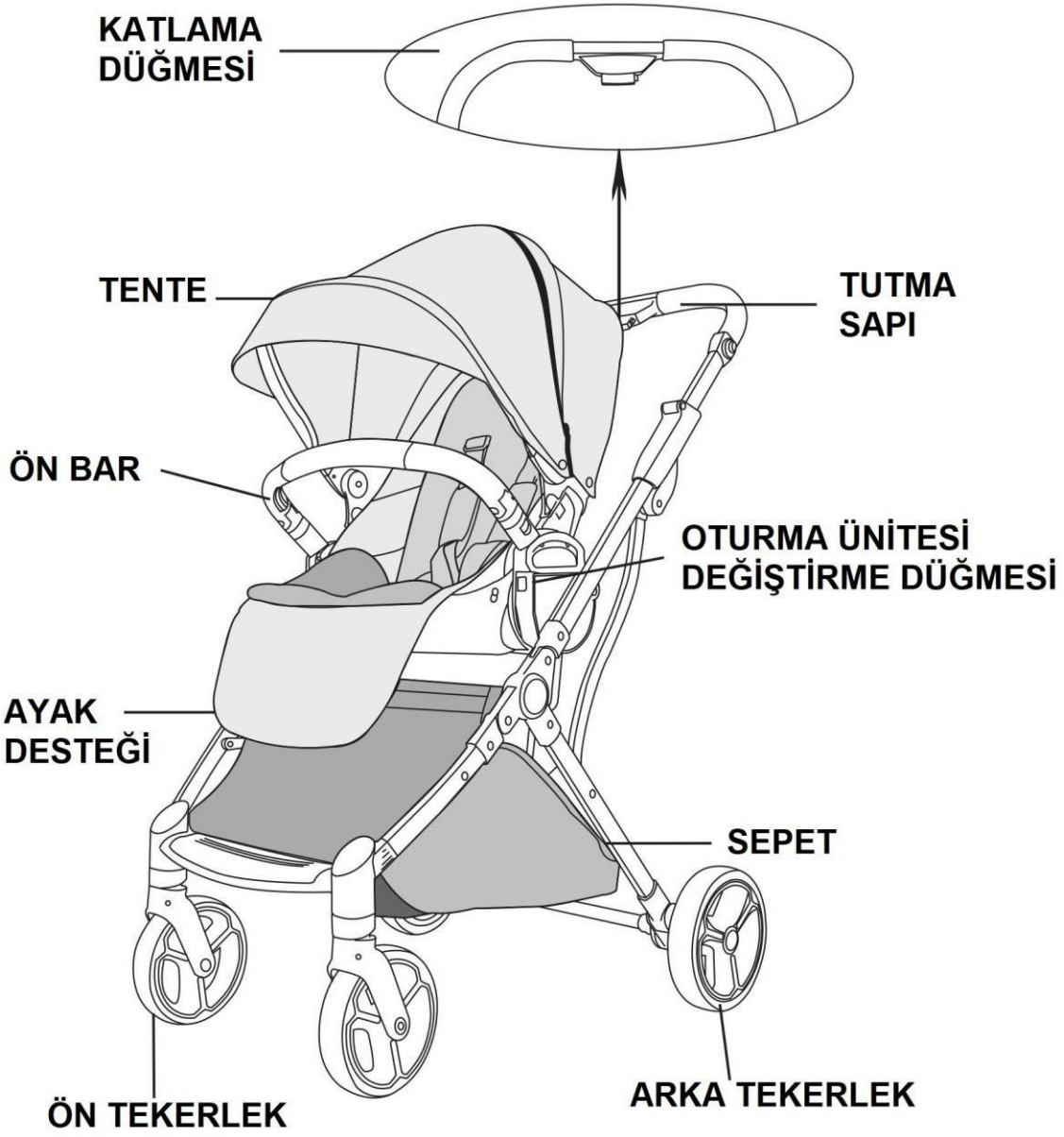

ÜRÜN KURULUMU

Şasenin Açılması

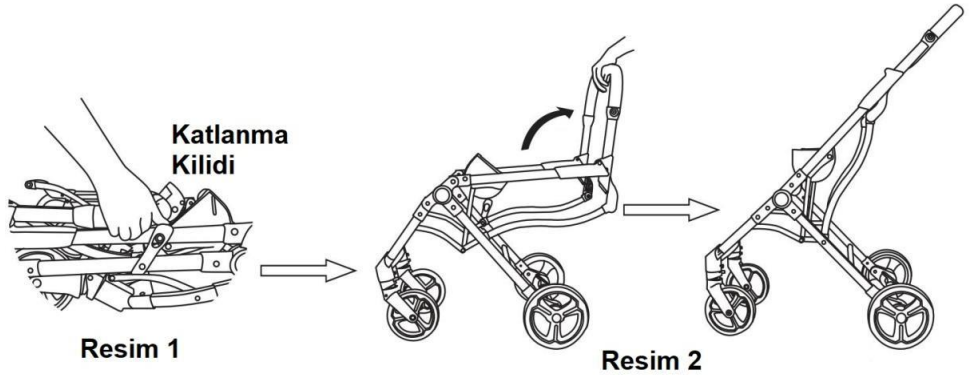

Öncelikle kutuyu içerisindeki ürüne zarar vermeden dikkatlice açınız. Katlı bir şekilde kutudan bebek arabasını arka tekerlekler yere değecek şekilde yere yatırınız. Önce, şasenin sağ tarafında bulunan katlanma kilidini dışa doğru iterek açınız (Resim 1). Bebek arabasını tutma sapından tutarak yukarı çekin ve şaseyi tamamen açınız (Resim 2). Şase tam olarak açıldığında KLİK sesi duyacaksınız. Kuruluma devam etmeden önce şasenin tamamen açıldığından ve katlanma yerlerinin sabitlendiğinden emin olunuz.

Ön Tekerleklerin Takılması ve Çıkartılması

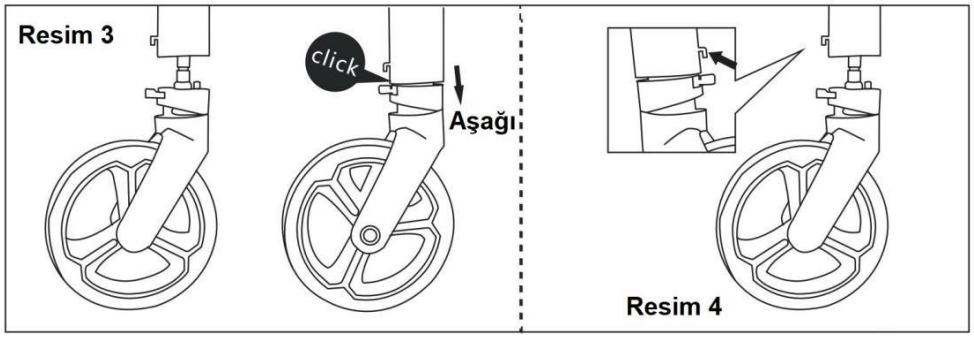

Ön tekerlekleri şasenin ön bacaklarının altındaki ön tekerlek yuvalarına hizalayarak takınız, tekerlek yerine oturduğunda KLİK sesi duyacaksınız (Resim 3). Ön tekerlekleri çıkartmak için tekerleğin arkasındaki metal düğmeye basınız (Resim 4).

Ön Tekerleklerin Kullanımı

Ön tekerlek üzerinde bulunan yönlendirme düğmesini (Resim 5) sağa ve sola çevirerek tekerleklerin serbest dönüş özelliğini kapatabilir ve açabilirsiniz (Resim 6).

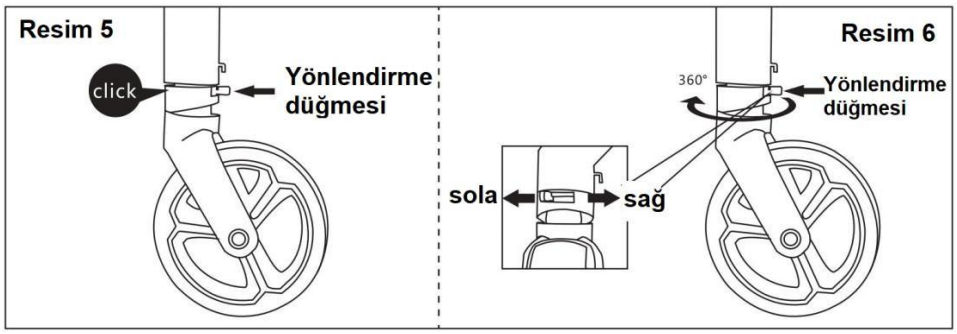

Arka Tekerleklerin Takılması ve Çıkartılması

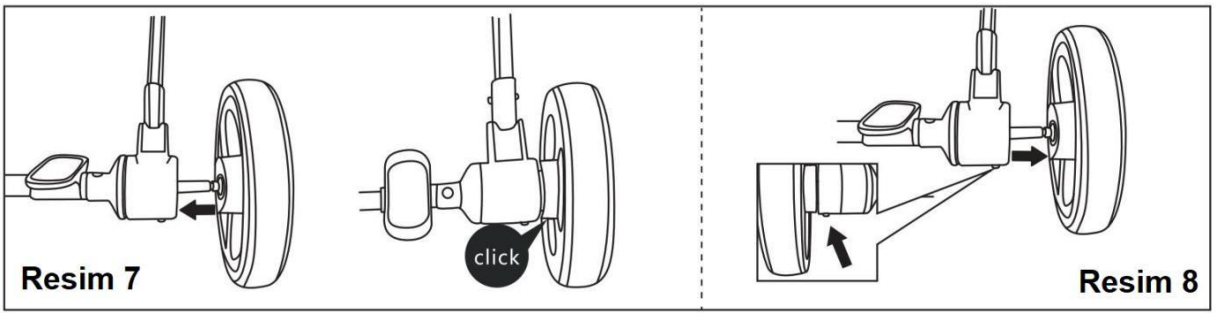

Arka tekerlekleri şasenin arka bacaklarının altındaki arka tekerlek pimine hizalayarak takınız, tekerlek yerine oturduğunda KLİK sesi duyacaksınız (Resim 7). Arka tekerlekleri çıkartmak için tekerleğin altındaki düğmeye basarak tekerleği çekiniz (Resim 8).

Arka Tekerlek Fren Sistemi

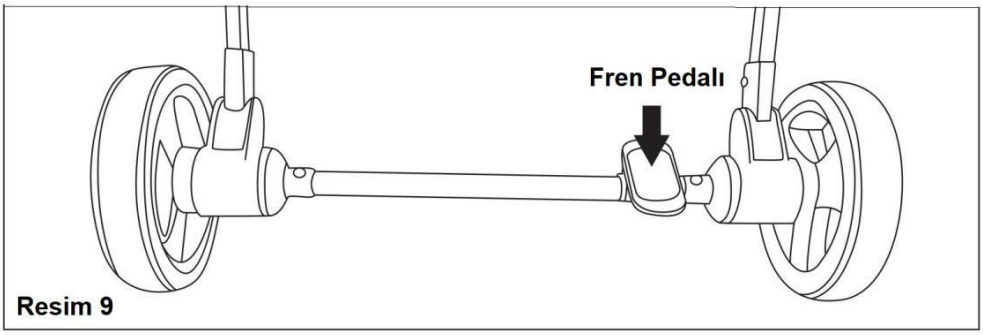

Bebek arabasını durduracağınız, bebeğinizi bebek arabasına oturtacağınız veya bebek arabasından alacağınız zaman mutlaka arka tekerlek pedalına basarak fren sistemini devreye sokunuz. Bu sayede bebek arabası hareket edemez. Bebek arabasını tekrar ilerletebilmek için pedalı ters yönde bastırarak fren kilidini kapatabilirsiniz. (Resim 9)

Oturma Ünitesinin Takılması ve Çıkartılması

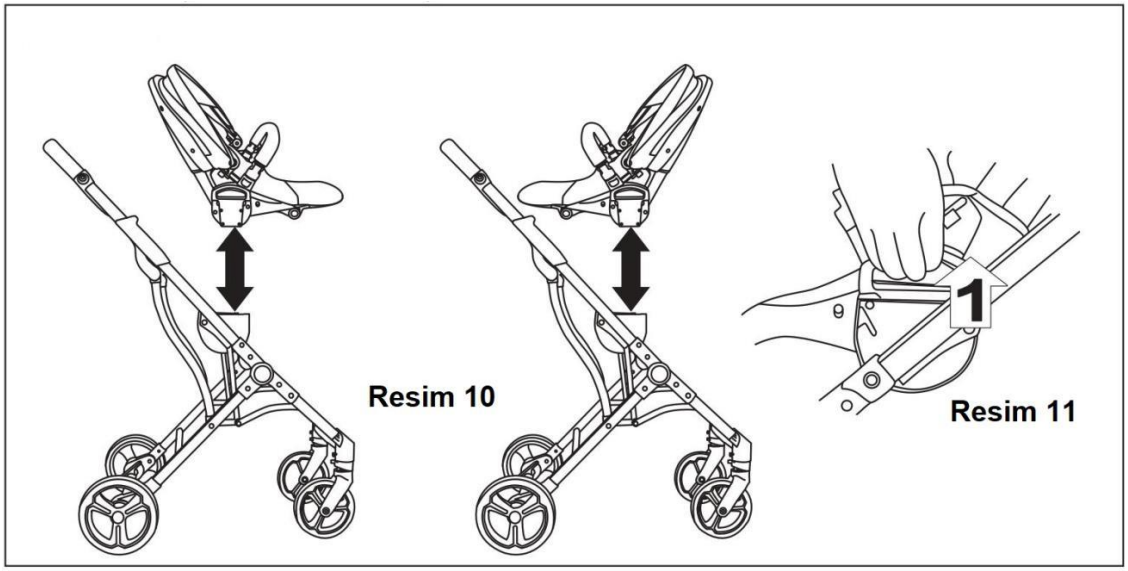

Oturma ünitesinin ayak dayanağını açınız ve bağlantı noktalarını şase üzerindeki birleşme yuvalarına hizalayarak oturma ünitesini takınız. Ünite ve şase doğru olarak takıldığında KLİK sesi duyacaksınız. Oturma ünitesi hem öne hem de arkaya bakacak şekilde takılabilir (Resim 10). Oturma ünitesini çıkartmak için ünitenin iki yanında bulunan kollar üzerindeki düğmelere basarak ok yönünde yukarı doğru çekiniz (Resim 11).

UYARI! Oturma ünitesini güvenli bir şekilde taktığınızdan emin olmadan bebeğinizi bebek arabasına oturtmayınız.

Ön Barın Takılması ve Çıkartılması

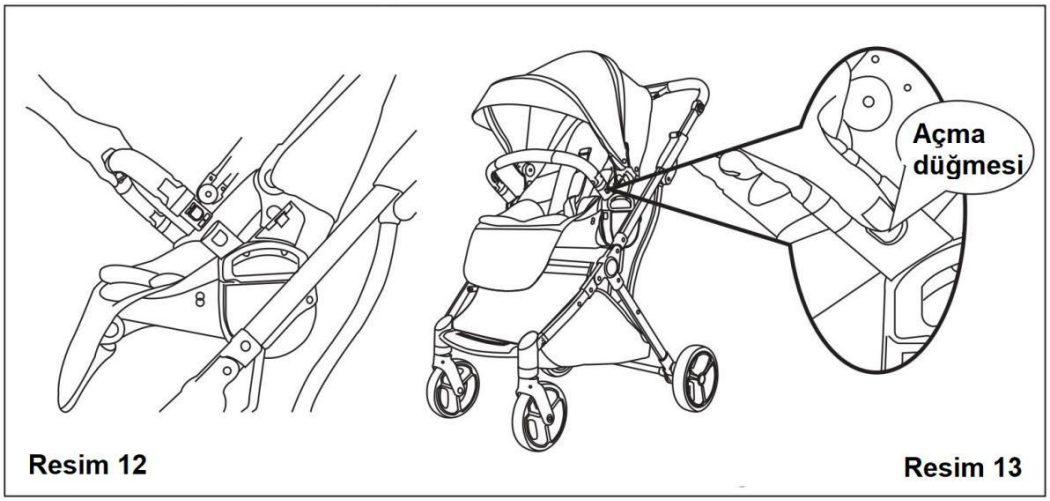

Ön barın bağlantı noktalarını bebek arabası üzerindeki yuvalarına hizalayınız ve KLİK sesi duyacak şekilde takınız (Resim 12). Ön barı çıkartmak için yan taraflarında bulunan açma düğmesine basarak ön barı çıkartınız (Resim 13).

Sırt Dayanağının Ayarlanması

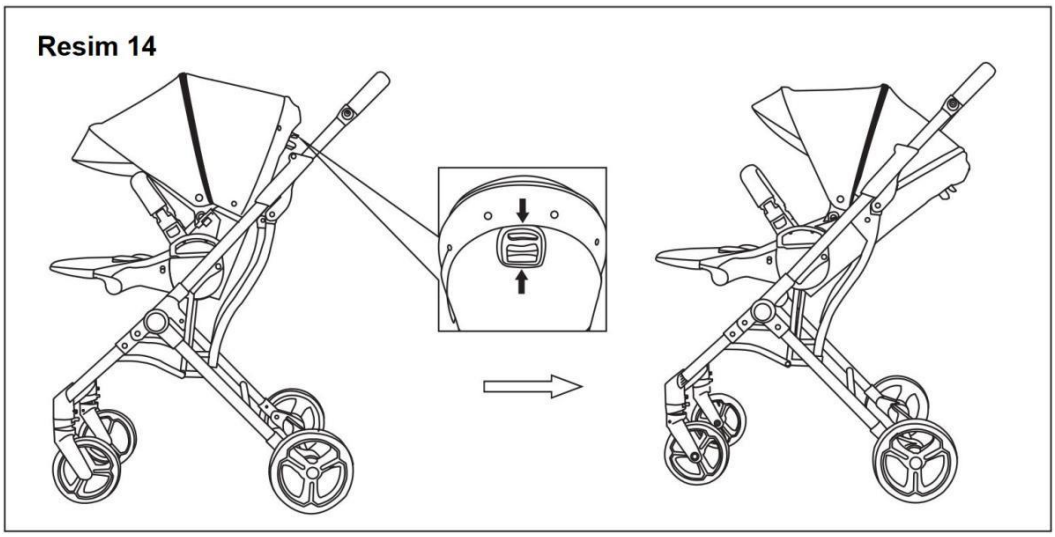

Sırt dayanağı, oturma ünitesinin sırt kısmının arkasında bulunan mandal çekilerek 3 seviyeden birine ayarlanabilir (Resim 14).

Tentenin Takılması ve Çıkartılması

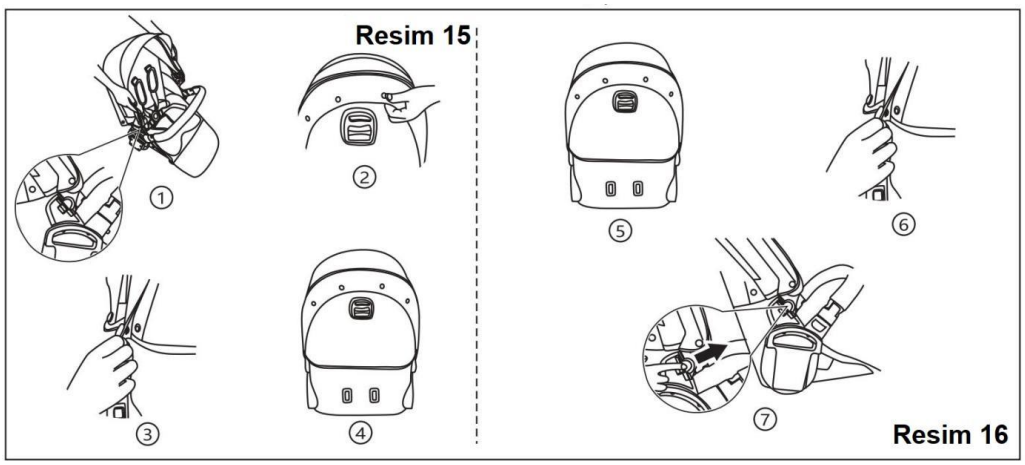

Tente bağlantı uçlarını oturma ünitesi üzerindeki tente tokalarına hizalayarak yerleştiriniz (Resim 15, Adım 1) Tente çevresindeki çıtçıtları oturma ünitesindeki ilgili yerlere takınız (Resim 15, Adım 2-3-4).

Tenteyi çıkartmak için tüm düğmeleri açınız (Resim 16, Adım 5-6) ve tente çıkartma düğmesine basarak tenteyi çekiniz (Resim 16, Adım 7).

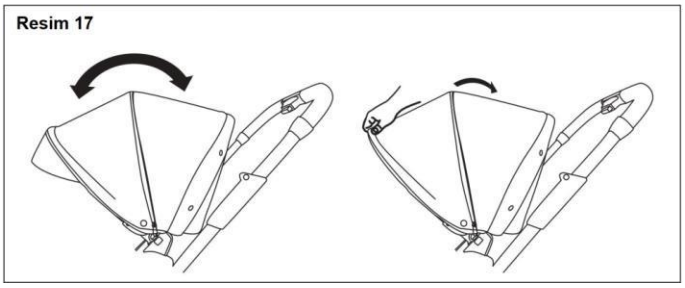

Tentenin açıklık derecesini ayarlamak için tenteyi ön tarafından tutarak yavaşça ileri ve geri çekebilirsiniz (Resim 17).

Ayak Desteğinin Ayarlanması

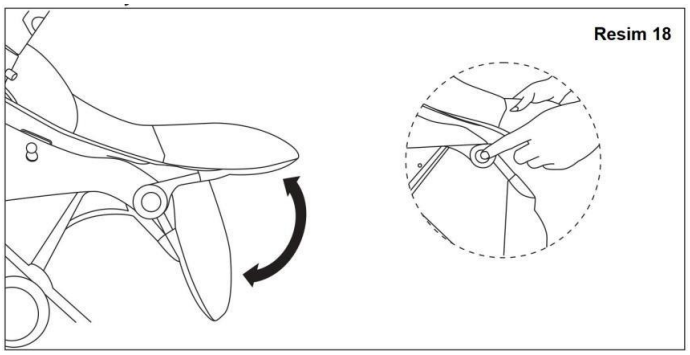

Ayak desteğinin iki tarafında bulunan düğmelere basılı tutup ayak desteğini yukarı veya aşağı hareket ettirerek seviyesini ayarlayabilirsiniz (Resim 18).

Ayak Örtüsü

Ayak örtüsünü, çıtçıt düğmeli kısmı ön barın arkasından geçip saracak şekilde takınız ve düğmeleri ilikleyiniz. Çıkartmak için düğmeleri açarak ayak örtünü alınız.

Bebek Arabasının Katlanması

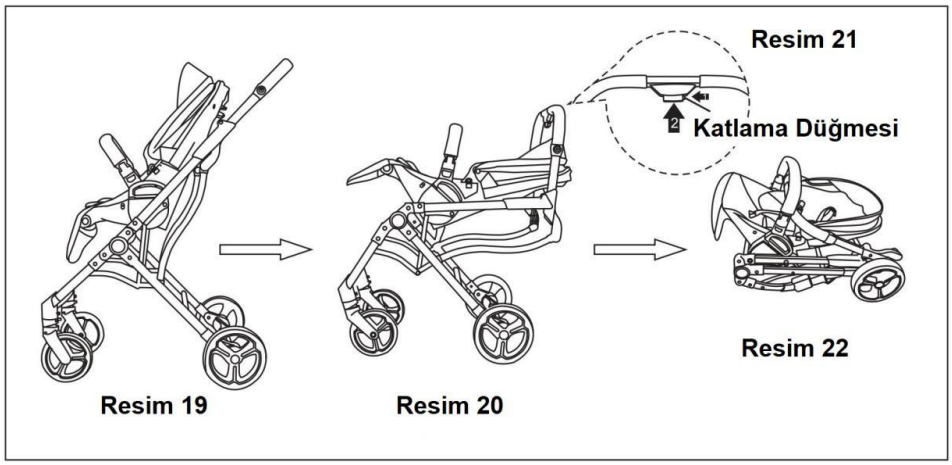

Tenteyi ve ayak dayanağını geriye çekerek kapattıktan (Resim 19) sonra itme sapı üzerindeki katlama düğmesine basarak bebek arabasını aşağı doğru bastırınız (Resim 20-21). Bebek arabası tam olarak katlanıp bu konumda kilitlendiğinde (Resim 22) KLİK sesi duyulacaktır. Katladıktan sonra daha az yer kaplaması için ön barı çıkartabilirsiniz. Sepet bölgesinde bulunan taşıma askısını, bebek arabasını katlamanda önce ayak dayanağının altından öne doğru çekiniz, bu sayede bebek arabası katlandıktan sonra taşıma askısı ile rahatça taşınabilir.

Omuz ve Emniyet Kemerlerinin Ayarlanması

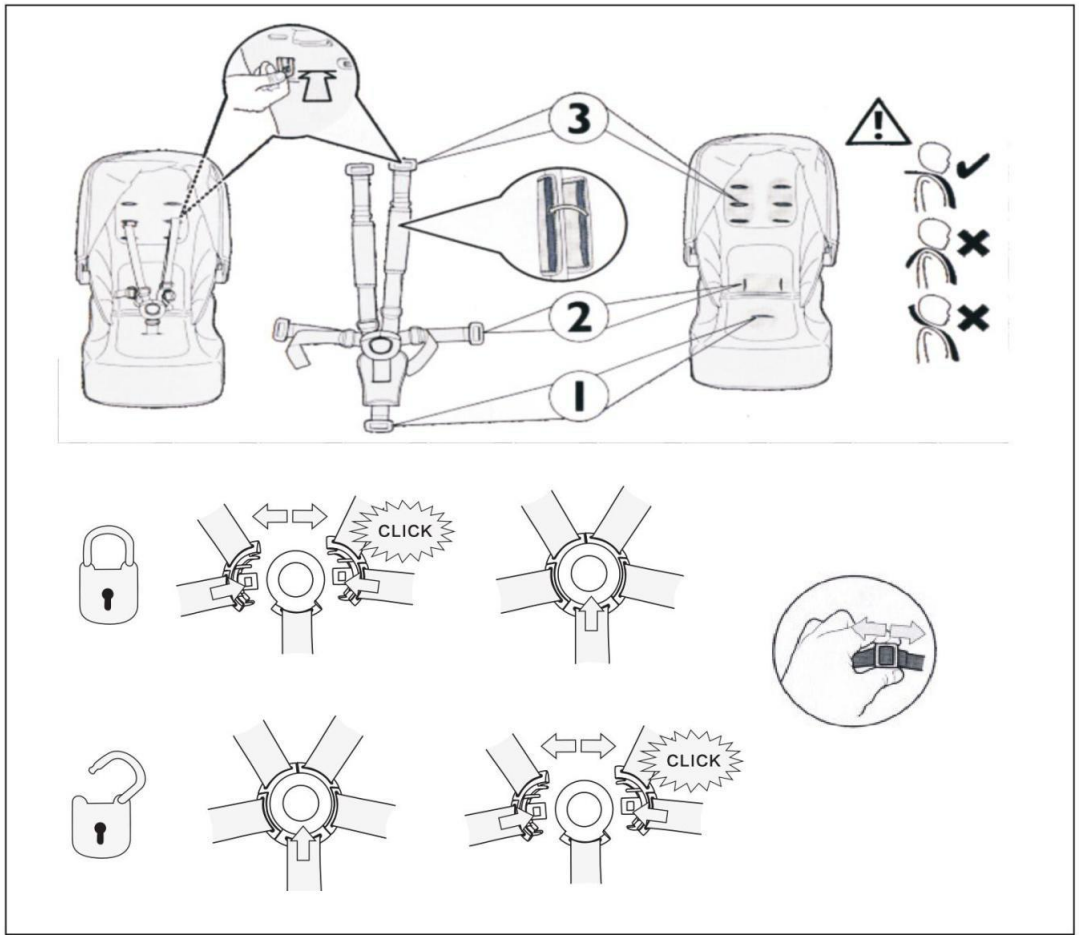

UYARI! Her zaman emniyet kemerleri takılı bir şekilde kullanınız.

UYARI! Emniyet kemerlerinin doğru bir şekilde kurulduğundan, kayışlarda dönme, dolanma ve katlanma olmadığından emin olmadan kullanmayınız.

Omuz kemerlerini resimde (Adım 1,2 ve 3) oturma ünitesi üzerindeki deliklerden geçirerek bebek arabasına takınız. Omuz kemeri tam olarak omuz üzerinden rahatsız etmeyecek kadar gergin olarak geçmelidir. Bol bir şekilde arkaya sarkması veya boyun hizasından geçmesi doğru ve güvenli bir kullanım değildir.

Emniyet kemeri, 5 emniyet kayışının ortadaki emniyet tokasında birleştiği bir sistem olarak yapılmıştır. Tüm kemer uçlarının tokaya doğru bir şekilde takıldığından emin olun. Kemerler tokaya doğru şekilde takıldığında KLİK sesi duyulacaktır.

Kemeri açmak için ortasındaki açma düğmesine basarak kemer uçlarını çıkartabilirsiniz.

Taşıma Koltuğunun Takılması

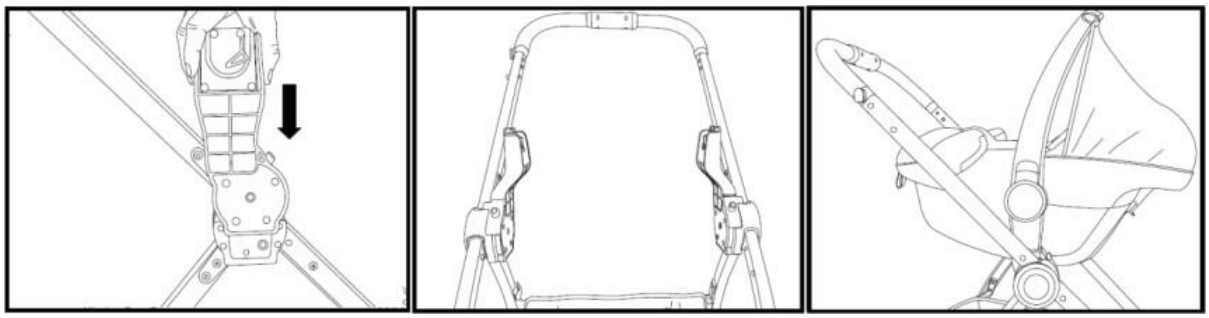

Taşıma koltuğu adaptörlerini iskelet üzerindeki oluklara ok yönünde iterek takınız. Bu işlemi her iki tarafta yapınız. Taşıma koltuğunu adaptörler üzerine aşağı doğru “klik” sesi duyana kadar iterek takınız. Çekerek kontrolünüzü yapınız.

Taşıma Koltuğunun Çıkartılması

Koltuk sapının iki yanındaki düğmelere aynı anda bastırınız ve koltuğu yukarı doğru çekerek çıkartınız. Adaptörleri üzerindeki düğmelere bastırarak çıkartınız.

TAŞIMA KOLTUĞU KULLANIMI VE KURULUMU :

ÜRÜN BİLEŞENLERİ

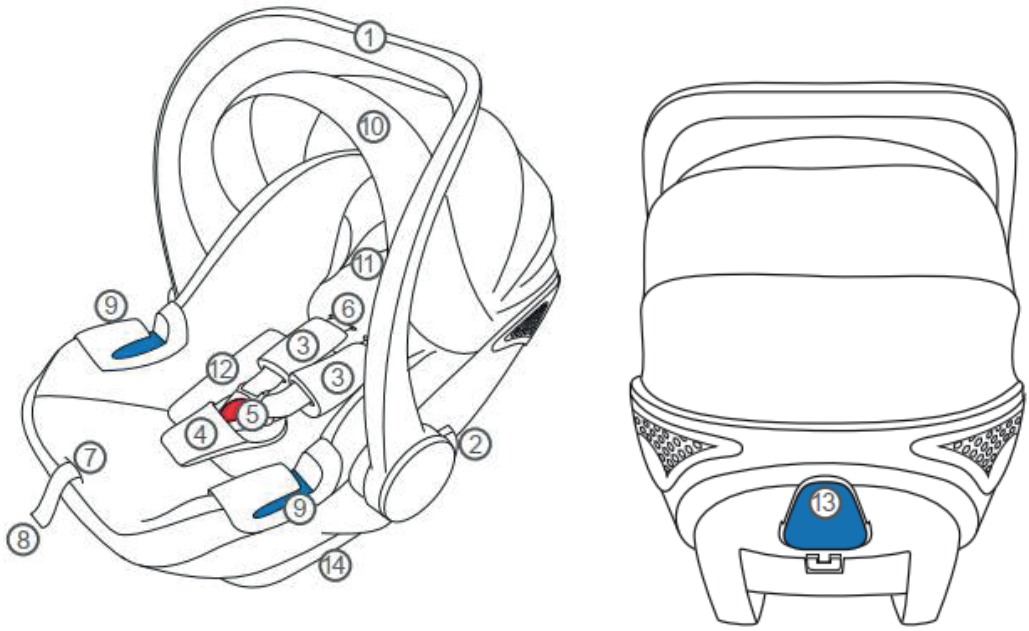

1-Tutma sapı
2-Tutma sapı düğmesi
3-Omuz pedi
4-Bacak arası pedi
5-Emniyet kemeri tokası
6-Dokuma
7-Merkezi kemer ayarlama
8-Ayarlama kayışı
9-Yan kemer açıklığı
10-Tente
11-Baş desteği
12-İç doldu
13-Ön kayış ayarı
14-Gövde kabuğu

UYARI! Ön hava yastığı aktif olan araçlarda taşıma/oto güvenlik koltuğu kullanılması sakıncalıdır. Ciddi yaralanmalara veya ölüme sebep verebilir.

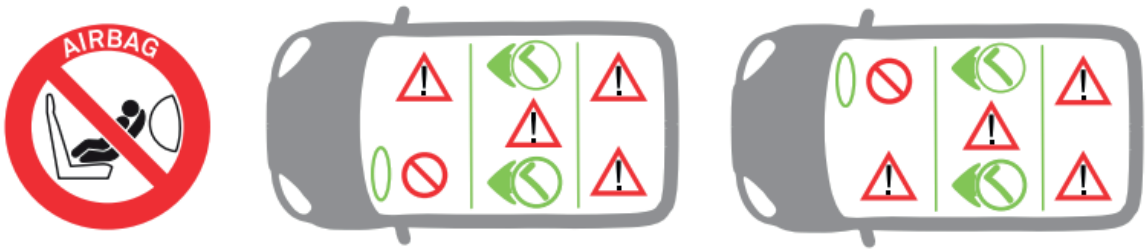

Bu taşıma/oto güvenlik koltuğu 3 bağlantı noktalı emniyet kemer sistemi bulunan ve UN/ECE Regülasyon No:16 ve benzeri standartları sağlayan araçlarda kullanıma uygundur.

Bu taşıma/taşıma/oto koltuğu katı Avrupa Standartları'na uygun üretilmiştir (ECE R44). Ürün Grup 0+ özelliğinde olup doğumdan itibaren bebek 13 kg ağırlığa ulaşana kadar kullanılabilir.

- Ürünü kullanmadan önce, lütfen kullanım talimatlarını dikkatlice okuyunuz. Ürünümüz yalnızca kullanım talimatlarına tam olarak uyulduğu takdirde maksimum güvenlik sağlamaktadır.
- Bir kaza sonrası taşıma/oto koltuğu hemen fark edilemeyecek hasarlardan dolayı kullanılması uygun olmayabilir.
- Ne durumda olduğunu tam olarak bilemeyeceğiniz için ikinci el ürün kullanmayınız. Kemer pedleri çocuk güvenliği için oldukça önemli olduklarından, kemer pedlerini her daim takılı tutunuz.
- Bir kaza anında yaralanmalara sebep olabilecek valiz ve eşyaların güvenli bir şekilde sabitlenmiş olmasına dikkat ediniz.
- Taşıma/oto koltuğunun üretim tarihi üzerinden 5 yıl geçmiş ise ürünü kullanmayınız; zaman aşımına bağlı olarak plastik parçalardaki yaşlanma malzemede gözle görülmez bozulmalara sebep olabilir.
- Taşıma/oto koltuğunun hareketli parçaları asla yağlanmamalıdır.
- Taşıma/oto koltuğu asla kılıfsız kullanılmamalıdır. Kılıfların da çocuk güvenliğine katkısı bulunduğundan mutlaka orijinal kılıfları kullanınız.
- Taşıma/oto koltuğu kullanılmadığı zamanlarda bile araç içerisinde sabitlenmiş bir şekilde kalmalıdır; sabitlenmemiş taşıma/oto koltuğu bir kaza anında veya ani bir fren yapılması durumunda diğer yolcular için tehlike arz edebilir.
- Taşıma/oto koltuğunu kemerlerinin katı parçaları ve plastik kısımları gündelik kullanım esnasında hareket eden bir koltuk veya kapı arasında kalmayacak şekilde tutulmalıdır.
- Taşıma/oto koltuğunun ağır yük, ayarlanabilir koltuk veya hızlı kapanan kapılar tarafından zarar görmemesine dikkat edilmesi gerekmektedir.
- Taşıma/oto koltuğu üzerinde asla yapısal değişiklik yapmayınız; bu durum ürünün genel güvenliği için risklidir.
- Sıcak havalarda ürünün plastik ve metal kısımları ısınabilir, aracınızı güneş altına park ettiğinizde taşıma/oto koltuğunun üzerini örtünüz.
- Ürün kılıfına zarar vereceğinden logoyu sökmeye çalışmayınız.
- Ürünü almadan önce taşıma/oto koltuğunun aracınıza uygun olduğundan emin olunuz.
- Uzun seyahatlerde kısa süreli de olsa molalar veriniz; molalarda çocuğunuzu taşıma/oto koltuğundan kaldırıp rahatlamasını sağlayınız.
- Kendi güvenliğiniz ve örnek teşkil etmek için araç kullanırken emniyet kemerinizi mutlaka takınız.
- Çocuğunuza taşıma/oto koltuğunun kemer tokasıyla asla oynamaması gerektiğini açıklayınız.
- Ürünü, çocuğunuz içindeyken eğimli veya yerden yüksek yüzeylerde bırakmayınız.
- Çocuğunuz kendi başına oturmaya başladığı aylardan itibaren ürünü kullanmayınız.
- Uzun seyahatlerde mümkün olduğu kadar sık mola vererek çocuğunuzu taşıma/taşıma/oto koltuğundan kaldırınız.
- Ürün uzun süreli uyuma için uygun değildir.

ÜRÜN KULLANIMI VE KURULUMU

Tutma sapını ayarlamak için sağ ve sol tarafındaki düğmelere eş zamanlı olarak basıp 3 pozisyondan birine getirebilirsiniz. (Resim 1)

A: Araç içi kullanım esnasında ve araç dışında taşıma koltuğu olarak kullanılırken.
B: Beşik özelliği ile yerde kullanılırken ya da bebek arabasına monte edildiğinde
C: Sabit pozisyonda yerde kullanılırken veya bebek koltuk içerisine yerleştirilirken.

Merkezi ayarlama düğmesine basıp kayışları çekerek emniyet kemer sisteminin kayışlarını gevşetiniz. (Resim 2)

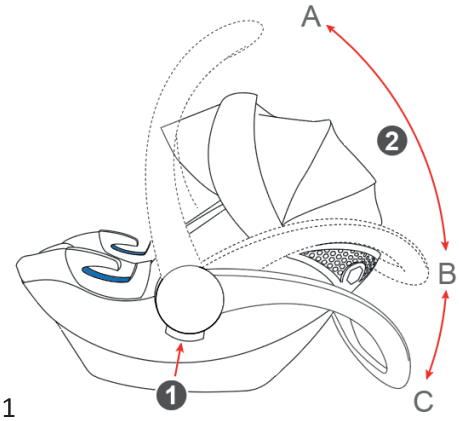

Resim 1

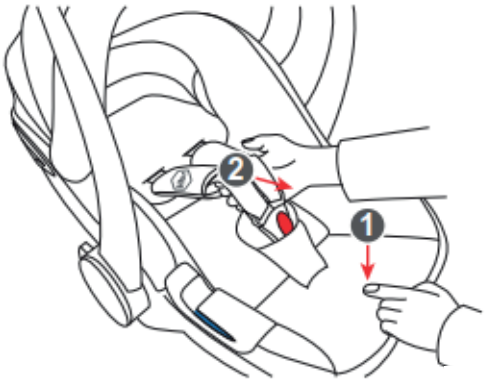

Resim 2

Ürünün arkasındaki ayarlama mandalının alt kısmındaki düğmeye basarak kapağı açınız. (Resim 3) İçerisindeki düğmeyi yukarı-aşağı hareket ettirerek baş desteği ve omuz desteği seviyesini ayarlayınız. (Resim 4)

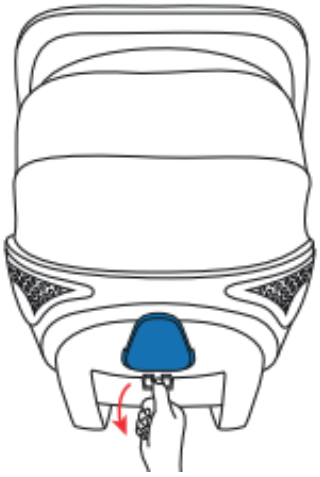
Resim 3

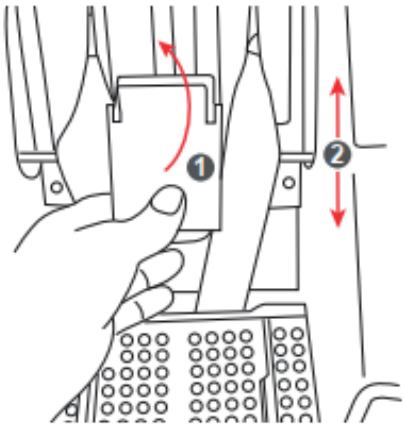

Resim 4

Taşıma koltuğunuzu seyir yönünün tersine bakacak şekilde arka koltuğa yerleştiriniz.Taşıma koltuğu 2 noktalı emniyet kemeri ile bağlanmak için uygun değildir.

Merkez kemer ayarlama düğmesine basarak kayışları gevşetiniz ve koltuğun kenarlarından sarkıtınız. (Resim 5) Çocuğunuzu taşıma koltuğuna yerleştirdikten sonra omuz kemerlerinin tam olarak omuz üstünden geçecek şekilde hizalandığından emin olunuz. (Resim 6)

Emniyet kemerlerinin dolanmamış ve katlanmamış olduğundan emin olunuz.

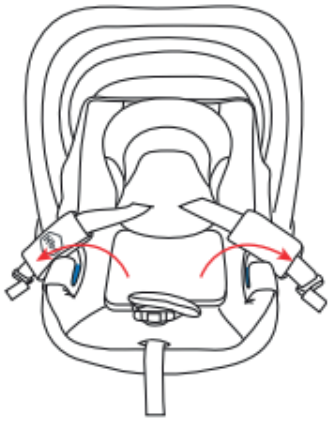

Resim 5

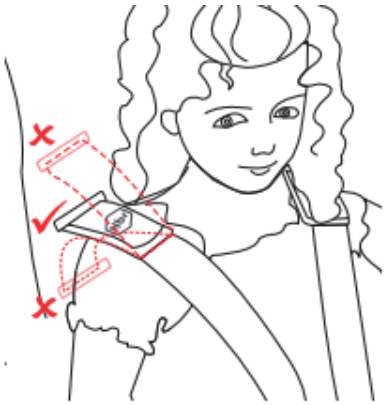

Resim 6

Emniyet kemeri uçlarını bir araya getirerek emniyet kemer tokasına takınız, doğru olarak takıldığı zaman KLİK sesi duyulacaktır. (Resim 7) Merkezi kemer aya kayışından tutup çekerek emniyet kemerini güvenli olacak ancak çocuğunuzu da rahatsız etmeyecek bir sıkılığa getiriniz. (Resim 8) Kullanmak isterseniz, tenteyi öne çekerek açabilirsiniz.

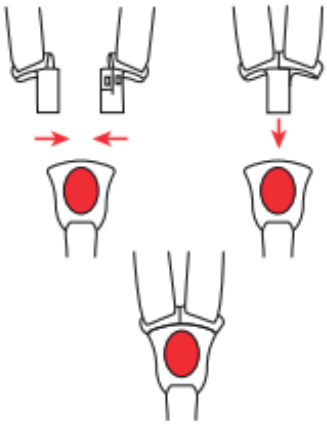

Resim 7

Resim 8

Aracınızın emniyet kemeri ucunu taşıma koltuğunuzun etrafından aşağıda gösterildiği gibi dolaşacak şekilde çekiniz ve araç emniyet kemeri tokasına takınız. (Resim 9)

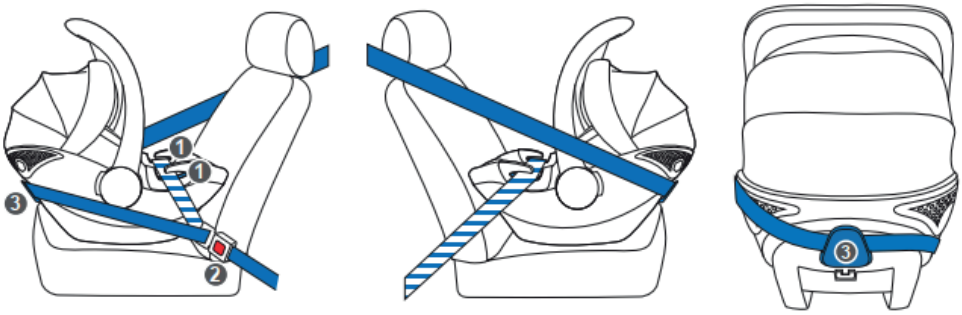

Resim 9

UYARILAR

UYARI! Çocuğunuzun güvenliği için lütfen kullanım kılavuzunu tümüyle okuyunuz. İleride referans olması için kullanım kılavuzunu saklayınız. Bu kılavuzdaki talimatları uygulamazsanız çocuğunuzun güvenliği etkilenebilir.

UYARI! Bebeğinizin güvenliği için kullanım kılavuzundaki uyarıları mutlaka dikkate alınız.

UYARI! Araba mutlaka bir yetişkin tarafından kurulmalı ve kullanılmalıdır.

UYARI! Bebeğinizi arabasında asla yalnız bırakmayınız. Daima yetişkin gözetiminde tutunuz.

UYARI! Sırt dayanağı 150° den daha az bir eğime ayarlı iken 0-6 aylık bebeğinizi asla arabaya oturtmamalısınız.

UYARI! Bu bebek arabası, 4 yaş ve ağırlığı maksimum 22 kg olan bebeklerin kullanımı için uygundur.

•Bebeğiniz arabadayken her zaman emniyet kemeri, bel kayışları, omuz kayışları ve bacak arası kayışları bağlanmış ve kemer boyu çocuğunuza göre ayarlanmış olarak takılarak kullanılmalıdır.

•Bebeğiniz arabadayken her zaman ön bar yerine doğru ve tam olarak takılmış olmalıdır.

•Arabayı açıp kaparken parmakların sıkışmaması için dikkat ediniz.

•Arabanın dengesini bozup devirebileceğinden çanta, alışveriş torbaları, kutu ve benzeri nesneler arabanın sapına asılmamalı veya tentesi üzerine koyulmamalıdır, sepetin taşıma kapasitesi maksimum 3 kg'dır.

•Bebek arabasını park ettiğiniz zaman mutlaka frenlerini kullanınız. Yokuşlarda ve meyilli yerlerde arabayı ve içindeki bebeğinizi asla tek başına bırakmayınız.

•Bebeğinizi arabaya oturtmadan önce, bebek arabasının tamamen açılmış ve kilitlerinin yerlerine oturmuş olduğundan ve koltuk biriminin bağlantı tertibatlarının doğru olarak çalıştığından emin olunuz, frenleri kilitleyiniz.

•Bebek arabasının sırt dayanağı ayarını asla bebeğiniz arabanın içindeyken yapmayınız.

•Bebek arabasını basamaklarda ve yürüyen merdivenlerde kullanmayınız. Bir anda kontrolü kaybedebilir ve bebeğinizin arabadan düşmesine neden olabilirsiniz.

•Bebek arabasını kalorifer, ocak, fırın, şömine ve benzeri gibi fazla ısı veren ve yanmaya neden olacak objelerden uzak tutunuz.

•Arabanızın oyuncak gibi kullanılmasına izin vermeyiniz.

•Bebek arabasında aynı anda sadece tek çocuk taşınmalıdır.

•Asla 5 mm'den kalın şilte kullanmayınız.

•Bu ürün koşarak veya patenle kullanılmaya uygun değildir.

•Bebeğinizin arabadan dışarı tırmanmasına ya da arabanın içinde ayakta durmasına izin vermeyiniz.

•Bebek arabasını nemli, çok soğuk ya da çok sıcak ortamda kullanmayınız, muhafaza etmeyiniz.

•Bebek arabasını sahil ve çocuk parkı gibi kumlu ve topraklı alanlarda kullanmayınız. Bu alanlarda kullanım sonucu kum ve toprak tekerleklerin arasına girerek arızalara sebep olabilir.

•Düzenli aralıklarla, arabanızın gevşek vidalarını, yıpranmış bölümlerini ve yırtılmış malzemelerini kontrol ediniz veya Yetkili tamir bakım servisinde bakımını yaptırınız.

•Ürüne asla yetkili servis tarafından onaylananlar dışında parça takmayınız veya modifiye etmeyiniz.

BAKIM VE ONARIM

Bebek arabasının bakım ve onarımı için aşağıdaki talimat ve önerileri uygulayınız.

- Arabanızın bakımını düzenli olarak yapınız.
- Kilit mekanizmaları, tekerlek kilitleri, emniyet kemeri, bağlantı noktaları ve adaptörlerini muntazam aralıklarla kontrol ediniz ve sağlam, çalışır durumda olduklarından emin olunuz.
- Frenler, tekerlekler ve tekerlek jantları zamanla aşınıp yıpranabilir. Böyle durumlarda zarar gören parçalar yenilenmelidir. Kullanım sonucu oluşan tekerlek aşınma ve yıpranmaları garanti kapsamına girmez.
- Toz ve pislik birikintileri özellikle arabanın tekerlek ve tekerlek aparatları gibi hareketli noktalarında sıkışmalara ve parçaların zor hareket etmesine neden olabilir. Bu nedenle tekerlekler kullanım kılavuzunda belirtilen şekilde belli aralıklarla temizlenmeli ve daha sonra bu noktalar silikonlu bir yağla yağlanmalıdır.
  NOT: Zeytinyağı vb. yağlar asla kullanılmamalıdır. Temizlenmeden yapılan yağlama daha fazla toz ve pislik toplayarak problemi daha çok büyütür. Temizlenmiş ve muntazam olarak yağlanmış parçalar arabanın daha rahat açılıp kapanmasını ve daha uzun ömürlü olmasını sağlar.
- Arabanın plastik ve metal parçaları yumuşak bir deterjan ve ılık su ile ıslatılmış bir süngerle silinmeli ve kuru bir bezle iyice kurulanmalıdır.
- Arabanın kumaş kısımları yıkanmaz. Bu nedenle belli aralıklarla renk açmayan bir deterjan ve ılık su ile nemlendirilmiş bir bezle bastırmadan silinerek temizliği korunmalıdır.
- Araba temizlendikten sonra kurutulmadan veya yağmurda ıslanmış ise yine iyice kurutulmadan katlanıp kaldırıldığında kumaş kısımlarında küf ve metal kısımlarda paslanma oluşur. Bu nedenle herhangi bir sebepten ıslanmış olan araba muhakkak iyice kurutularak katlanmalıdır.
- Arabanın temizliği için asla kimyasal bileşenli, aşındırıcı temizleyiciler, amonyak ya da çamaşır suyu kullanılmamalıdır.
- Güneş ışığı solmaya neden olacağından, kullanılmadığı zamanlarda katlanarak kapanmış dahi olsa araba balkon, pencere yakını gibi güneşe maruz kalacağı yerlerde saklanmamalıdır.
- Arabayı ikinci çocuğunuz için kullanacaksanız veya ilk kullanımdan 18 ay sonra kontrol ve bakımının yapılması gerekir.

Malın garanti süresi içerisinde arızalanması durumunda, tamirde geçen süre garanti süresine eklenir. Malın tamir süresi en fazla 20 iş günüdür. Güneş ışığı solmaya neden olacağından, kullanılmadığı zamanlarda katlanarak kapanmış dahi olsa araba balkon, pencere yakını gibi güneşe maruz kalacağı yerlerde saklanmamalıdır.

Dış etkenlere ve fiziksel müdahaleye maruz kalmış bu sebeple hasarlanmış parçalar garanti kapsamına girmez.

Kullanım Kılavuzunda belirtilen maddelere uyulmaması halinde oluşabilecek sorunlar garanti kapsamı dışındadır.

ÖNEMLİ: Kraft Tamir Bakım Servisi harici bir yerde yapılan bakım / onarım arabanın garanti kapsamından çıkmasına neden olur.

Kullanım Ömrü 5 Yıldır.

İthalatçı Firma:
Atak Dış Ticaret A.Ş.

Yetkili Servis: Atak Dış Tic. A.Ş.
Halkalı Merkez Mah. Dereboyu Cad.
No:44/1 Küçükçekmece / İstanbul
E-mail: info@kraftbaby.com
Tel: (0212) 696 95 42 - (0212) 696 25 35

www.kraftbaby.com

GARANTİ BELGESİ

MALIN

Cinsi : **Travel Sistem Bebek (Çocuk) Arabası**

Markası: KRAFT

Modeli :

Azami Tamir Süresi : **20 İş Günü**
Garantili Süresi : **2 Yıl**

ALICININ
Adı Soyadı:

Adresi :

Tel :

SATICI FİRMANIN
Ünvanı:

Adresi :

Fatura No :

Kaşe ve İmza:

Üretici / İthalatçı Firma: ATAK DIŞ TİCARET A.Ş.
Merkez Adres : Esentepe Mahallesi, Büyükdere Caddesi,
Maya Akar Center, No:102, D:78 Şişli - İstanbul - Türkiye

Teknik Servis Adres : Halkalı Merkez Mahallesi, Dereboyu Caddesi
No:44/1 Küçükçekmece - İstanbul

İletişim : (0212) 696 95 42 - (0212) 696 25 35

E-Mail : info@kraftbaby.com

ATAK
DIŞ TİCARET A.Ş.

ÖNEMLİ NOTLAR

❶ *Lütfen ürünü kullanmadan önce kullanım klavuzunu dikkatli okuyunuz.*
❷ *Garanti belgesi, sadece üründeki fabrikasyon üretim hatalarını kapsamaktadır.*
❸ *Karalanmış, hasar görmüş ya da üzerindeki bilgiler kapatılacak şekilde etiket yapıştırılmış garanti kartları geçersizdir.*