KULLANMA KLAVUZU

5060DC

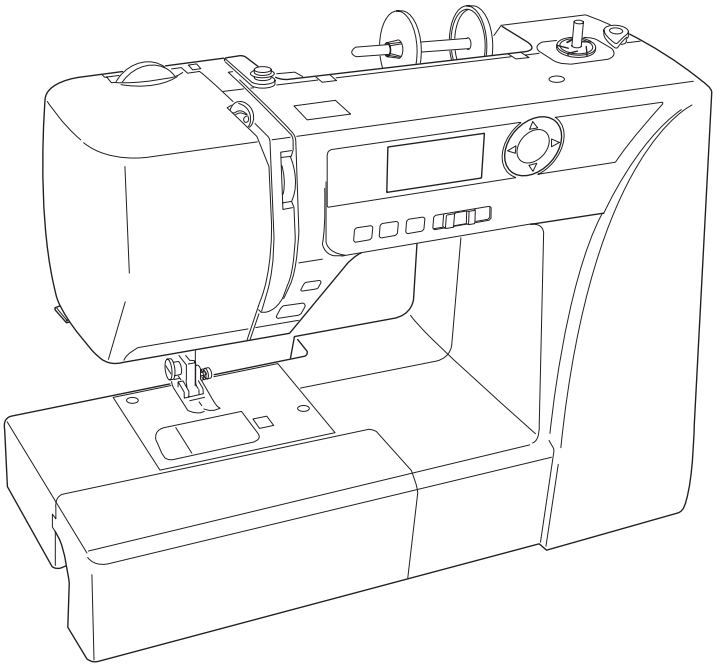

JANOME

sewing

ÖNEMLİ GÜVENLİK UYARILARI

Bu makine ev kullanımı için tasarlanmı.ve üretilmiştir.

Bu dikiş makinesi oyuncak değildir. Çocukların bu makine ile oynamalarına izin vermeyin.
Bu makine uygun denetleme olmadan çocuklar ve zihni sakat kişiler tarafından kullanılmamalıdır.

Elektrikli cihazlar kullanıldığında aşağıdaki gibi temel emniyet kurallarına dikkat edilmeli :
Bu cihazı kullanmadan önce tüm talimatları okunmalıdır.

TEHLİKE— Elektrik çarpması riskini azaltmak için :

1. Dikiş makinanızı prize takılıyken başıboş bırakmayın. Kullanım sonrası veya temizlik öncesi fişini muhakkak çekin.

UYARI— Yangın, yanma, elektirik çarpması ve yaralanma risklerini azaltmak için :

1. Makinanın oyuncak gibi kullanılmasına izin vermeyin. Makine çocuklar tarafından veya çocukların bulunduğu ortamlarda kullanılıyorsa muhakkak gözetim altında bulundurulmalıdır.
2. Bu dikiş makinasını sadece kullanım kılavzunda belirtilen amaçlar için kullanın. Kılavuzda anlatıldığı gibi sadece üreticinin tavsiye ettiği aksesuarları kullanın.
3. Hasarlı kablo veya priz, hasarlı makina, düzgün çalışmama, düşme sonrası veya suya düşme halleri sonrasında makinayı asla kullanmayınız. Bu gibi durumlarda tamir, bakım elektirik veya mekanik ayarlar için en yakın yetkili satıcıya veya servis merkezine götürün.
4. Makinenin herhangi bir hava deliği tıkalıysa asla çalıştırmayınız. Dikiş makınasının havalandırma deliklerinde ve pedallerinde toz, tiftik ve iplik kalıntılarının birikmesine meydan vermeyiniz.
5. Makinenin herhangi bir deliğine yabancı nesneler sokmayın veya bu deliklerin içine bir şey düşürmeyin.
6. Evin dışında asla kullanmayınız.
7. Aerosol spreylerin kullanıldığı veya oksijen takviyesi yapılan yerlerde makineyi asla çalıştırmayın.
8. Fişten çıkartmak için önce bütün kontrolları (“O”) posizyonuna getirerek kapatınız ve sonra fişi çekin.
9. Fişi çıkartmak için önce makinayı kapatın sonra fişi çekin.
10. Parmaklarınızı hareketli parçalarardan özellikle dikiş iğinesinden uzak tutun.
11. Her zaman uygun iğne ayağı kullanın. Yanlış ayak iğnenin kırılmasına sebep olur.
12. Eğrilmiş iğneler kullanmayın.
13. Dikiş sırasında kumaşı itmeyin veya çekmeyin. Bu iğnenin eğrilip kırılmasına sebep olur.
14. Dikiş iğnesi alanı etrafında yapılan ayarlamalarda (iğne değiştirme, iplik geçirme mekanizmasına ayarları, bobin değiştirme işlemleri) ve iğne ayağı değiştirme işlemlerine başlamadan önce makinayı mutlaka kapatın.
15. Kullanım kılavuzunda anlatılan kapakların çıkartılması, yağlama ve diğer servis ayar işlemlerini yaparken makineyi her zaman fişten çektikten sonra bu işlemlere başlayın.

BU KILAVUZU SAKLAYIN

Önceden haber verilmeden tasarım ve özellikler değişebilir

Lütfen bilin ki bu ürünü atarken atılım güvenli bir şekilde elektirik ve elektronik ürünler ilgili ulusal kanunlara göre yapılması gerekmektedir. Eğer kuşku duyuyorsanız satıcınız ile irtibata geçin .
(Sadece Avrupa Birliğinde)

İÇİNDEKİLER

BÖLÜM I. PARÇA İSİMLERİ

Parça İsimleri 1
Standart Aksesuarlar 2
Büyük Masa 2
Uzatma 3

BÖLÜM II. DİKMEYE HAZIRLANMAK

Makineyi Prize Takmak 4
Makineyi Kullanmadan Önce 4
Dikiş Hız Ayarı 5
Makine Fonksiyon Tuşları 6-8
Ayak Tutucusunu Takmak ve Çıkartmak 9
Ayak Değiştirmek 9
Ayak Kaldırıcı 9
Ayak Baskı Düğmesi 9
Dişliyi İndirmek ve Kaldırmak 10
İğne Değişimi 11
İğne ve İplik Seçim Tablosu 11
Masura Sarma 12-14
Makineye İplik Takmak 15
İğneye İplik Takıcı 16
Masura İpliğini Yukarıya Çekmek 17
LCD Ekranı 18
Dikiş Desen Seçimi 18
Düz Dikiş İçin İğne İplik Tansiyon Ayarı 19
Zig-zag Dikiş İçin İğne İplik Tansiyon Ayarı 20

BÖLÜM III. BASIT DİKİŞ

Düz Dikiş 21-22
Kare Köşe Dönmek 21
Kalın kumaşın Kenarından Dikmek 21
Plaka 22
Düz Dikiş 23
Otomatik dikiş sonlandırıcı 23
Dikiş sonlandırıcı 23
Üçlü Dikiş 23
Esnek Kumaş Dikişi 24
Zig-zag Dikiş 25
Zig-zag Dikişi ile Sülfile Dikişi 26
Çoklu Zig-zag 26
Kenar Dikişi 26
Örgü Dikiş 27
Çift Kenar Dışı Dikiş 27
Fermuar Dikiş 28-29
Gizli Kenar Kıvırma 30
Düğme Dikimi 31
Lastik Takmak 32
Çeşitli İlikler ve Kullanımları 33
Kare İlik 34-35
İlik Dikişlerin Genişliğini ve Sıklığını Ayarlamak 36
Yuvarlak Uçlu İlik 36
İnce Kumaş İlikleri 36
Anahtar Delik İliği 37
Esnek İlik 37
Klasik İlik 37
Kordonlu İlik 38
Örgü Dikişi 39
Ponteriz 40
Gözlü İlik 40

BÖLÜM IV. DEKORATİF DİKİŞ

Kabuk Dikişi 41
Aplike 41
Deniz Kabuğu Dikişi 42
Büzgü 42
Pile 42
Patchwork (Yama) 43
Sonsuz Nakış Dikişi 43
Kenetleme Dikişi 44
Dantelli Birleştirme 44
Saten Dikişler 44
Saçaklama 45
Süslü Saçaklama 45
Çapraz Dikiş 46
Dekoratif Dikişler 46
Bozulmuş Dikiş Desenlerini Düzeltmek 47

BÖLÜM V. BAKIM

Çağanoz ve Dişli Temizliği 48
Mekiği Takmak 48
Problemler ve İkazlar 49
Problemler ve Çözümler 50

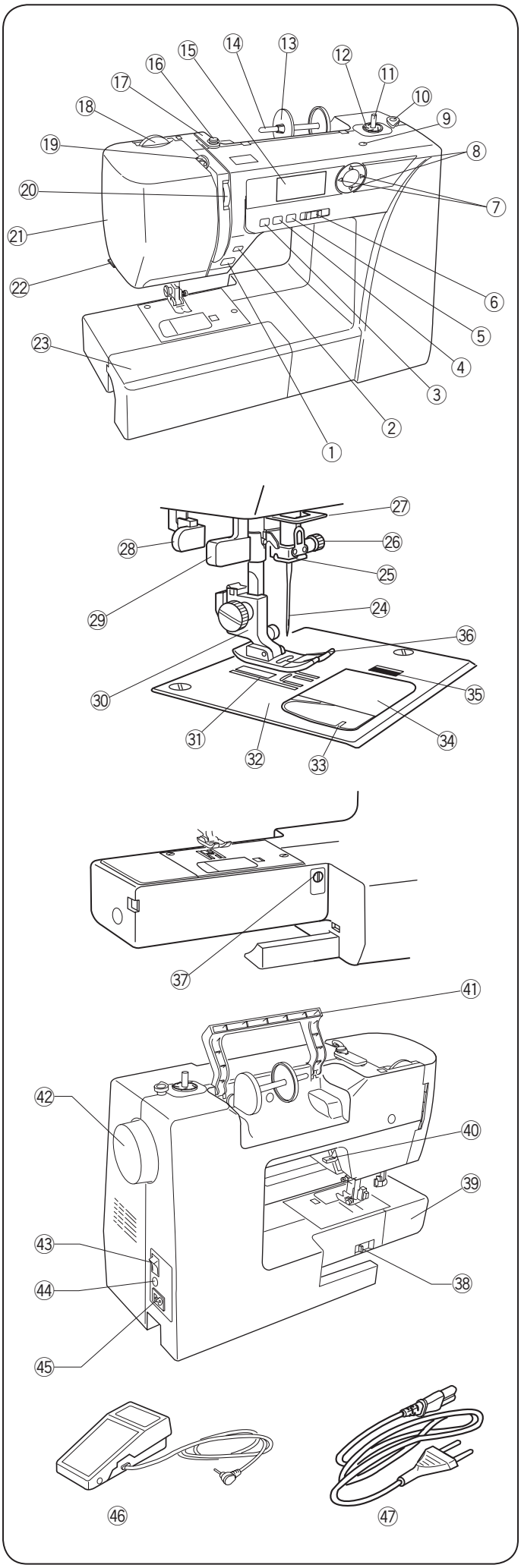

BÖLÜM I. PARÇA İSİMLERİ

Parça İsimleri

① Başlat/Dur tuşu
② İleri-Geri tuşu
③ Otomatik sağlamlaştırma tuşu dikiş
④ İğne kaldır/indir tuşu
⑤ İplik kesim tuşu
⑥ Hız ayar tuşu
⑦ İmleç tuşları
⑧ Değer ayar tuşları
⑨ İlave makara mil için delik
⑩ Masura sarma stoperi
⑪ Masura sarma mili
⑫ Yaprak plaka
⑬ Makara tutucusu (büyük)
⑭ Makara mili
⑮ LCD ekran
⑯ Masura sarma tansiyon diski
⑰ Üst iplik rehberi
⑱ Ayak baskı ayar düğmesi
⑲ Horoz
⑳ İplik tansiyon düğmesi
㉑ Ön kapak
㉒ İplik kesicisi
㉓ Uzatma (Aksesuar kabı)
㉔ İğne
㉕ İğne mil iplik rehberi
㉖ İğne bağ vidası
㉗ Alt iplik rehberi
㉘ İlik çubuğu
㉙ İğne ipliği
㉚ Ayak bağ
㉛ Dişli
㉜ Plaka
㉝ Masura iplik kesicisi
㉞ Mekik kapağı
㉟ Mekik kapağı açma düğmesi
㊱ Ayak
㊲ Dişli ayar düğmesi
㊳ Dişli indirme düğmesi
㊴ Burun
㊵ Ayak kaldırıcısı
㊶ Taşıma kolu
㊷ Volant
㊸ Açma/Kapatma düğmesi
㊹ Pedal soketi
㊺ Makine soketi
㊻ Pedal
㊼ Elektirik kordonu

NOT:
Makineyi taşırken bir elinizle makineyi taşıma kolundan tutun ve diğer elinizle makinenin altında tutarak destek verin.

NOT:
Makine tasarımında ve özelliklerinde önceden haber verilmeden değişiklikler yapılabilir.

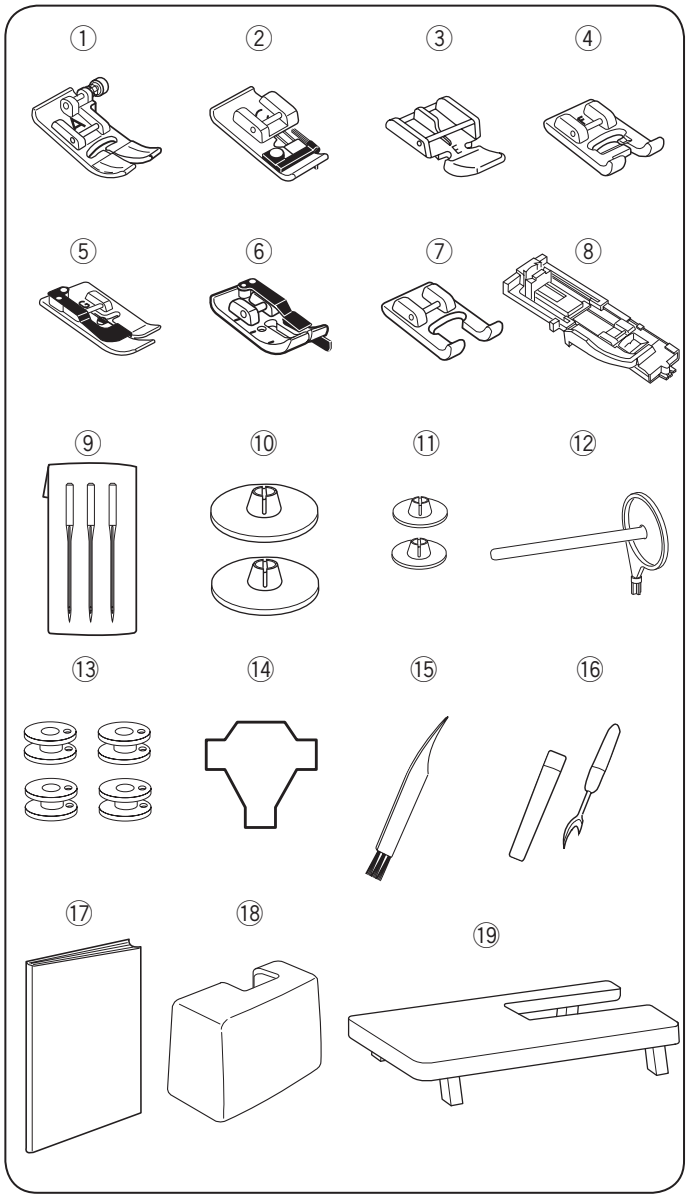

Standart Aksesuarlar

① Zig-zag ayağı: A (makineye takılıdır)

② Overlok ayağı: C

③ Fermuar ayağı: E

④ Saten dikiş ayağı: F

⑤ Gizli kıvırma ayağı: G

⑥ 1/4″ dikiş ayağı: O

⑦ Açık çatal saten dikiş ayağı: F2

⑧ Otomatik ilik ayağı: R

⑨ Çeşitli iğne seti

⑩ Makara tutucusu (X 2) (büyük) (1 adet makineye takılıı)

⑪ Makara tutucusu (X 2) (küçük)

⑫ Ekstra makara mili

⑬ Masura lar (X 4) (1adet makineye takılı)

⑭ Tornavida

⑮ Fırça

⑯ İlik açıcı

⑰ Kullanma kılavuzu

⑱ Sert Kapak

⑲ Büyüyük uzatma masası

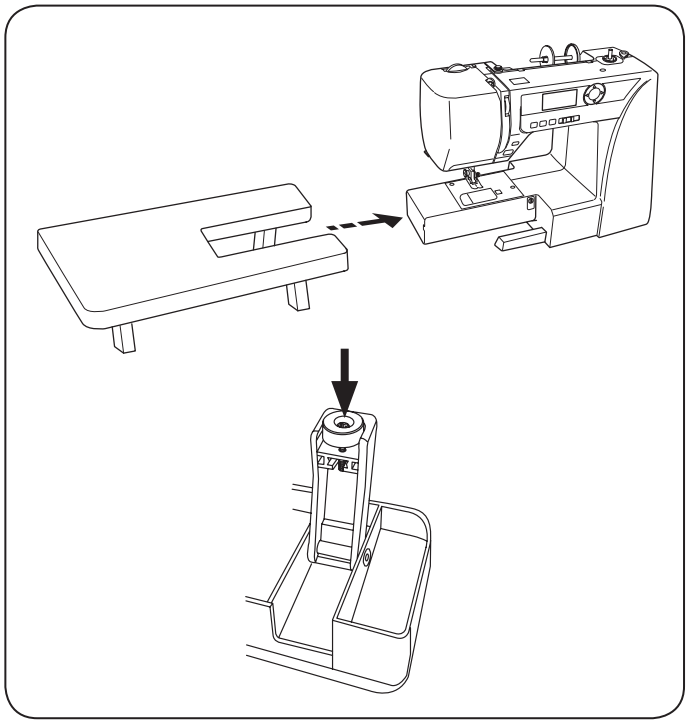

Büyük Uzatma Masası

- **Masayı takmak**
  Uzatmayı makinenin burnundan çekerek çıkartın.
  Büyük uzatma masasının ayaklarını açın.
  Masayı iki elinizle tutun ve yavaşca kaydırarak yerine oturana kadar sağ doğru itiniz.

- **Masa yüksekliğini ayarlamak**
  Masa ayağının ayar vidalarını tornavida (opsiyonel) ile çevirin.

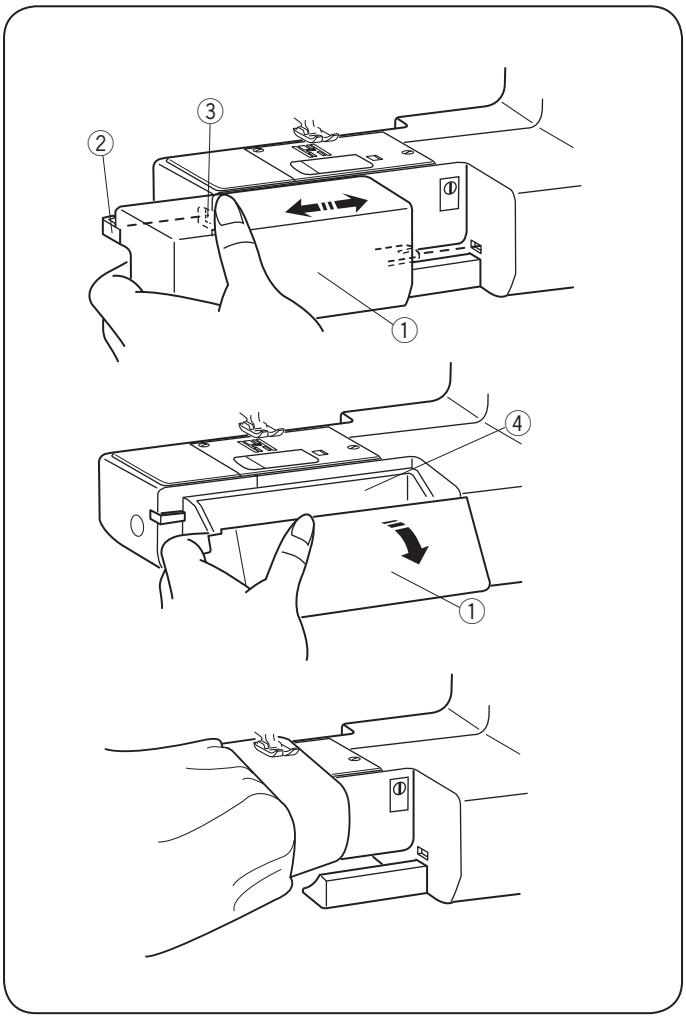

Uzatma

Uzatma ① dikiş alanının artmasını sağlar ve kolayca çıkartılarak burunlu dikim imkanı sağlar.

① Uzatma
② Tırnak
③ Yuva

• Uzatmayı çıkartmak

Resimde gösterildiği gibi uzatmayı sola doğru çekiniz.

• Uzatmayı takmak

Tırnağı ② deliğe ③ uzatma yerine oturana kadar sağa itiniz.

• Aksesuar saklama kutusu

Aksesuarlar uzatmanın ④ içinde muhafaza ediniz.

④ Aksesuar kutusu

• Burunlu dikim

Burunlu dikim çorap tamirlerinde, diz bölgelerindeki deliklerin tamirinde, manşet dikimlerinde ve çocuk giysilerindeki aşınmış bölgelerin tamirinde kullanılır.

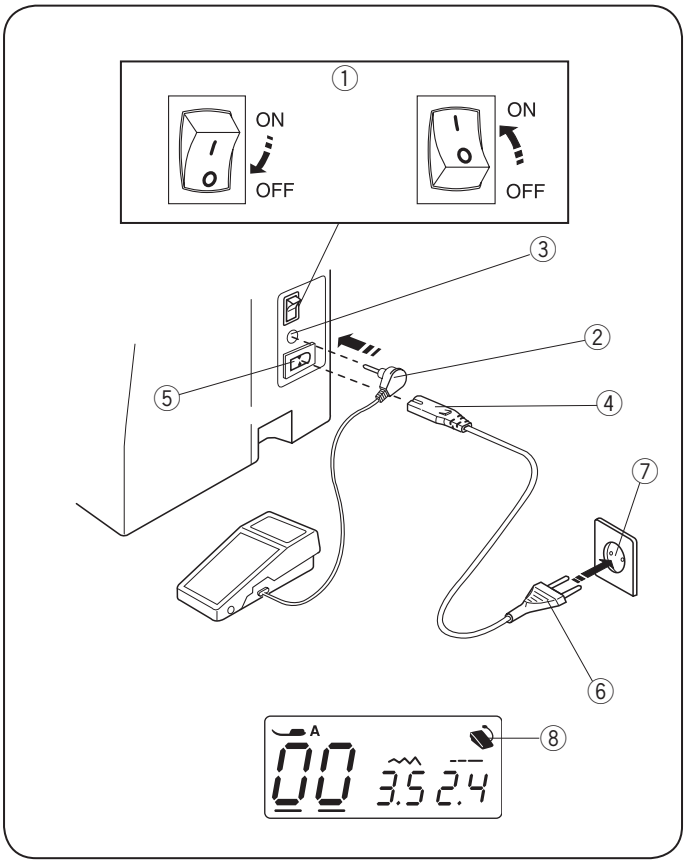

BÖLÜM II. DİKİŞE HAZIRLANMAK

Makineyi Prize Takmak

• **Pedalı kullanmak**

Makineyi kapatın ①.
Pedal fişini ② yerine takın ③. Makine fişini ④ makine soketine takın ⑤.
Elektrik fişini ⑥ duvar prizine takın ⑦. Makineyi açın ①.
Pedal makineye takılınca pedal işareti ⑧ ekranda görünecektir

① Açma/kapatma düğmesi
② Pedal fişi
③ Pedal soketi
④ Makine elektrik fişi
⑤ Makine elektrik soketi
⑥ Elektrik fişi
⑦ Elektrik duvar soketi
⑧ Ekrandaki pedal işareti

⚠ DİKKAT :

Güvenliğiniz için:

Dikim yaparken gözleriniz hep dikim alanında olmalı ve iplik horozu, volant ve iğne gibi hareket eden parçaları kesinlikle ellenmemeli. Aşağıdaki durumlarda her zaman makineyi kapatın ve prizden çekin:

- makineyi kendi başına bırakacaksanız.
- parça takarken ve çıkartırken.
- makineyi temizlerken.

Pedalın üzerine hiçbir şey koymayın aksi halde makine hiç durmadan çalışacaktır.

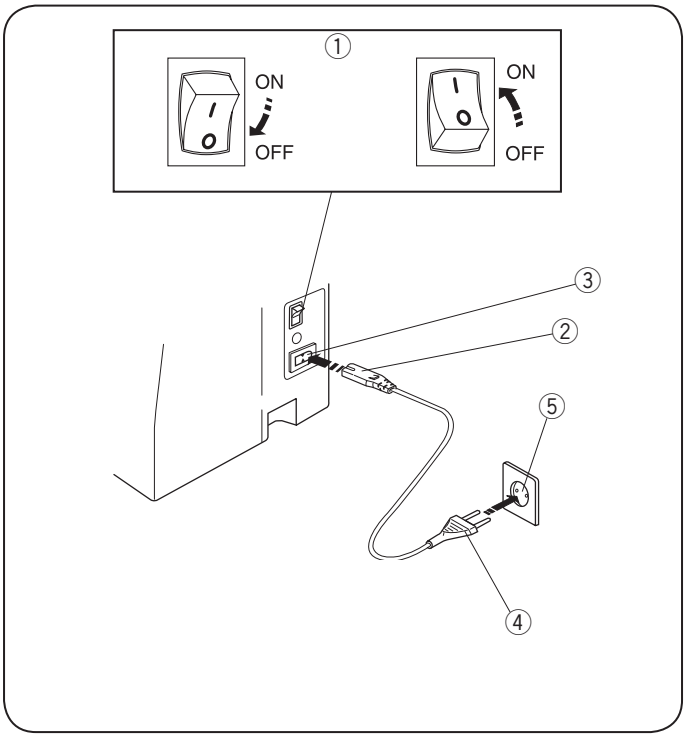

• **Açma/kapatma düğmesini kullanmak**

Makineyi kapatın ①.
Makine fişini ② makine soketine takın ③. Makine elektrik fişini ④ duvar elektrik prizine takın ⑤.
makineyi açın ①.

① Açma / kapatma düğmesi
② Makine fişini
③ Makine elektrik soketi
④ Makine elektrik fişi
⑤ Duvar elektrik prizi

NOT:
Pedal takılınca başlat / durdur düğmesi çalışmaz.

Makinenizi Kullanmadan Önce:

Makinenizi ilk defa kullanmadan önce ayağın altına ufak kumaş parçası yerleştirin ve makineye iplik takmadan birkaç dakika dikmeden çalıştırın. Yağ görürseniz silin.

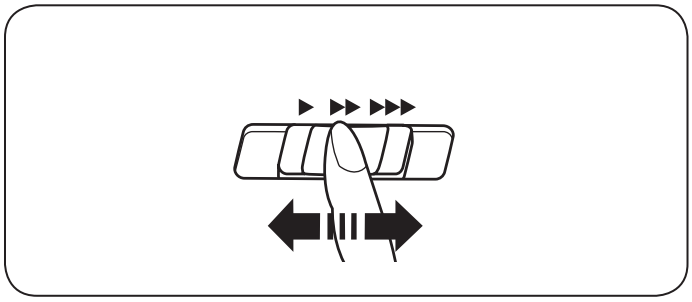

Dikiş Hızını Ayarlamak

Hız ayar düğmesi

Dikiş hız düğmesi ile ihtiyacınıza göre dikiş hızını ayarlayabilirsiniz.

Dikiş hızını artırmak için düğmeyi sağa doğru kaydırın.
Dikiş hızını azaltmak için düğmeyi sola doğru kaydırın.

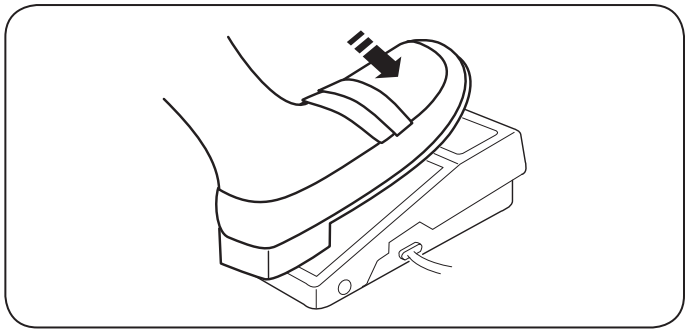

Pedal

Dikme hızı ayak pedal ile değişir.
Pedala ne kadar basarsanız makine o kadar hızlı çalışacaktır.

Ayak pedalına tam basıldığında makine hız kaydıracı ile ayarlanan hızın en üst düzeyinde çalışacaktır.

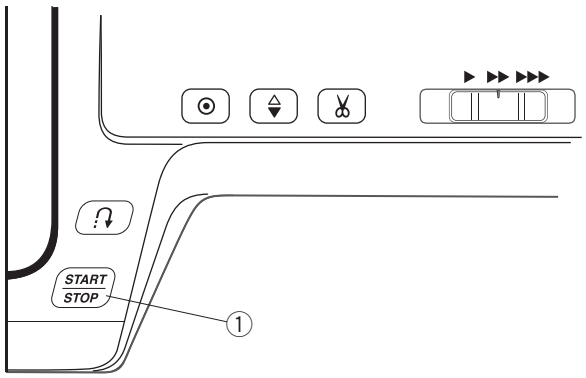

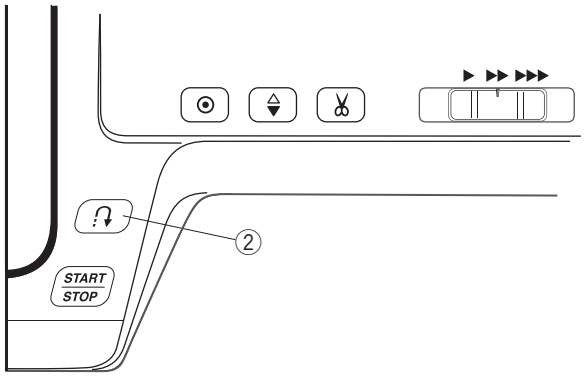

Makine Fonksiyon Tuşları

① Başlat / Durdur Tuşu

Ayağı indirin.
Başlat / Durdur tuşuna ① basarak makinenin dikişe başlamasını sağlayın.
Makine ilk birkaç dikişi yavaş dikditen sonra ayarladığınız dikiş hızında dikmeye devam edecektir.
Makineyi durdurmak için başlat/dudur tuşuna ① basın.

NOT:
•Başlat / durdur tuşu ① basılı tutulduğu sürece makine yavaş çalışacaktır .
•Pedal makineye takılıyken başlat / durdur tuşu ① çalışmaz.

② İleri Geri Dikiş tuşu

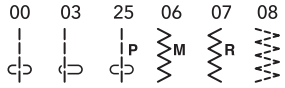

Makine ileri-geri tuşu ② basılı tutulduğu sürece geriye doğru diker.
İleriye doğru dikmek için tuşu ② bırakın.

Makine durduğunda ve pedal makine takılı olmadığında düğmeye ② basıp ve basılı tutarak yavaşca iler-geri dikiş imkanı sağlanır.
Düğmeyi ② bırakarak makine durdurulur.

Diğer dikişler kullanılır, 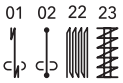

bu dikişler hariç.

Hemen dikiş sağlamlaştırmak için ileri-geri ② basın.
Makine otomatik olarak duracaktır.

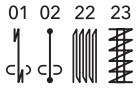

Sayfa 23, 39 ve 40'a bakın.

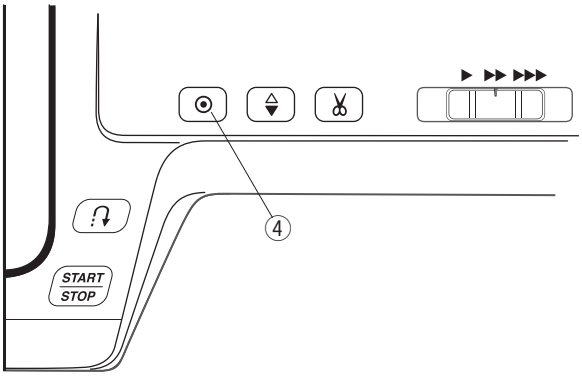

④ **Otomatik Dikiş Sağlamlaştırma**

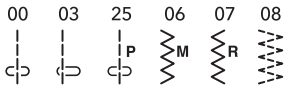

Otomatik kilit tuşuna ④ basarak hemen dikiş sağlamlaştırma yapılır. Makine otomatik olarak duracaktır.

Diğer dikişler

Otomatik kilit tuşuna ④ basarak hemen dikiş desen sonunda sağlamlaştırma yapılır. Makine otomatik olarak duracaktır.

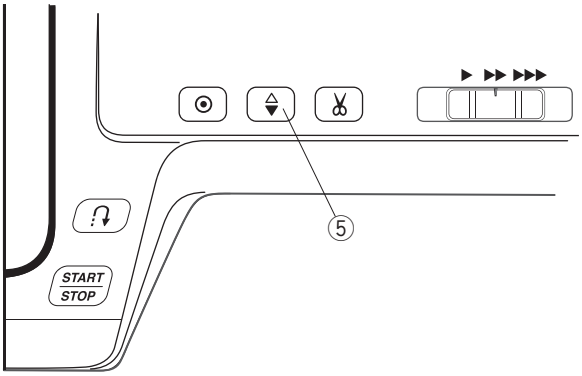

⑤ **İğne İndirme / Kaldırma Tuşu**

Bu tuşa ⑤ basarak iğneyi kaldırıp indirebilirsiniz.

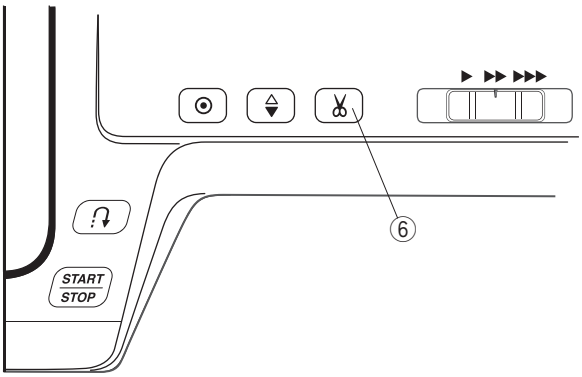

⑥ **Otomatik İplik Kesici**

Bu tuşa ⑥ basarak dikimin sonunda iplikleri kesersiniz.
Makine iplikleri keserken iplik kesim işareti ⑦ yanıp sönecektir.
İplikler kesildikten sonra masura ipliğini yukarıya almadan tekrar dikmeye devam edilebilir.

Dikimden sonra ipliklerin otomatik olarak kesilmesi için önce istediğiniz desen seçin ve sonra iplik kesim işareti ⑧ ekranda görülen kadar iplik kesim tuşunu basılı tutun.

Makine otomatik olarak dikiş sağlamlaştırmadan sonra iplikleri keser ve durur ileri -geri dikiş tuşu veya otomatik dikiş sonlandırma tuşu balırısa veya desen otomatik dikiş sonlandırma ile programlanırsa.

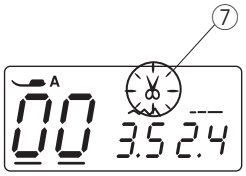

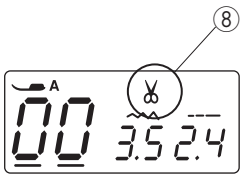

NOT:
Eğer kullanılan iplik 30 numara veya daha kalın ise ön kapaktaki iplik kesicisini kullanın.

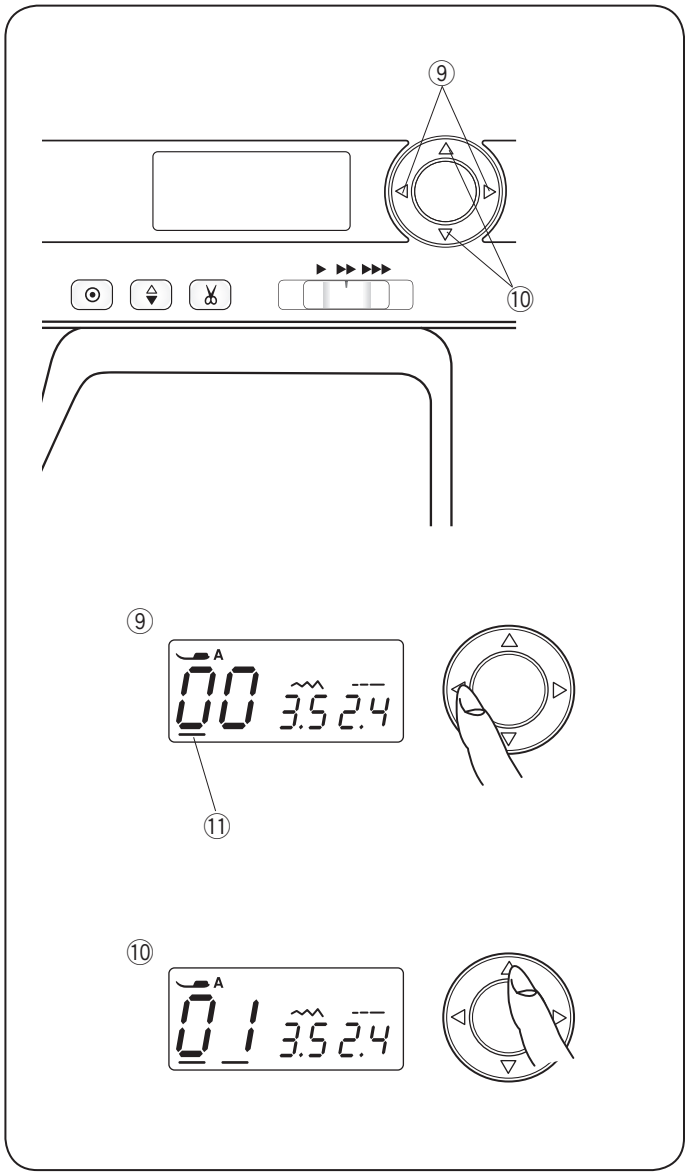

⑨ **Cursor Buttons**

Use these buttons to move the cursor ⑪ .

◁ Tuşuna basıldığında imleç sağa doğru hareket eder.
▷ Tuşuna basıldığında imleç sola doğru hareket eder.

⑩ **Değer Ayar Tuşuları**

Bu tuşlar ile ayarları değiştirebilirsiniz.

İmleci değiştirmek istediğiniz hanenin altına getirin.

△ Tuşuna basarak rakamı büyütürsünüz.
▽ Tuşuna basarak rakamı küçültürsünüz.

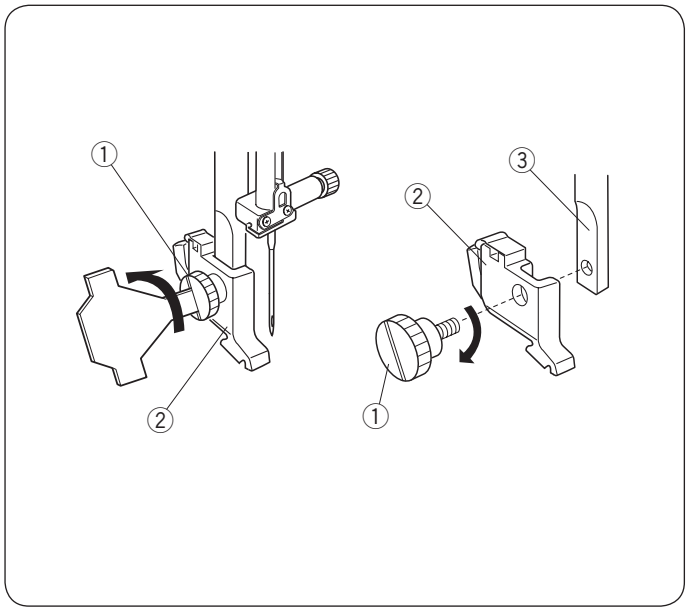

Ayak Tutucusunu Takmak ve Çıkartmak

> ⚠ **DİKKAT:**
> Ayağa değiştirmeden makineyi açma kaptma düğmesinden kapatın.

- **Ayak Tutucusunu Çıkartmak**
  Volantı saat yönün tersine çevirerek iğneyi en yüksek pozisyonuna getirin. Ayağı kaldırın ve tornavida ile vidayı ① saat yönün tersine çevirerek sökün.
- **Ayak Tutucusunu Takmak**

Ayak tutucusunun ② deliği ile ayak milinin ③ deliğini aynı hizaya getirin. Vidayı ① bu deliklerden geçirin. Vidayı ① tornavida ile saat yönüne çevirerek sıkın.

① Vida
② Ayak tutucusu
③ Ayak mili

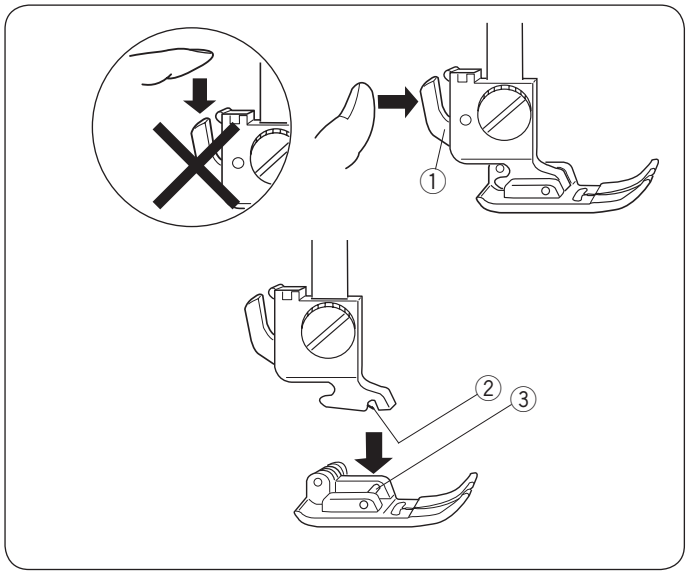

Ayak Değiştirmek

> ⚠ **DİKKAT:**
> Ayak tutucusunu takmadan veya çıkarmadan makineyi Aç/ Kapa düğmesinden kapatınız. Her zaman desene uygun ayak kullanarak iğne kırılmalarını engelleyin.

- **Ayak çıkartmak**
  Volantı saat yönün tersine çevirerek iğneyi en yüksek pozisyona getrin. Ayağı kaldırın ve ayak tutucunun arkasındaki kola ① basın.
- **Ayak takmak**
  Seçilen ayağın pimini ③ ayak tutucusunun altındaki yuva ② ile aynı hizaya gelecek şekilde yerleştirin. Ayağı indirerek ayağı yerine oturtun.

① Kol
② Yuva
③ Pim

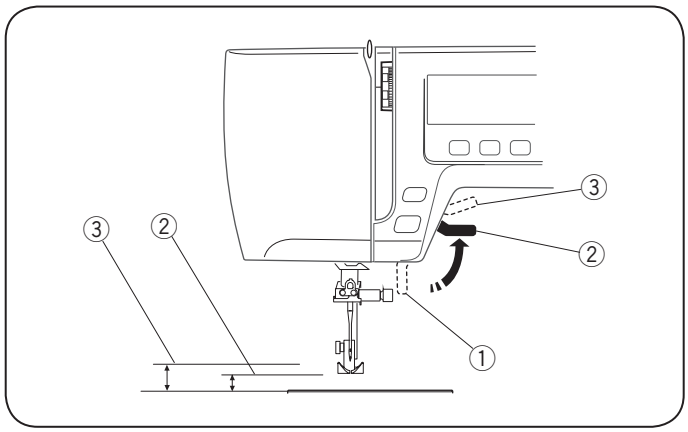

Ayak Kaldırıcısı

Ayak kaldırıcısı ① ayağı kaldırır ve indirir.
Ayağı normal yüksekliğinden ② 0.6 cm kadar daha yükseğe kaldırarak ayak değiştirmelerinde ve ayağın altına kumaş yerleştirmelerde kolaylık sağlar.

① Ayak kaldırıcısı
② Normal pozisyon
③ En yüksek pozisyon

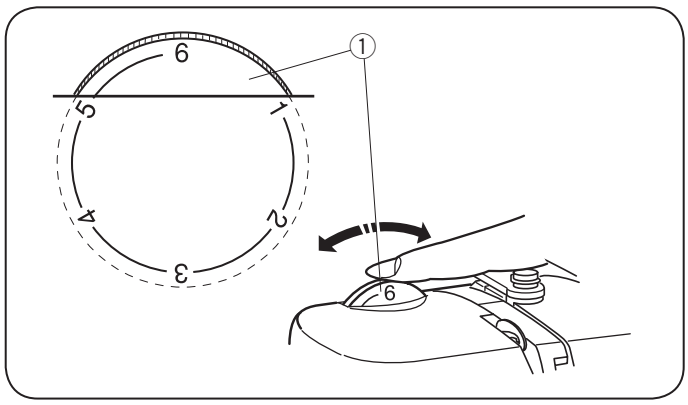

Ayak Baskı Düğmesi

Normal dikişlerde ayak baskı düğmesinin “6”ya ayarlanması gerekir.
Aplike, yama, teyel ve nakışlarda ayarın “3” ile "6" arası arası olması gerekir.
Şifon, dantel, organze ve diğer ince kumaşlar dikerken ayarın “1” ile “3”arası olması gerekir.
Çok esnek olan Velür ve Örmelere "1" nolu ayar gerekir.
Ayak baskı ayar düğmesini ① döndürerek istediğiniz ayar rakamını getirin.

① Ayak baskı ayar düğmesi

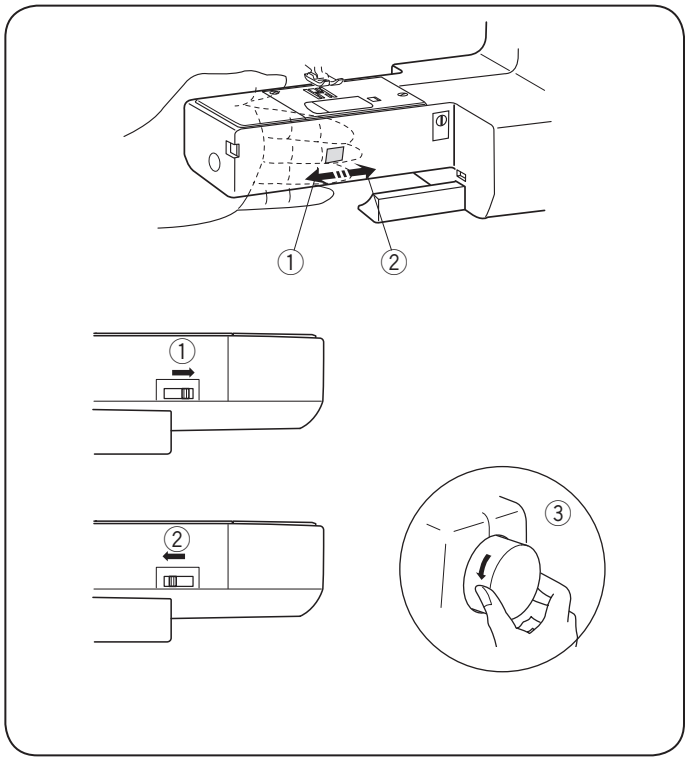

Dişliyi İndirmek veya Kaldırmak

Dişliyi indirme düğmesi makinenin burun bölümünün altkısmındadır.

① Dişliyi indirmek için düğmeyi okun yönüne doğru itin ①.

② Dişliyi kaldırmak için düğmeyi resimdeki gibi okun yönüne doğru itin ② ve volantı ③ kendinize doğru çevirin. Normal dikim için dişli kaldırılmış olması gerekir.

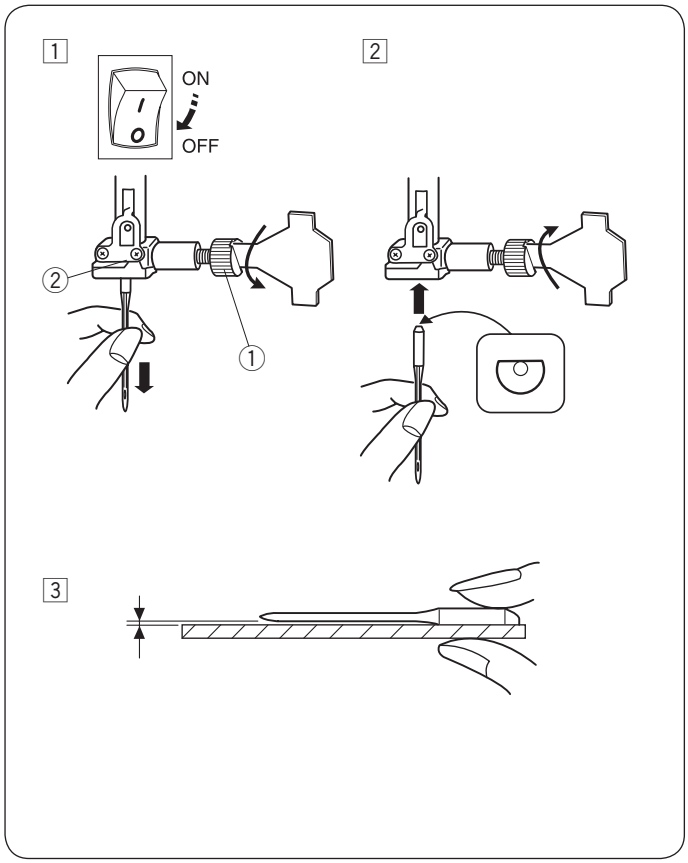

İğne Değiştirmek

⚠ DİKKAT:
İğne değiştirme işleminden önce makineyi kapatın.

1 Aç/Kapatma düğmesinden makineyi kapatın. Volantı saat yönün tersine çevirerek iğneyi en yüksek posizyona getirin ve ayağı indirin. İğne vidasını ① saat yönün tersine çevirerek gevşetin. İğneyi ② çikartın .

2 Yeni iğnenin ② düz tarafı arkaya bakacak şekilde takın. İğneyi takarken ② gidebildiği kadar yukarı itin. Vidayi ① saat yönünde çevirerek sıkıca sıkın.

3 İğnenin bozuk olup olmadığını belirlemek için iğnenin düz tarafını düz bir yüzey üzerine yerleştirin (iğne tabağı, cama vs.) Düz yüzey ile iğne arasındaki boşluğun düzgün olması gerekir. Hiçbir zaman kör iğne kulanmayınız.
İğneleri çapak ve körlük için sıkça kontrol edin. Örgülerde, ince ipeklerde ve ipeğe benzer kumaşlardaki sökükler ve yırtıklar tamir edilemez ve çoğunlukla hasarlı iğneler nedeni ile oluşur.

① Vida
② İğne takma yeri

İplik ve İğne Seçimi

* Genel dikiş için, 11/75 veya 14/90 numaralı iğne kullanın. İnce kumaşlarda ince iğne ve iplik kullanılmalı kumaşa zarar vermemek için.
* Kalın kumaşlar da iğne ipliğine zarar vermeyecek ve kumaştan rahar geçecek kalınlıkta olması gerekir.
* Gerçek dikişe başlamadan iğneyi atık kumaşta deneyin.
* Genel olarak iğne ve masurada aynı ipliği kullanın.

NOT:
Esnek, çok ince ve sentetik kumaşlar dikerken Mavi uç iğne (parça numarası 990311000, opsiyonel olara sattılır.) kullanımı tavsiye edilir. Mavi uçlu iğne kullanımı boş dikiş oluşumunu engeler.

Kumaş		İplik	İğne
İnce	İnce ipek Georgette Triko Yün, Polyester	İpek #80-100 Pamuk #80-100 Sentetik #80-100	#9/65–11/75
Orta	Pamuk Polyester İnce Jarse Yün	İpek #50 Pamuk #60-80 Sentetik #50-80 Pamuk #50	#11/75–14/90 #14/90
Kalın	Kot Jarze Kaplama Kapitone	İpek #50 Pamuk #40-50 Sentetik #40-50 İpek #30 Pamuk #50	#14/90–16/100 #16/100

NOT:
3 x #14/90 iğneler zarfın içinde mevcuttur.

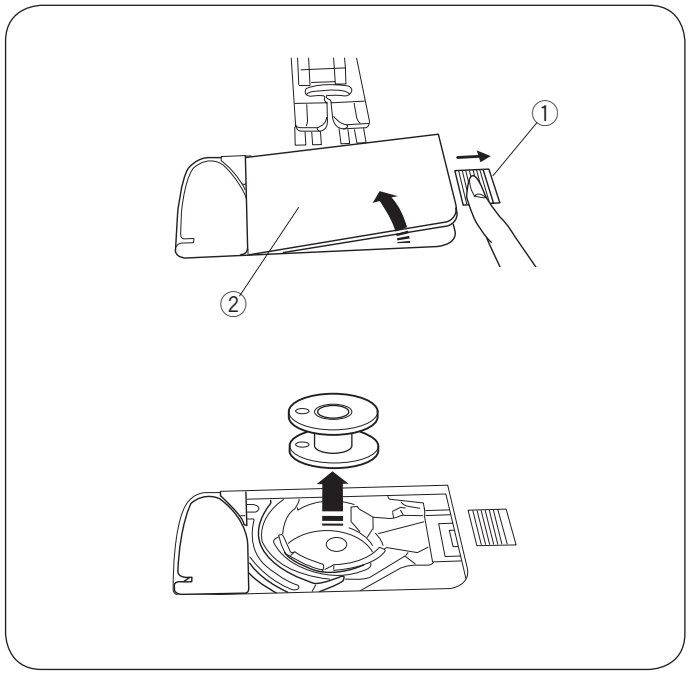

Masuralık

• Masurayı çıkartmak

Çağanoz kapağı açma düğmesini ① resimde görüldüğü hafifçe gibi sağa çekiniz ve çağanoz kapağını ② çıkartınız.
Masurayı yerinden çıkartınız.

① Çağanoz kapağı açma düğmesi
② Çağanoz kapağı

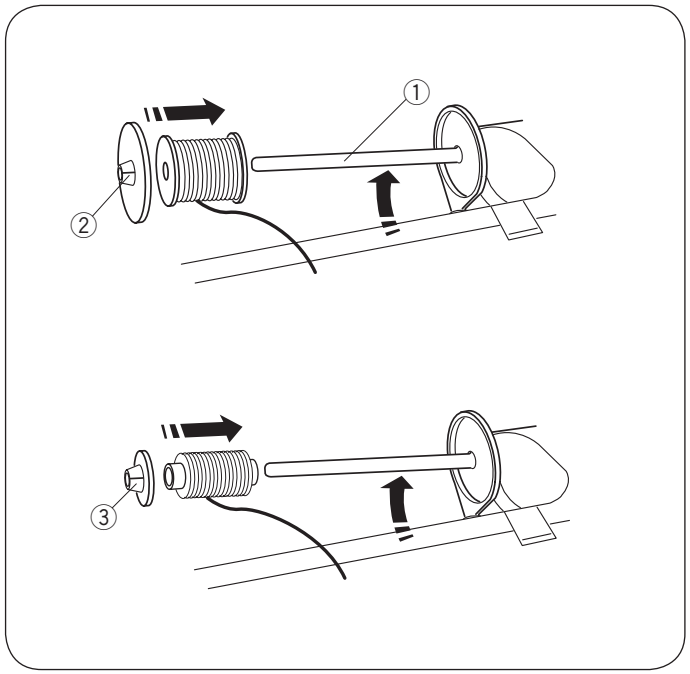

• Yatay makara mili

Makara milini kaldırın ①. Makara miline resimde görüldüğü şekilde iplik makaradan çekilebilecek şekilde makarayı yerleştirin. Büyük makara tutucusunu ② makaraya değecek şekilde yerleştirin.
Küçük makara tutucusu ③ ufak ve dar makarlarda kullanılır .

Makara milni indirin ①

① Makara mili
② Büyük makara tutucusu
③ Küçük makara tutucusu

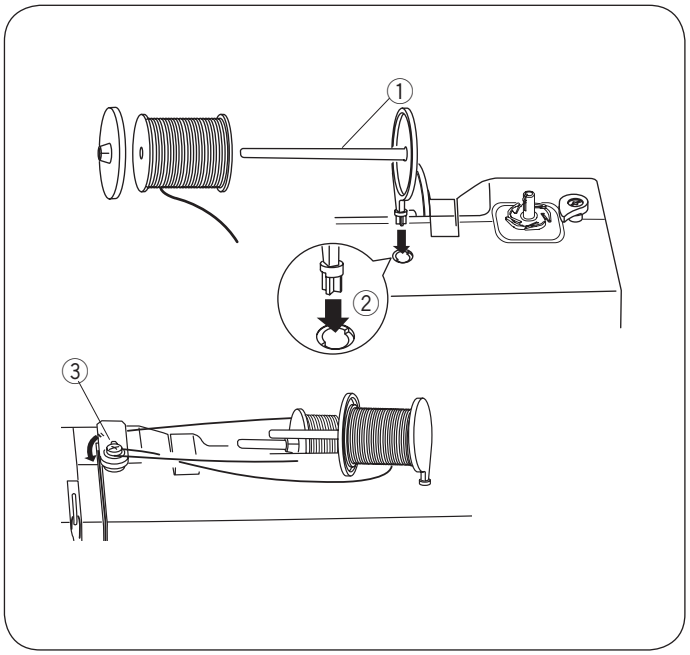

• Ekstra makara mili

Yedek makara mili ① makinadan iplik sökmeden masuraya iplik sarmak için kullanılır.
Yedek makara milini ① makinanın üstündeki deliğe ② yerleştirin. Ekstra makara mili masura sarma tansiyon diskin ③ yönünde olması gerekir. .

① Ekstra makara mili
② Ektra makara mili için delik
③ Masura sarma tansiyon diski

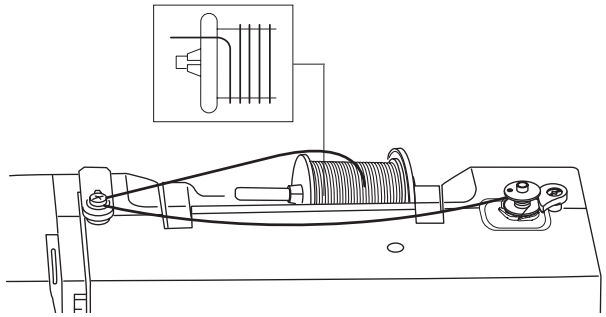

1

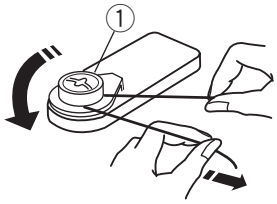

2

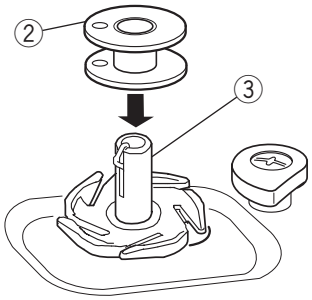

3

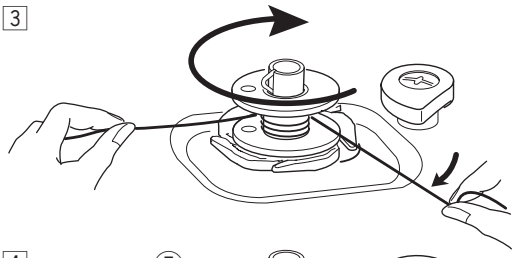

4

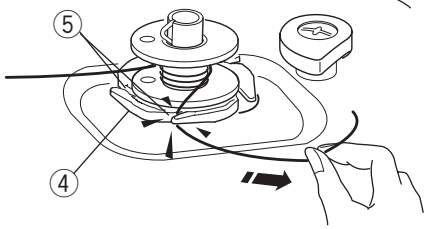

5

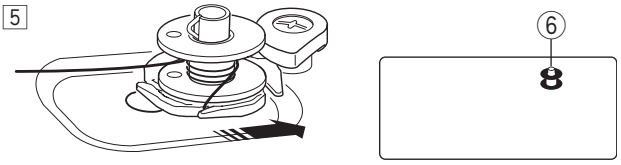

6

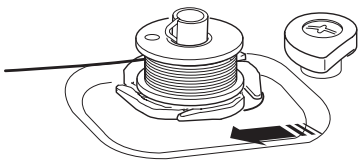

7

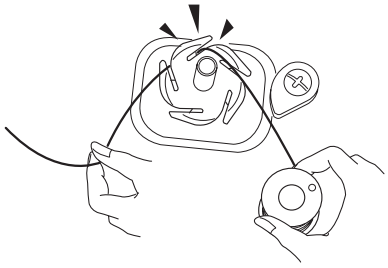

• Masura Sarma

NOTE:
• Masura sarmak için hız düğmesini en yükek ayara getirin.

1 Masuradan iplik çekin.
İpliği masura sarma tansiyonun etrafından geçirin.
① Masura sarma tansiyonu

2 Masurayı masura sarma miline takın.
② Masura
③ Masura sarma mili

3 İpliği masuraya getirin.
İpliği iki el ile tutun ve ipliği masuraya saat yönünde bir kaçkere sarın.

4 İpliği plakanın ⑤ çentiklerden ④ birinden geçirin ve ipliği çekerek kesin.
④ Plaka
⑤ Çentik

5 Masurayı sağ doğru çekin.
LCD ekranında masura işareti ⑥ çıkacaktır.
⑥ Masura işareti

6 Makineyi başlatın. Masura tamamen sarıldığında otomatik olarak durucaktır. Makineyi durdurun ve masurayı sola doğru çekerek orijinal pozisyonuna getirin.

7 İpliği plakanın çentiklerden birinden geçirin ve ipliği çekerek kesin.

Masurayı takmak

1

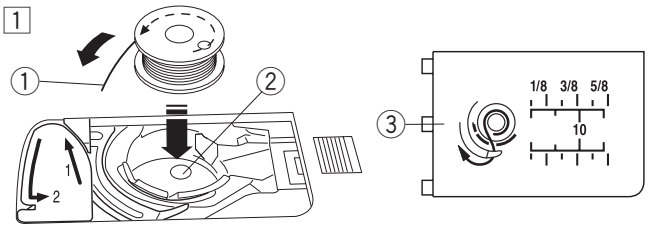

1 Masurayı ipliğin saat yönün tersine doğru masuradan çıkacak şekilde takın, mekik kapağında gösterildiği şekilde.
① İplik ucu
② Mekik
③ Mekik kapağı

2

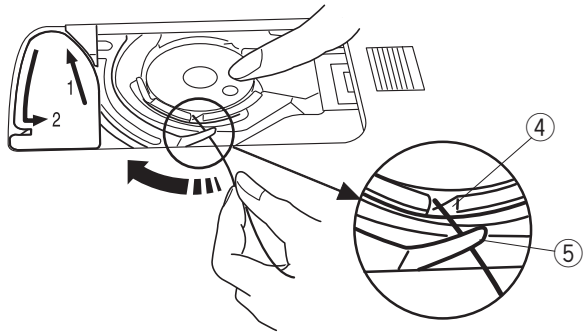

2 Masurayı dönmemsi için parmak uçlarınız ile tutun.
İpliği mekiğin önündeki çentikten geçirin. İpliği rehberin altından geçirmek için ipliği sola çekin.
④ Ön çentik
⑤ Rehber

3

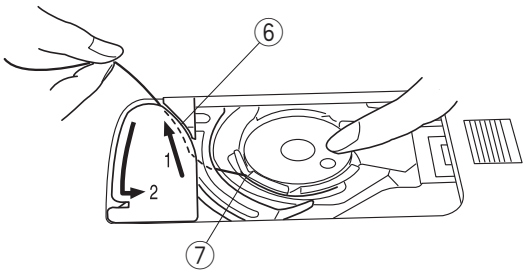

3 İpliği sola doğru alarak "1" işaretlenen geçişten geçirin.
İpliği mekiğin yan çentiğinden çıktığına emin olun.
⑥ 1 İşaretli geçiçiş
⑦ Yan çentik

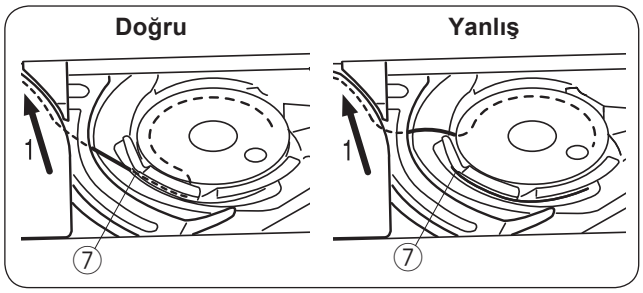

NOT:
Eğer iplik yan çentikden çıkmazsa o zaman tekrar ipliği 1 adımdan başlayarak geçirin.

4

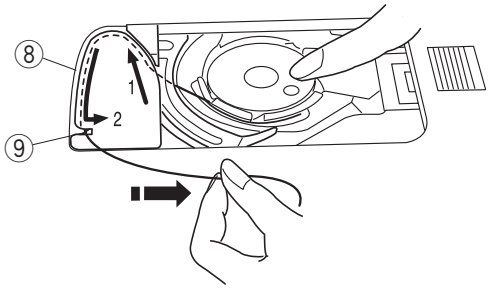

4 İpliği "2" olarak işaretlenen geçişten çekmeye devam edin ve ipliği sağ çekerek çentikten geçirin. İplik gereken uzunlukta kesilir ve tutulur.
⑧ Geçiş 2
⑨ Çentik (Masura iplik kesicisi)

5

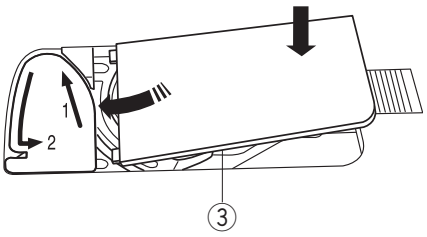

5 Mekik kapağın sol kenarını deliğe yerleştirin.
Mekik kapağını aşağıya iterek yerine oturturun.

NOT:
Aksi bildirilmediği taktirde ipliği yukarıya çekmeden dikişe başlanabilir.
Masura ipliği nasıl yukarı alınması için Sayfa 17'ye bakın.

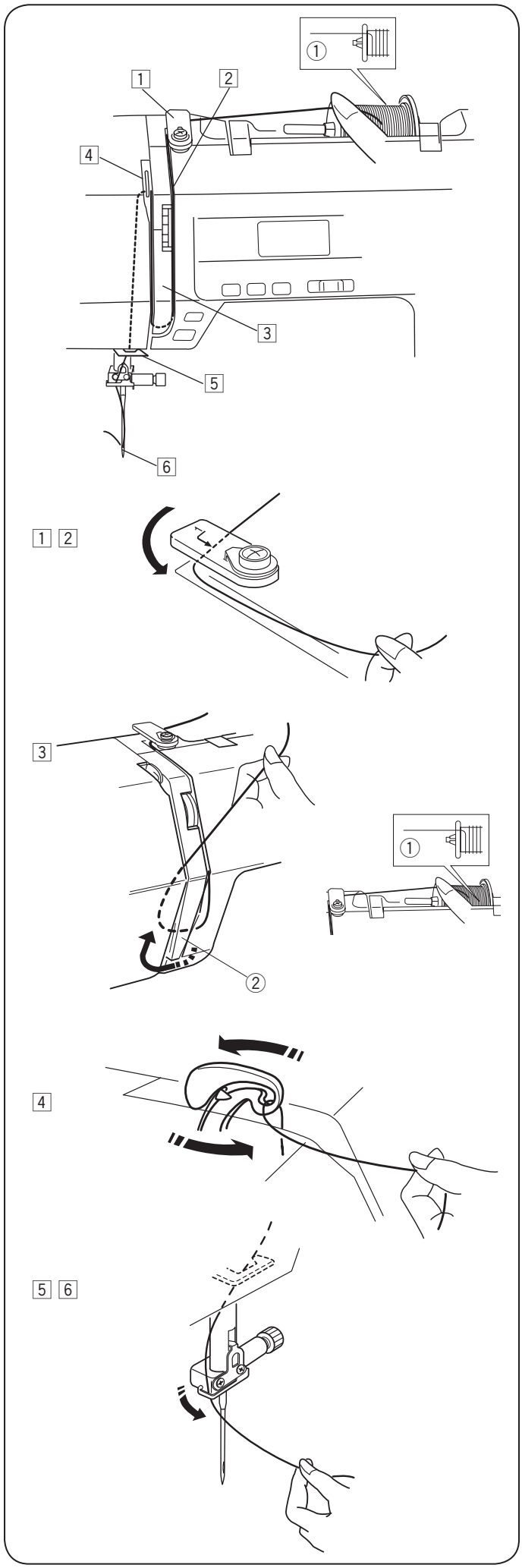

Makineye İplik Takmak

Ayağı kaldırın. İğne kaldır / indir tuşuna basarak Horozu en yüksek pozisyonuna kaldırın.

> ⚠ **DİKKAT:**
> Makineye iplik takmadan önce makineyi kapatın.

- **Makineye iplik takmak**

1 2 İpliğin ucunu üst iplik rehberin etrafından geçirin.

3 İpliği makaraya yakın ① tutarken, ipliğin ucunu aşağa çekerek kontrol yayının etrafından geçirin ②.
① Masura
② Kontrol yayı

4 Sıkıca çekerek ipliği horozun üzerinden sağdan sola doğru çekin ve horozun deliğine ipliği getirin.

5 İpliği alt iplik rehberinden geçirin.
İpliği soldan iğne milin arkasından geçirin.

6 İğneye ipliği önden arkaya doğru geççirin veya iplik takıcısını kullanın.

İplik Takıcı

⚠ DİKKAT:
İplik takıcısını kullanırken makineyi kapatın.

1

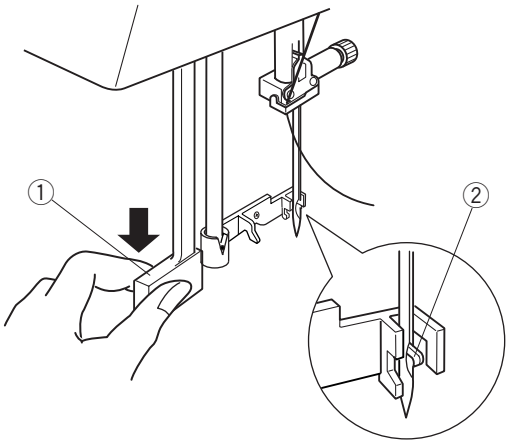

1 Ayağı indirin. İğneyi en yüksek pozisyonuna kaldırın. İğne takıcısını ① inebildiği kadar indirin. İğne takıcısının kancası ② iğnenin deliğinin arkasında arkadan önde doğru geçer.
① İğne takıcısı
② Kanca

2

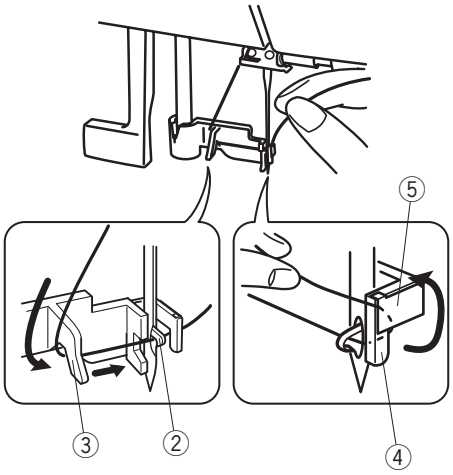

2 İpliği birinci tırnağ (a) ③ ile ikinci tırnağa (b) ④ doğru çekerek kancanın altından ② geçirin. İpliği ikinci tırnağının (b) ④ sağa tarafından çekerek ipliği ikinci tırnak (b) ile tutucu plakanın ⑤ arasından geçirin.
③ Tırnak (a)
④ Tırnak (b)
⑤ Tutucu plaka

3

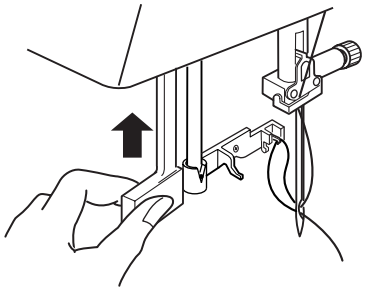

3 İplik takıcıyı ok işaretin yönüne doğru kaldırırarak iğne deliğinde ipliğin oluşturduğu halkayı çekin.

4

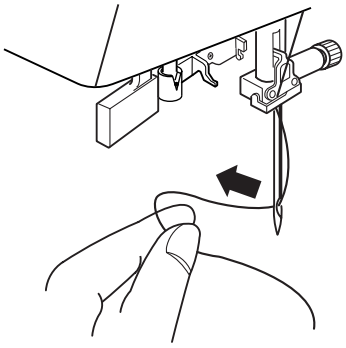

4 İpliği iğne deliğinden geçirin.

NOT:
İplik takıcısı #11 den #16 nolu iğneler veya mavi uçlu iğneler ile kullanılır. 50 den 90 nolu iplikler tavsiye edilir.

Masura ipliğini yukatıya almak

Otomatik iplik kesici kullanımdan sonra veya masuraya iplini takmadan sonra masura ipliğini yukarıya almadan dikişe başlayabilinir.
Ancak, büzgü dikişleri...vs dikiliyorsa yukarıya almanız gerekiyor.

1

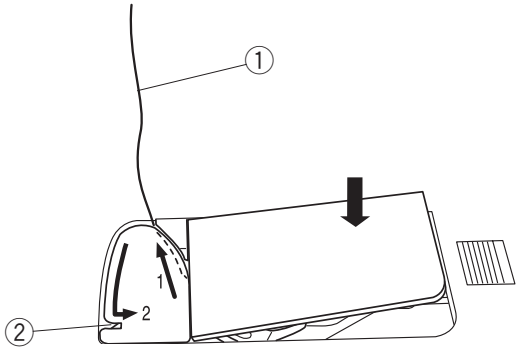

1 Masurayı çıkartın. Masurayı tekrar mekiğe takın ve masuraya ipliği sayfa 14 deki talimatlara göre takın, ancak gösterildiği gibi masura ipliğinde10cmin uzunlukda uç bırakın.
① Masura ipliği

NOT:
Masaura ipliğini masura iplik kesicisi ile kesmeyin.
② Masura iplik kesicisi

2

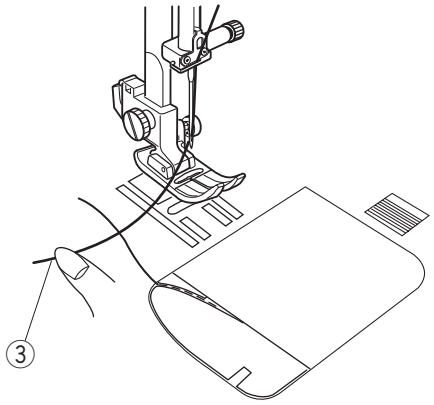

2 Ayağı kaldırın. iğne ipliğini sol elinizle hafifce tutun.
③ ı İğne ipliği

3

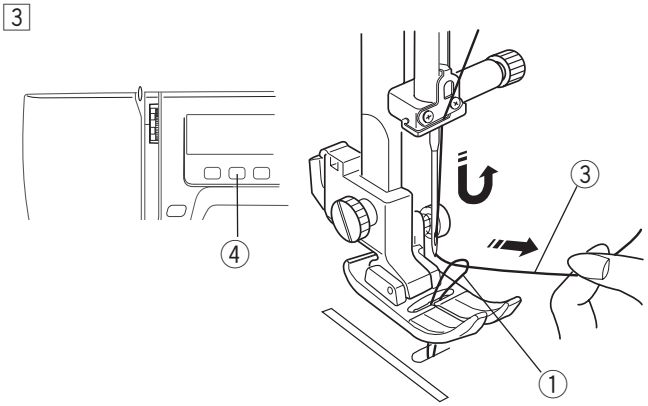

3 ıiğne kaldır/indir tuşuna iki kere basın ve iğneyi indirin ve kaldırın ve masura ipliğini yukarıya alın.
④ ı İğne kaldır/indir tuşu

4

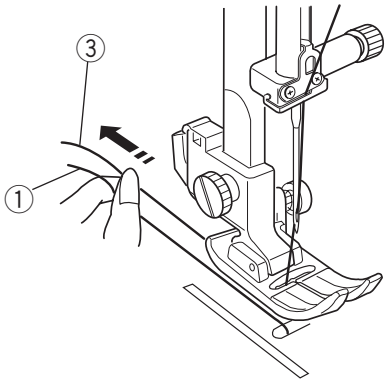

4 ılki ipliği 10cm kadar ayağın altından arkaya doğru çekin.

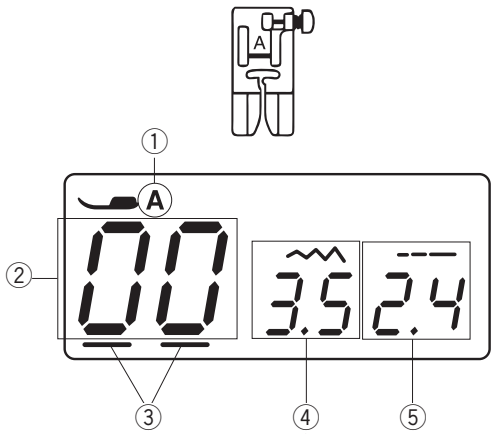

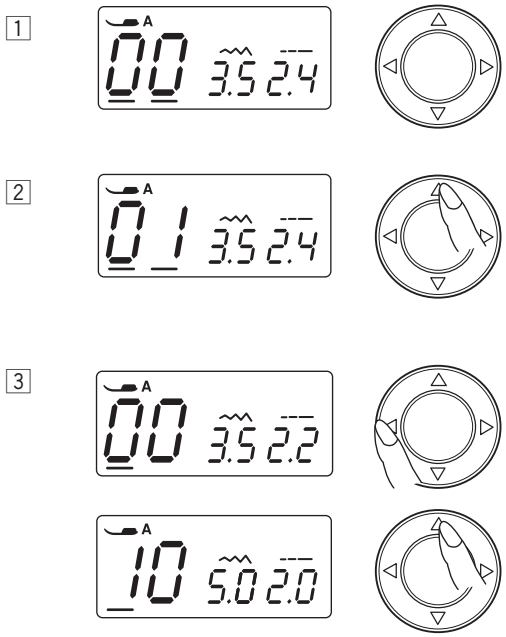

LCD Ekran

Makine açıldığında LCD ekranı aşağıdaki bilgileri gösterir.

① Tavsiye edilen ayağın tanım harfi
② Dikiş desen numarsı
③ İmleçler
④ Dikiş genişliği
⑤ Dikiş uzunluğu

1 İmleci desen numarasının altına getirmek için ◁ ▷ tuşlarına kullanın.
Makine açıldığında imleçler iki rakamın altında olacaktır.

2 △ ▽ tuşlarını kullanarak dikiş desen numarasını seçebilirsiniz.
Tuşlara her basıldığında rakam 1 seviye artar veya azalır.

3 ◁ tuşuna basarak imleci dikiş desen numarasının ilk hanesine yürütebilirsiniz.
İmleç ilk hanedeyken tuşa her basıldığında 10 basamak artar veya azalır.

Dikiş Desen

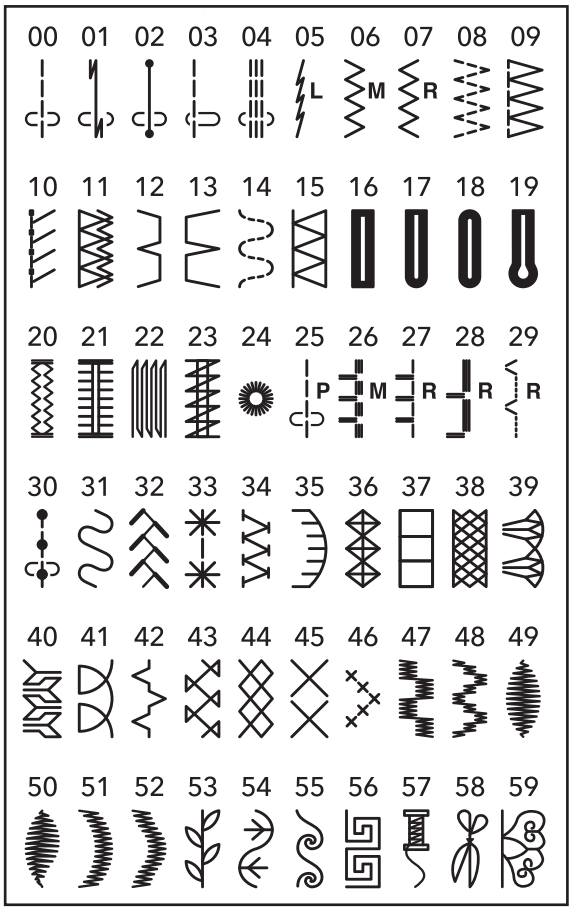

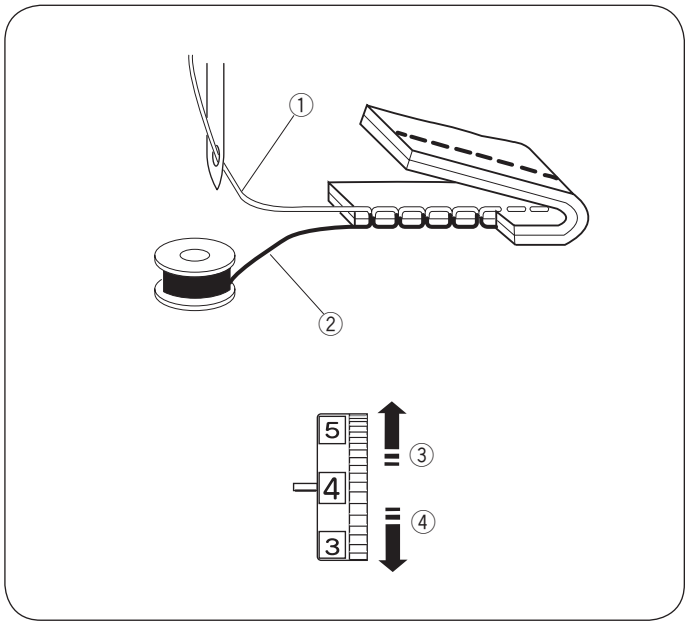

Düz Dikiş için İplik Tansiyonunu Ayarlamak

• Doğru tansiyon

① İğne ipliği (üst iplik)
② Masura ipliği (alt iplik)
③ Gevşetmek için
④ Sıkmak için

Uygun düz dikişde iki kat kumaşın arasında iplikler resimde gösterildiği gibi klitli kalır. Eğer dikiş yerin üstüne ve altına bakarsanız dikişlerin balanslı olduğunu göreceksiniz.
İğne iplik tansiyonunu ayarlarken rakam nekadar büyükse üst iplik tansiyonu okadar sıkı olacaktır.
Netice aşağıdaki kriterler belirler:
- Kumaşın sertliği ve kalınlığı
- Kumaş kat sayısı
- Dikiş türü

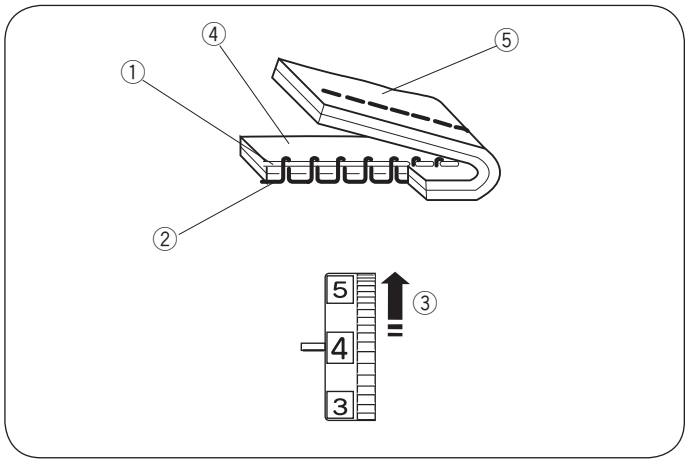

• Tansiyonun çok sıkı olması

① İğne ipliği (üst iplik)
② Masura ipliği (alt iplik)
③ Tansiyonu gevşetmek için
④ Kumaşın ön yüzü (üst tarafı)
⑤ Kumaşın ters yüzü (alt tarafı)

Masura ipliği kumaşın ön yüzünde görülür ve dikiş inişli çıkışlı his edilir. Tansiyon ayar düğmesini daha küçük rakama getirerek iğne iplik tansiyonunu azaltın.

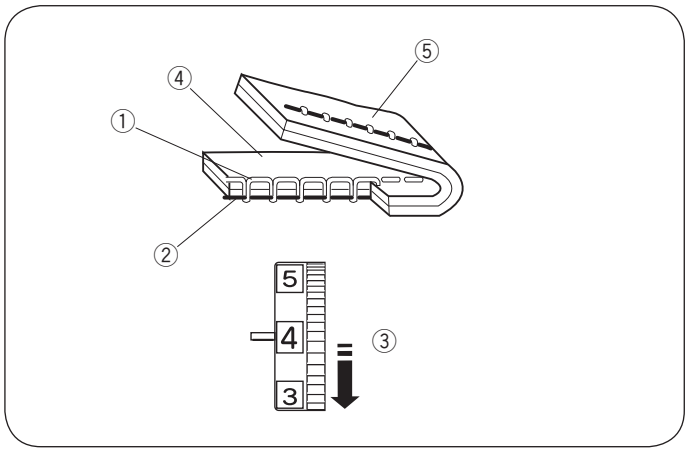

• Tansiyonun çok gevşek olması

① İğne ipliği (üst iplik)
② Masura ipliği (alt iplik)
③ Tansiyonu sıkmak için
④ Kumaşın ön yüzü (üst tarafı)
⑤ Kumaşın ters yüzü (alt tarafı)

Masura ipliği kumaşın ters yüzünde görülür ve dikiş inişli çıkışlı hissedilir. Tansiyon ayar düğmesini daha büyük rakama getirerek iğne iplik tansiyonunu arttırın.

Zig-zag Dikiş İçin İğne İplik tansiyon ayarı

Düzgün zig-zag dikiş için, masura ipliği kumaşın ön yüzünde gözükmez ve iğne ipliği de kumaşın ters yüzünde çok gözükür.
Doğru görünüm için lütfen resme bakınız.
Görüntüğünün aynısını yakalamak için iğne ipliğini gerektiği gibi ayarlayın.

• Doğru tansiyon

① Kumaşın ön tarafı
② Kumaşın ters tarafı

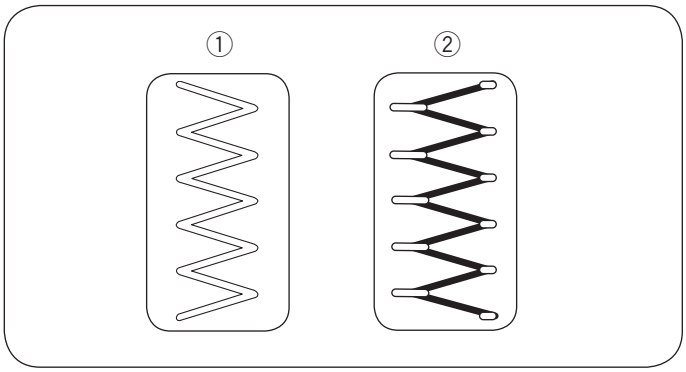

Dikişi büzüştürmeden iğne ipliğinin kumaşın ters yüzünde veya masura ipliğinin kumaşın ön yüzünde gözükmesini en az düzeye indirin.
Neticeler kumaşa, ipliğe ve dikiş şartlarına göre değişebilir.

• Tansiyonun çok sıkı olamsı

① Kumaşın ön tarafı
② Kumaşın ters tarafı

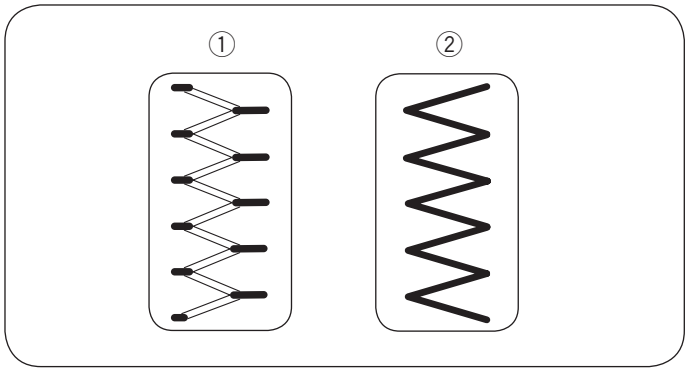

Her bir zig-zag köşesi kumaşın ön yüzünde beraber çekilir.

• Tansiyonun çok gevşek olması

① Kumaşın ön tarafı
② Kumaşın ters tarafı

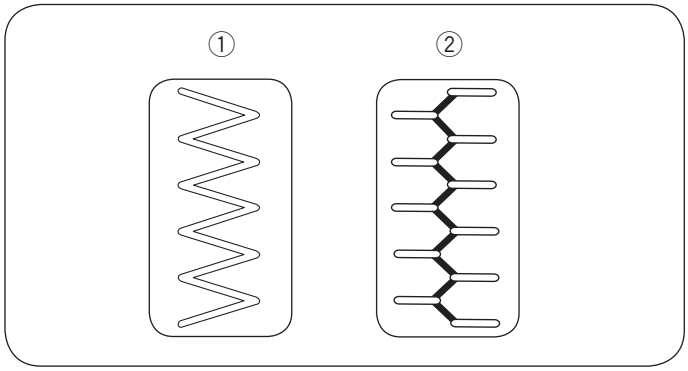

Her bir zig-zag köşesi kumaşın ters yüzünde beraber çekilir.

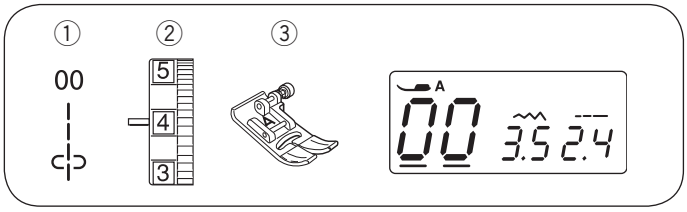

BÖLÜM III. BASİT DİKİŞ

Düz Dikiş

① Desen: 00
② İğne˘iplik˘tansiyonu: 2 den 6'ya kadar
③ Ayak: Zig-zag ayağı A

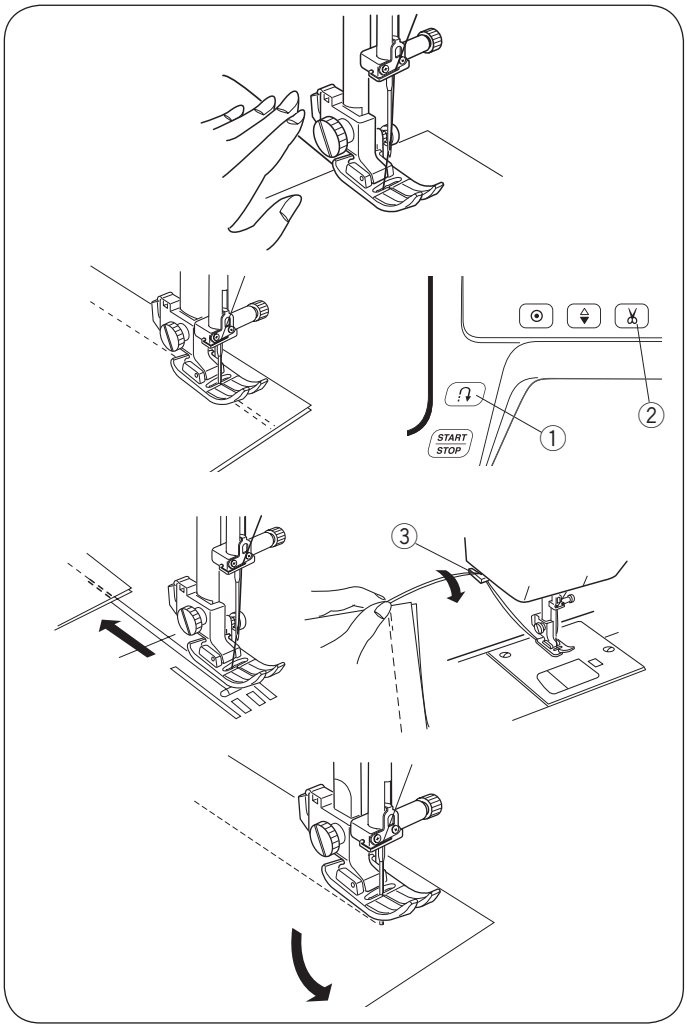

NOT:
Saten Dikiş Ayağı F, Açık Çatal Saten Dikiş Ayağı F2 veya Otomatik İplik Ayağı R ile kullanılıyorsa ipliği tutmak için sola çekin.

• Dikişe başlamak

Ayağı kaldırın ve kumaşı plakanın üzerindeki dikiş rehber cizgisinin (en çok kullanılan 5/8˝ (1.6 cm)) yanına yerleştirin. İğneyi dikişe başlamak istediğiniz noktaya indirin. Ayağı indirin ve iplikleri geriye doğru çekin. Makineyi çalıştırın. Kumaşın hafifçe dikiş cizgisinin hizasında çekmeden kendi kendine˘ilerlemesini˘sağlayın.

• Dikişi bitirmek

Dikişin başını ve sonu sağlamlaştırmak için ileri-geri dikiş düğmesine ① basın ve birkaç dikiş yapın. İplikleri kesmek için iplik kesme tuşuna ② basın veya makine eğer LCD ekranında otomatik iplik kesme sembölü gözüküyorsa otomaitk iplikleri keser (sayfa 7'e Bkz.)

① İleri-geri dikiş tuşu
② İplik kesici

Ayağı kaldırın.

Kalın iplik kesimlerinde ön kapağın yan tarafında bulunnan iplik kesicisini ③ kullanın.

③ İplik kesici

Dikiş yönü değiştirmek

Makineyi durdurun ve ayağı kaldırın.
Kumaşı iğnenin etrafında döndürerek dikiş yönünü değiştirin.
Ayağı indirin ve yeni yönde dikmeye başlatın.

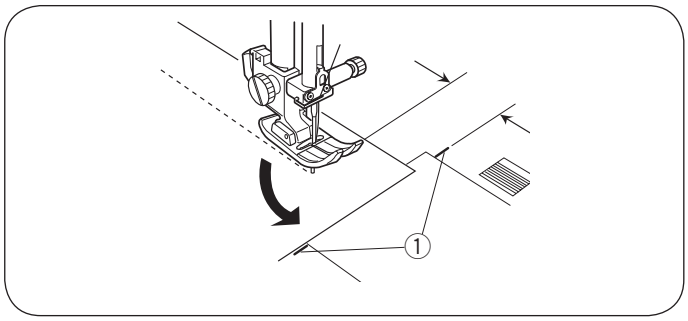

Kare Köşe Dönmek

Kare köşeyi dönerken 5/8˝ lik dikiş mesafesini korumak için iğne plakanın üzerindeki rehberi kullanın.
Kumaşın ön kenarı köşe dönme rehber çizgisine ① gelmeden dikişi durdurun.
İğneyi indirin.
Ayağı kaldırın ve kumaşı saat yönün tersine 90° döndürün.
Ayağı indirin ve yeni yönde dikmeye başlayın.

① Köşe dönme rehber

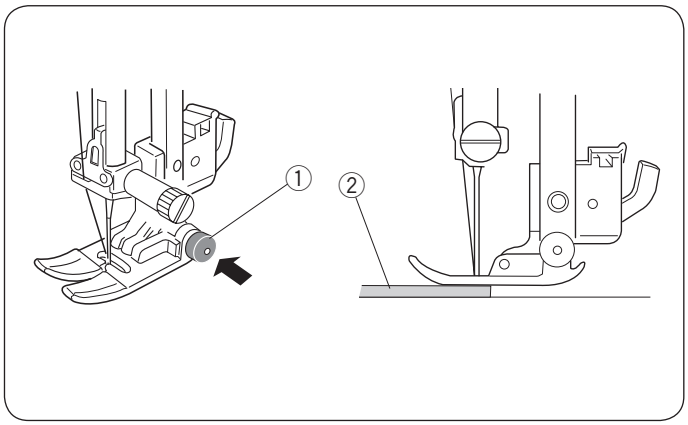

Kalın Kumaş Dikimi

Ayaktaki siyah düğmeye ① ayak indirmeden önce basılırsa ayağı yatay pozisyonda kilitler. Bu dikim başında ② kumaşın düzgün ilerlemesini ve birkaç kat dikişlerin üzerinden dikiminde yardımcı olur.
Kalın dikim yerine gelince iğneyi indirin ve ayağı kaldırın. Ayakta öndeki çatala basarken ayağın siyah düğmeye basın, ayağı indirin ve dikmeye devam edin. Düğme ① birkaç dikişten sonra serbest kalır.

① Siyah düğme
② Kalın kumaş

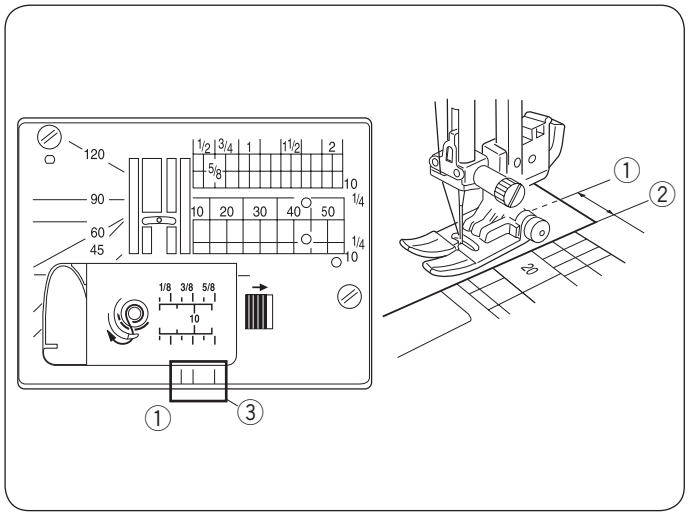

Plaka

Plakanın ve çağanoz kapağın üzerindeki rehber çizgileri sizin kumaş kenarı ve dikişin arasındaki mesafeyi ölçmenize yardımcı olur. Plakadaki rakamlar iğnenin orta pozisyonun ① ve kumaşın kenarın ② arasındaki mesafeyi göstermektedir.

① İğne orta pozisyonu
② Kumaş kenarı

Numara	10	15	30	40	3/8	1/2	5/8	1	1 1/2
Mesafe (cm)	1.0	1.5	3.0	4.0	—	—	—	—	—
Mesafe (inç)	—	—	—	—	3/8	1/2	5/8	1	1 1/2

Ön rehber çizgileri ③ orta iğne pozisyonundan ① 1/4″, 3/8″ ve 5/8″ işaretlenmiştir.

③ Ön rehber çizgileri

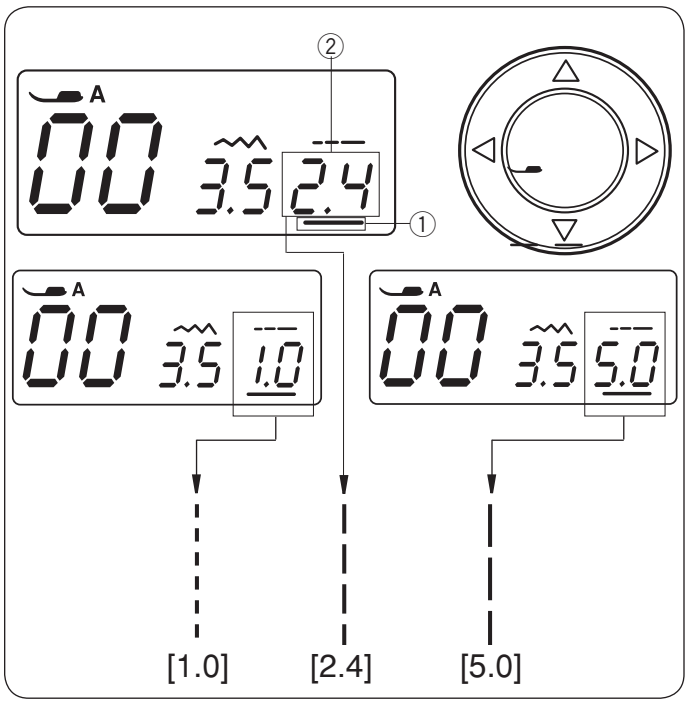

• Dikiş uzunluğunu ayarlamak

◁ ▷ İmleç tuşlarına basarak imleçi ① dikiş uzunluğu “2.4” ② (fabrika ayarı) altına getirin.

▽ tuşuna basarak dikiş uzunluğunu küçültün.
△ tuşuna basarak dikiş uzunluğunu büyütün.

Dikiş uzunluğu 0.0 ile 5.0 arası ayarlanabilin.

① İmleç
② Dikiş uzunluğu (2.4)

NOT:
İleri-geri dikiş uzunluğu 4.0 dan daha uzun ayarlanamaz.

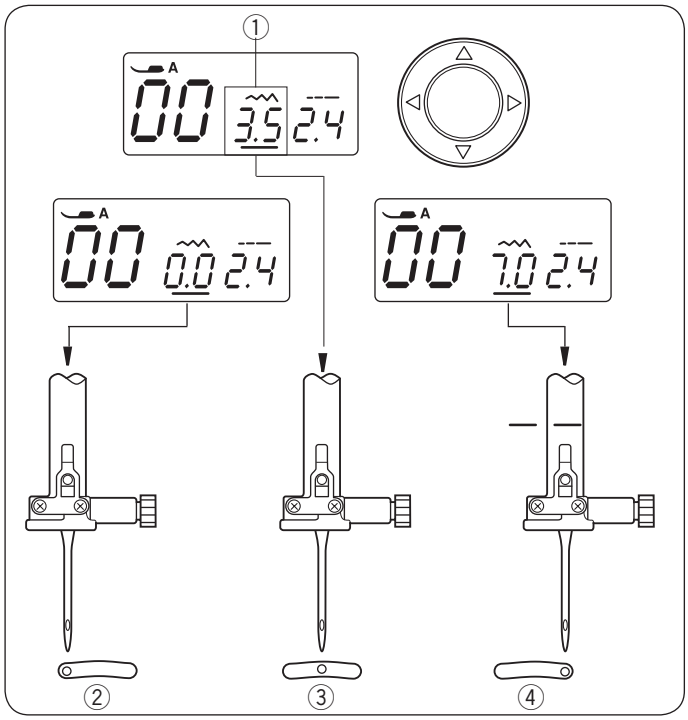

İğne pozisyonun ayarlamak •

Düz dikiş d esenleri 00~04, ve 30~32 ,için İğne pozisyonu ayarlanabilir.

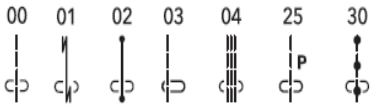

◁ ▷ İmleç tuşlarına basarak imleçi dikiş genişliği “3.5” ① (fabrika ayarı) altına getirin.

▽ basarak iğneyi sağa doğru hareket eder ④. tuşuna
△ basarak iğneyi sola doğru hareket eder ②. tuşuna

① Dikiş genişliği (3.5)
② Sol (0.0)
③ Orta (3.5)
④ Sağ (7.0)

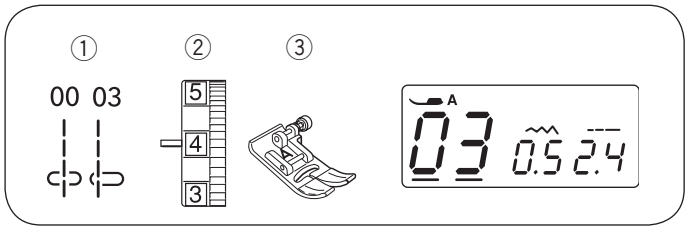

Düz Dikiş

① Desen: 00 veya 03
② İğne iplik tansiyonu: 2 den 6'ya
③ Ayak: Zig-zag ayağı A

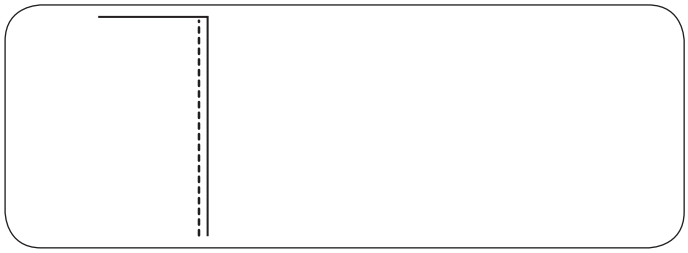

Giyim dikimi, fermuar dikimi ve dahası.
Desen 03 ince kumaşlarda kullanılır.

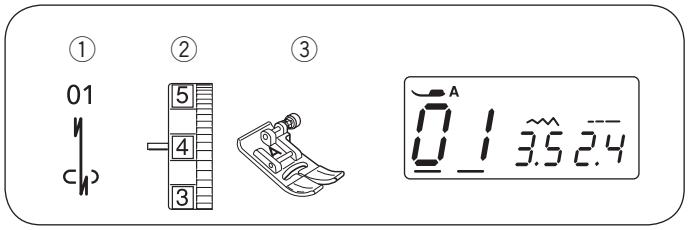

Otomatik dikiş sonlandırma

① Desen: 01
② İğne iplik tansiyonu: 2 den 6'ya
③ Ayak: Zig-zag ayağı A

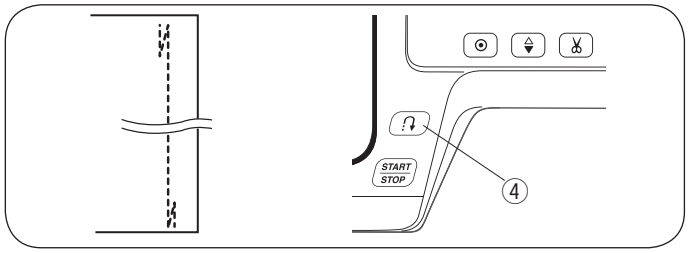

Bu dikişi kullanarak dikişlerin başını ve sonunu sağlamlaştırabilirsiniz.
Dikişin sonuna geldiğinizde ileri-geri düğmesine ④ bir kere basın. Makine dört geri dikiş ve dört ileri dikiş dikip otomatik duracaktır.
④ İleri-geri tuşu

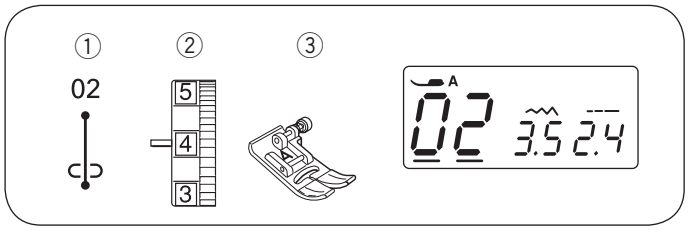

Dikiş sonlandırma

① Desen: 02
② İğne iplik tansiyonu: 2 den 6'ya
③ Ayak: Zig-zag ayağı A

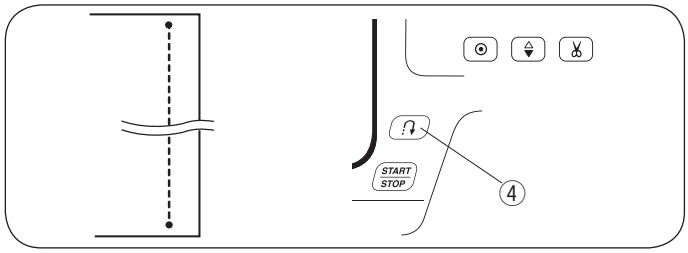

Bu özel dikiş gizli gizli dikiş donlandırması gerekend durumlarda kullanılır.
İğneyi kumaşın ön kenarına yakın indirin . Makine birkaç dikiş sonlandırma dikdikten sonra ileri dikmeye devam edecektir.
Dikişin sonuna geldiğinizde ileri-geri düğmesine ④ basarsanız makine dört geri dikiş ve dört ileri dikiş dikip otomatik duracaktır.
④ İleri-geri tuşu

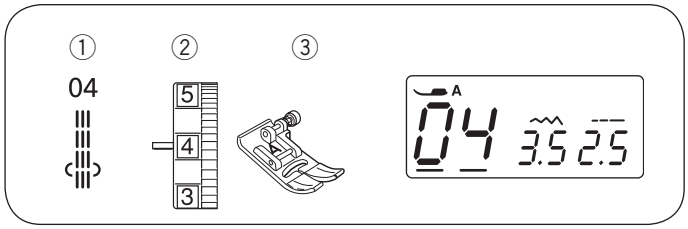

Üçlü Dikiş

① Desen: 04
② İğne iplik tansiyonu: 2 den 6'ya
③ Ayak: Zig-zag ayağı A

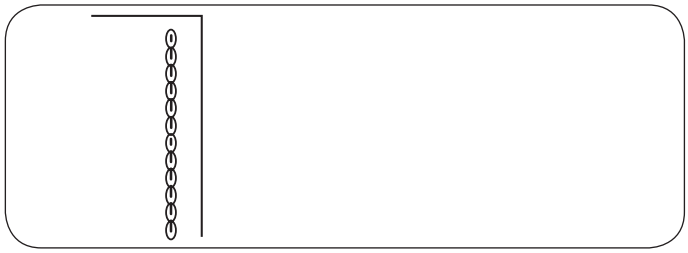

Bu güçlü ve dayanıklı dikişin rahatlık ve dayanıklık sağlaması için esneklik ve güç gereken bölgelere uygulanması tavsiye edilir. Pantalon ağlarını ve kol altı bölgelerini sağlamlaştırmak için kullanılır.
Ayrıca sırt çantası gibi ürünler dikerken de daha fazla güç için kullanılabilinir.

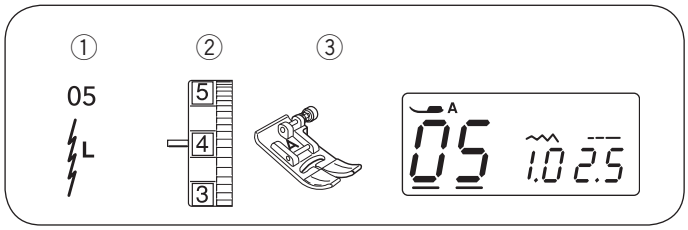

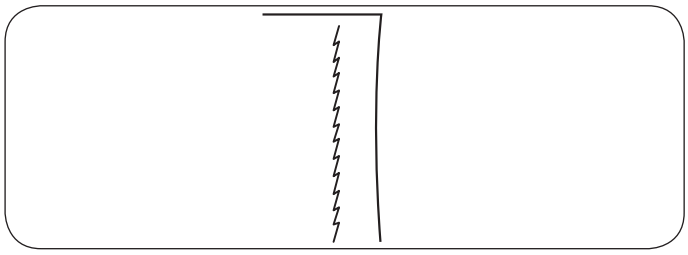

Esnek kumaş dikişi

① Desen:	05
② İğne iplik tansiyonu:	3 den 6'ya
③ Ayak:	Zigzag ayağı A

Bu dar esnek dikiş örme kumaşlarda ve meyil dikişlerde buruşma yapmaması için tasarlanmıştır ve aynı zamanda dikişin tam düz durmasını sağlar.

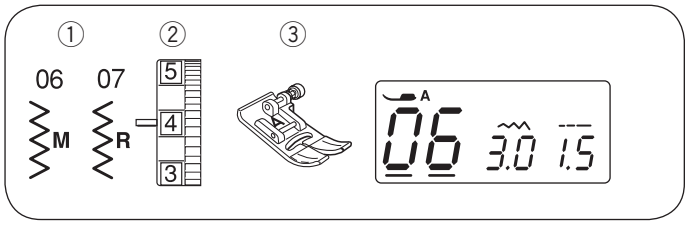

Zig-zag dikiş

① Desen: 06 veya 07
② İğne iplik tansiyonu: 2 den 6'ya
③ Ayak: Zig-zag ayağı A

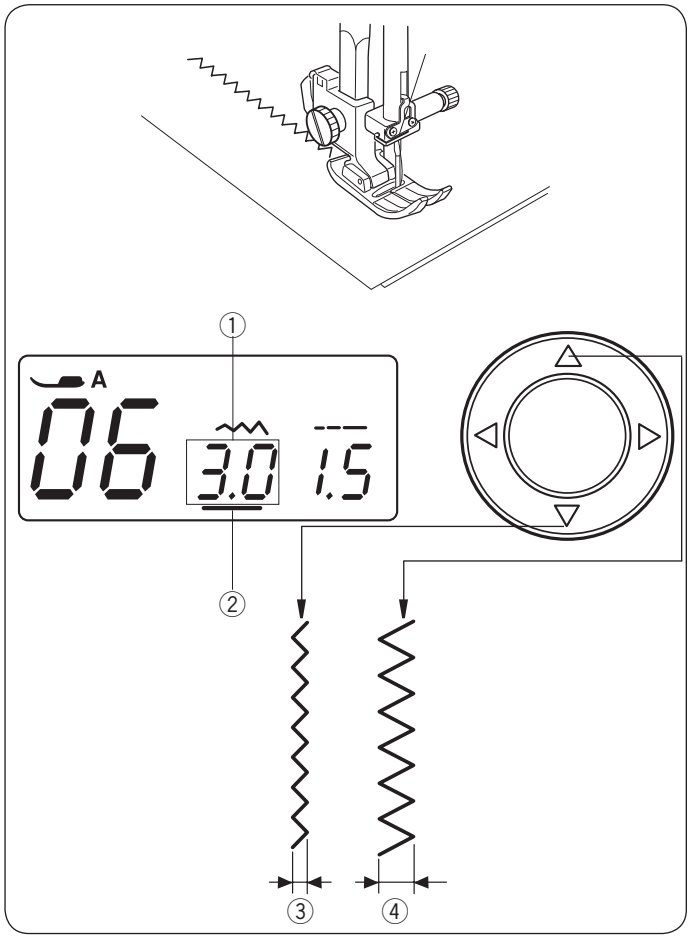

Sülfile dahil olmak üzere zig-zag dikişi çok çeşitli ihtiyaçlar için de kullanıllır. Çoğu dokuma kumaşlarda kullanıllır. Yoğun bir zig-zag dikişi aplike içinde kullanıllır.

NOT:
Triko, Örme ve Jarse gibi esnek kumaşlar dikerken tela kullanın.

- **Dikiş genişlik ayarı**

◁ ▷ basarak imleçi ② dikiş genişlik değeri olan "3.0" ① (fabrika ayarı) altına getirin.

▽ Tuşuna basarak dikiş genişliğini azaltın ③.

△ Tuşuna basarak dikiş genişliğini arttırırsınız ④.

Dikiş genişliği 0.0 ile 7.0 arası değiştiriebiliir.

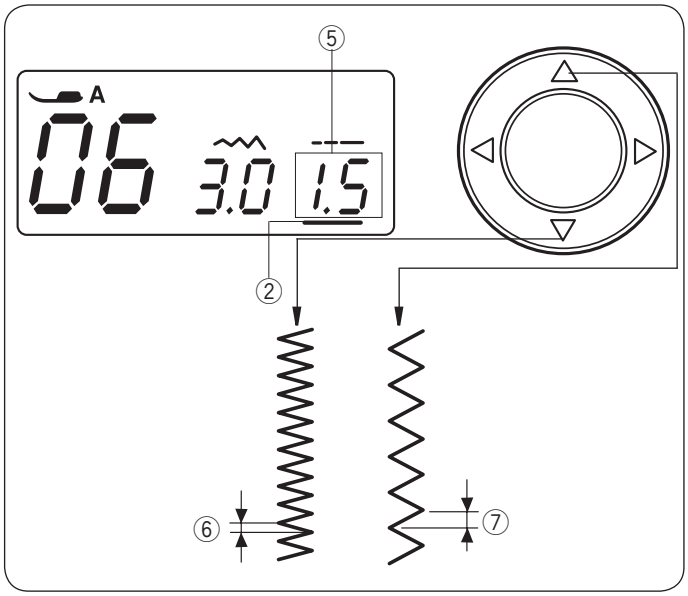

- **Dikiş uzunluk ayarı**

◁ ▷ basarak imleçi ② dikiş uzunluk değeri olan "1.5" ⑤ (fabrika ayarı) altına getirin.

▽ Tuşuna basarak dikiş uzunluğu azaltın ⑥.

△ Tuşuna basarak dikiş uzunluğunu arttırırsınız ⑦.

Dikiş uzunluğu 0.2 ile 5.0 arası değiştirebilir.

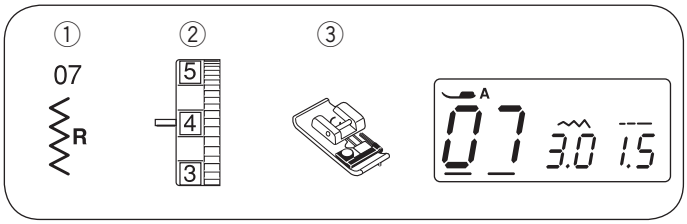

Zig-zag dikiş ile Sülfile

① Desen: 07
② İğne iplik tansiyonu: 3 den 7'ye kadar
③ Ayak: Siperli ayağı C

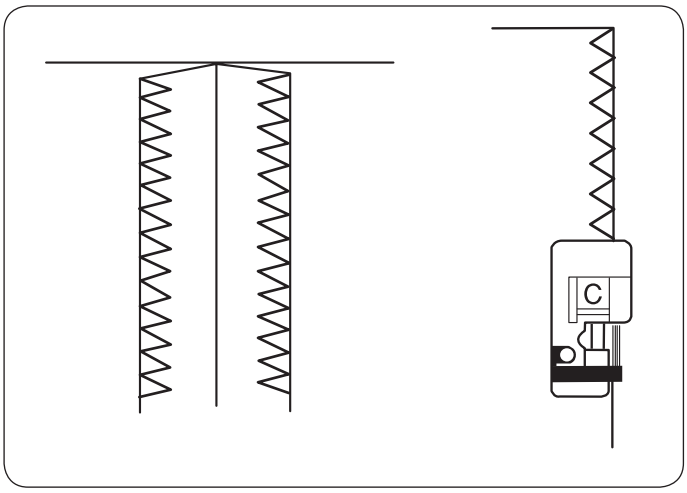

Bu zig-zag varyasyonu giysi dikimlerinde ve kumaşların ham kenarlarını dikmek için uygundur.

Siperli ayağın üzerindeki siyah siper ve rehber telleri kumaşın kenarını düz ve düzenli olmasını sağlar. Kumaşınızı iki rehber tellin kumaşın kenarına gelecek şekilde yerleştirin. Makine bu tellerin üzerinden dikecektir. Siyah siper ipliklerin hizada tutulmasını ve iğnenin üzerinden dikmesini sağlar.
Dikiş dikerken kumaşın kenarının sipere dayandığından emin olun.

> ⚠ **DİKKAT:**
> Siperli ayak kullanırken dikiş genişliğini 5.5 ile 7.0 arası ayarlayın, aksi halde iğne siperli ayağa çarpabilir. Mavi üçlü iğne esnek kumaşlar için tavsiye edilir.

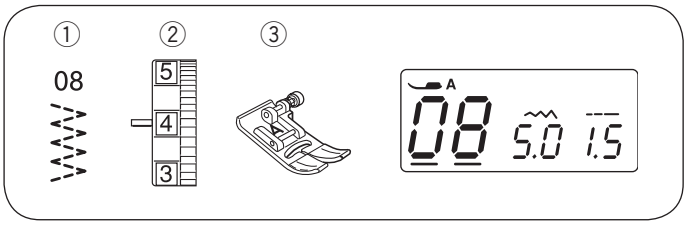

Çoklu Zig-zag

① Desen: 08
② İğne iplik tansiyonu: 3 den 6'ya kadar
③ Ayak: Zig-zag ayağı A

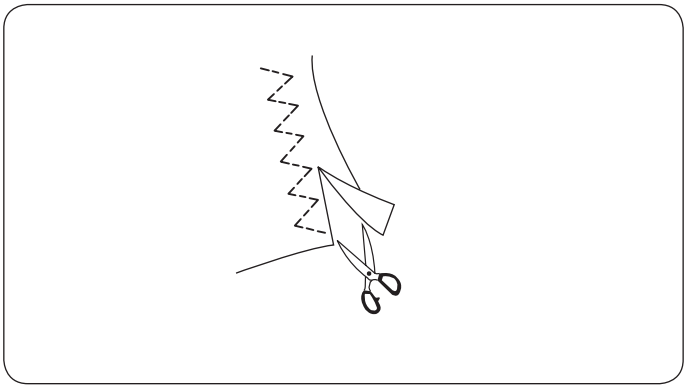

Bu dikiş, büzülme eğilimi gösteren sentetik ve diğer kumaşların dikiminde kullanılır. Ayrıca bu dikiş, tamir dikişlerinde mükemmeldir.
Kumaşı 5/8″ (1.5 cm) boşluk bırakarak yerleştirin. Kumaş fazlalığını dikişlere yakın kesin (resimde görüldüğü gibi) ama dikişleri kesmemeye dikkat ediniz.

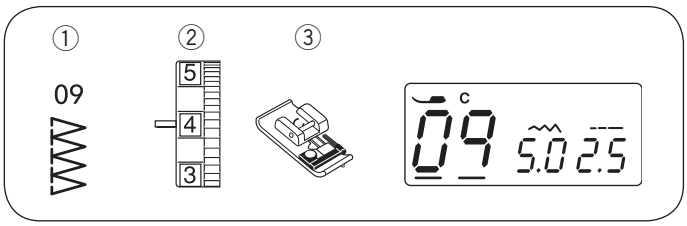

Kenar Dikiş

① Desen: 09
② İğne iplik tansiyonu: 3 den 7'ye kadar
③ Ayak: Siperli ayak C

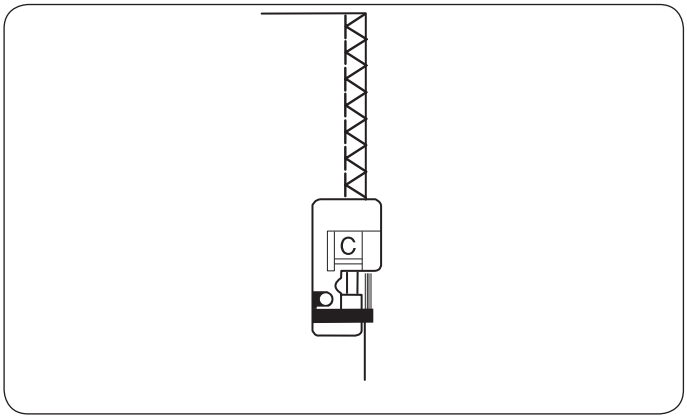

Bu dikiş deseni düz dikiş ile zig-zag dikişlerini birleştirerek düz dikiş ve sülfile dikişini aynı anda diker.
Kumaşınızı kumaşın ham kenarı tellerin altına ve siyah sipere dayanacak şekilde yerleştirin.

> ⚠ **DİKKAT:**
> Dikiş genişliği 5.0 ile 7.0 arası ayarlanmalıdır. Mavi üçlü iğne esnek kumaşlar için tavsiye edilir.

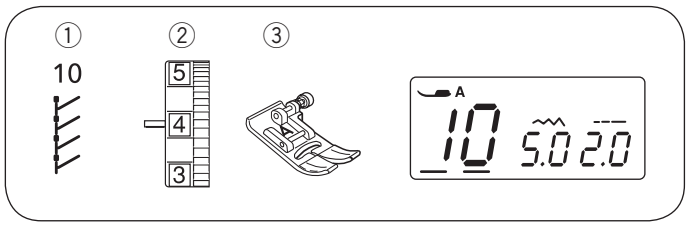

Triko Dikişi

① Desen: 10
② İğne iplik tansiyonu: 3 den 6'ya kadar
③ Ayak: Zig-zag ayağı A

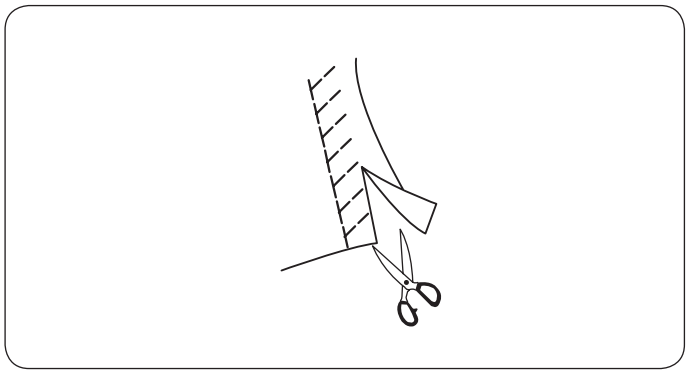

Kumaşınızı 1.5 cm dikim alanı bırakarak yerleştirin. Kumaş fazlalığını dikişlere yakın kesin (resimde görüldüğü gibi) ama dikişleri kesmemeye dikkat ediniz.

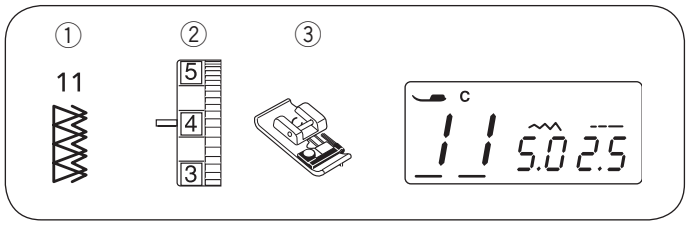

Çift Süifile Dikiş

① Desen: 11
② İğne iplik tansiyonu: 3 den 7'ye kadar
③ Ayak: Siperli ayak C

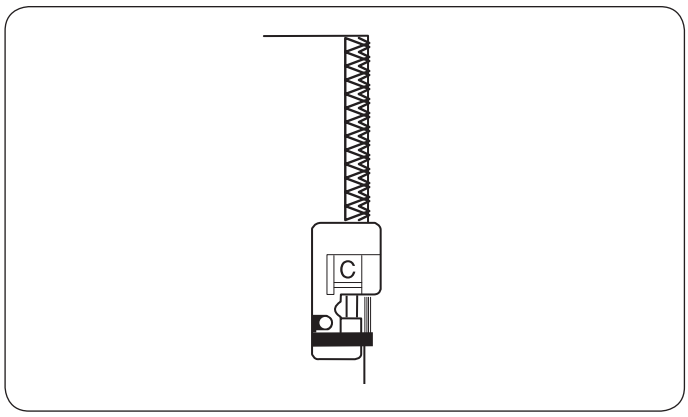

Bu dikiş gabardin ve keten gibi çabuk yıpranan kumaşlar için mükemmeldir.
İki sıra zig-zag dikiş aynı zamanda kumaşın kenarına dikilerek kumaşın çözülmesini engeller.
İğne ve masura ipliklerinin iplik tansiyonlarını ayarlayın ki bu iplikler kumaşın kenarında buluşsunlar.

DİKKAT:
Siperli ayak kullanırken dikiş genişliğini 5.5 ile 7.0 arası ayarlayın, aksi halde iğne siperli ayağa çarpabilir. Mavi üçlü iğne esnek kumaşlar için tavsiye edilir.

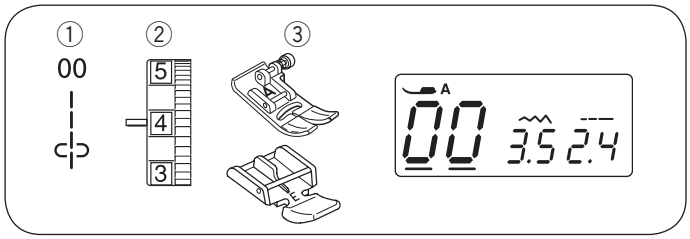

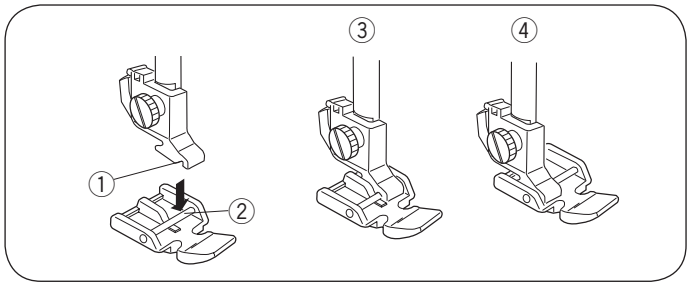

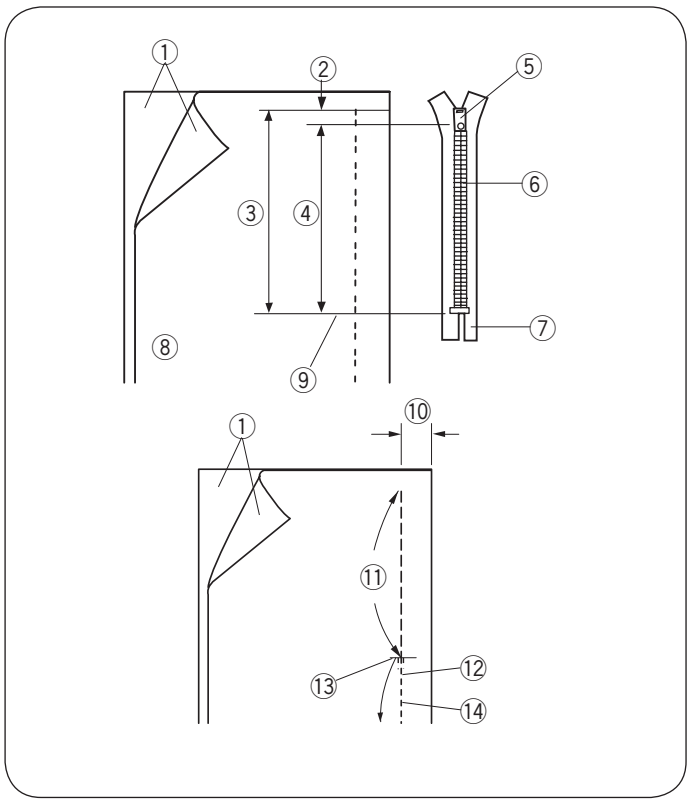

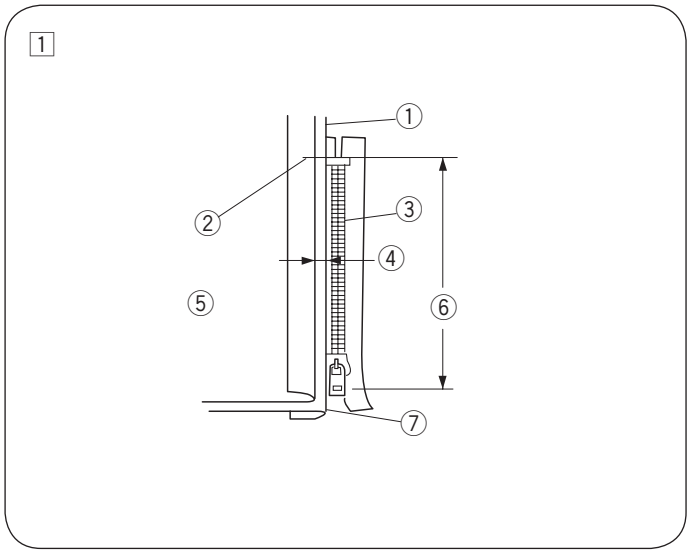

FermuarDikmek

① Desen:	00
② İğne iplik tansiyonu:	1 den 4
③ Ayak:	Zig-zag ayağı A Fermuar ayağı E

• Fermuar ayağını takmak

Ayağın üzerindeki pimi ② ayak tutucusunun çentiğine ① takın.

Fermuarın sol tarafını dikecekseniz fermuar ayağının pimini sağ tarafa olarak takın. ③

Fermuarın sağ tarafını dikecekseniz fermuar ayağının pimi sol tarafa olarak takın. ④

① Çentik
② Pim
③ Sol taraf dikmek için
④ Sağ taraf dikmek için

• Kumaşı hazırlamak

Fermuar ölçülerine 1 cm ilave edin. Bu da açılacak deliğin tam büyüklüğüdür.

① Kumaşın Doğru Yüzü
② 1 cm
③ Fermuar Büyüklüğü
④ Delik Büyüklüğü
⑤ Fermuar Kaydıracı
⑥ Fermuar Dişleri
⑦ Fermuar Bantı
⑧ Kumaşın Ters Yüzü
⑨ Fermuar Deliğinin Sonu

Kumaşın doğru taraflarını birleştirip deliğin sonuna 2cm kala yer bırakarak dikin.
İleri-geri dikiş yaparak bağlantı yerlerini sağlamlaştırın.
Dikiş uzunluğunu 4.5 olarak ayarlayıp fermuarı teyelleyin.

⑩ 2 cm
⑪ Teyel
⑫ İleri-geri dikişler
⑬ Fermuar delik sonu
⑭ Dikiş yeri

NOT:
İplik tansiyonunu teyel için (1)'e getirerek gevşetin.

• Dikişe başlamak

1 Üst dikiş alanını katlayın. Alt dikiş alanını geriye katlayarak 0.3 cm bir katlama sağlayın. Fermuarın dişlerini yapılan katlamanın yanına yerleştirin ve iğneleyin.

① Alt kumaş
② Fermuar delik sonu
③ Fermuar dişleri
④ 0.3 cm
⑤ Üst kumaşın ters yüzü
⑥ Delik büyüklüğü
⑦ Katlama

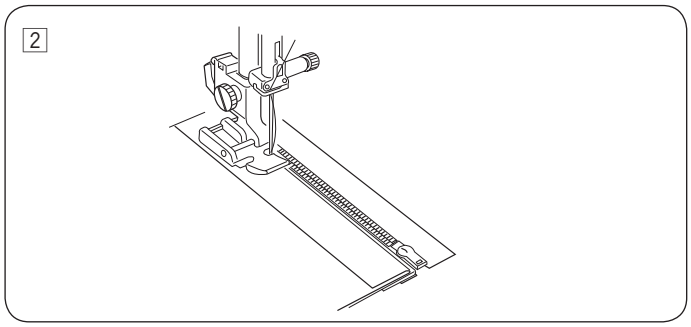

2 Fermuar ayağının pimini sağ tarafa takın. Ayağı fermuarın üst bölümün kumaşın tersinden iğne katlamayı ve fermuar bandını dikecek şekilde dikin.
Fermuarı boyuca ve fermuarın dişlerini fermuar ayağın yanından düzgün ilerleyecek şekilde dikin.

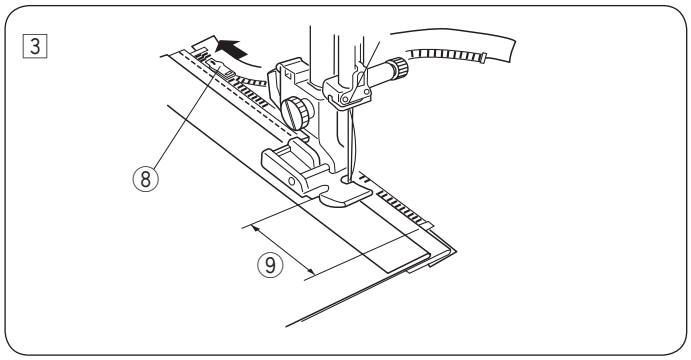

3 Fermuar ayağı fermuarın kafasına gelmeden 5 cm önce durun.
Ayağı kaldırın ve fermuarı açın. Ayağı indirin ve geriye kalan dikişi dikin.
⑧ Fermuar başlığı
⑨ 5 cm

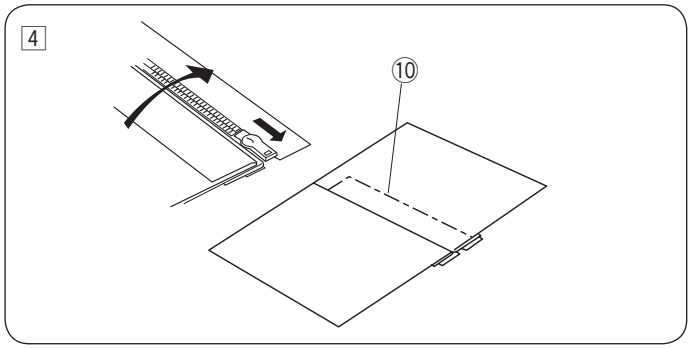

4 Fermuarı kapatıp kumaşın doğru tarafı yukarıda kalacak şekilde kumaşı açın.
Açılmış kumaşı ve fermuar bantını birbirine teyelleyin.
⑩ Teyel

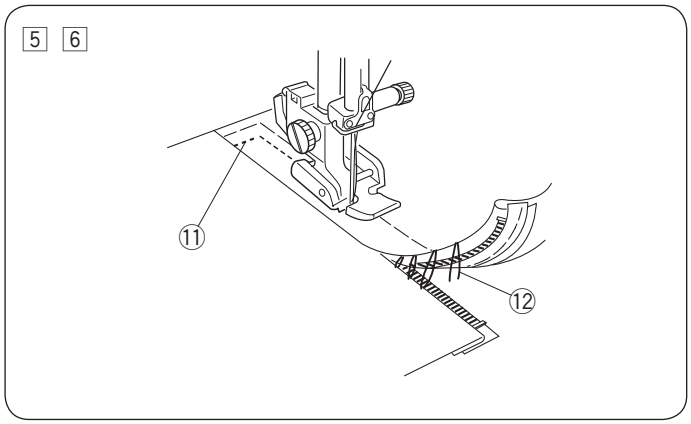

5 Pim solda olacak şekilde tekrar fermuar ayağı takın. İğneardı dikişi ile fermuar deliğinin açılışı üstünden 1 cm dikin.
Kumaşı 90 derece çevirin ve fermuar bandını dikecek şekilde fermuar dişlerini fermuar ayağının yanında ilerleyecek şekilde dikin.
⑪ Delik sonu

6 Makineyi ayağın fermuarın kafasına gelmeden 5 cm önce durdurun. İğneyi kumaşa indirin ve ayağı kaldırın. Teyel dikişleri sökün.
⑫ Teyel

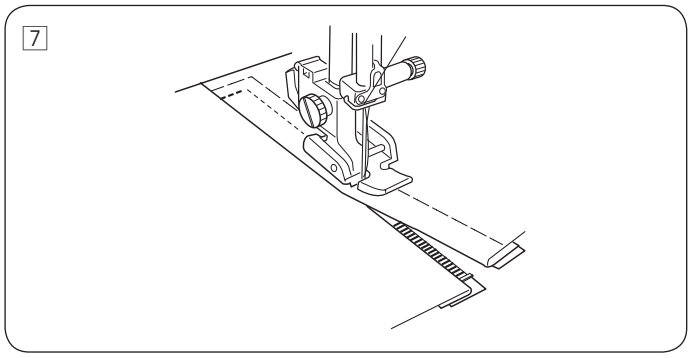

7 Fermuarı açın. Ayağı indirin ve geriye kalan dikimi bitirin, katlamanın düzgün olduğuna dikkat edin. Teyel ipliklerini dikim yapıldıktan sonra sökerek çıkartın.

Gizli Kıvırma

① Desen: 12
② İğne iplik tansiyonu: 1 den 4
③ Ayak: Gizli kıvırma ayağı G

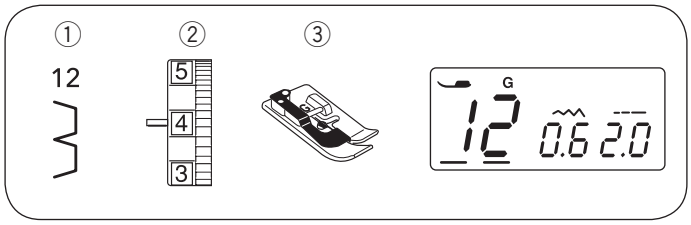

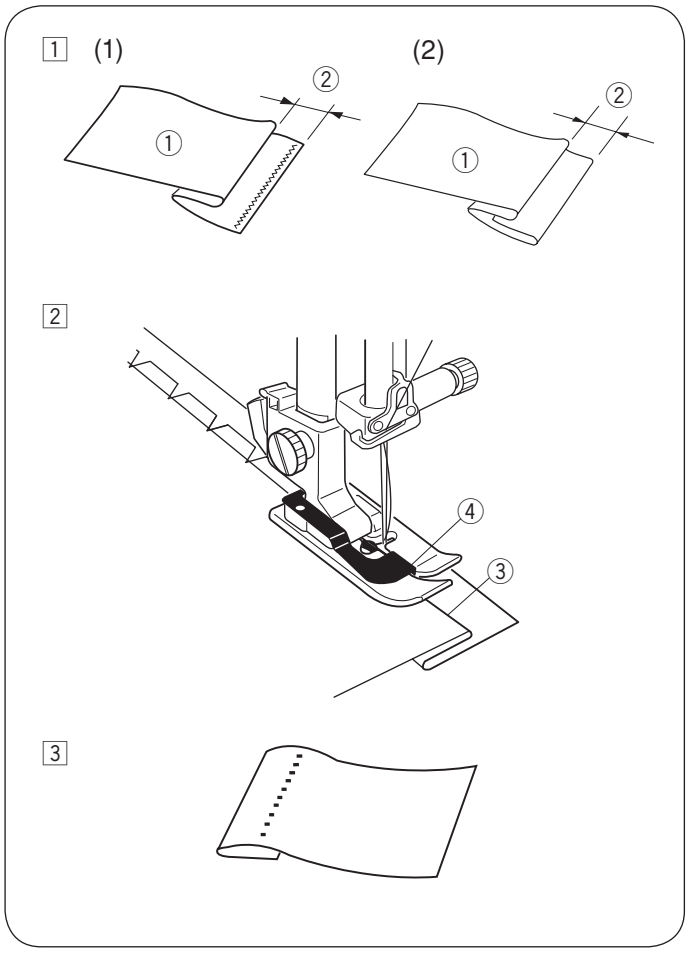

1 Kumaşın ters yüzü yukarıda kalacak şekilde ve 0.4 - 0.7 cm katlama sağlayın.
① Kumaşın ters yüzü
② 0.4 - 0.7 cm
(1) Çözülmeye meyili olan kalın kumaşların ham kenarları önce sülfile dikiş yapılmalı.
(2) İnce kumaşlarda kıvırmayı kumaşın altına katlayın.

2 Kumaşı katlanmış bölüm siperin yanında olacak şekilde yerleştirin. Ayağı indirin. Gerekirse iğneyi iniş pozisyonuna ayarlayın. Siperin hizasında dikin.
③ Katlama
④ Siper

3 Dikiş işlemleri bittikten sonra kumaşı açın.

NOT:
Eğer iğne kumaş üzerinde çok fazla sola batarsa dikiş kumaşın doğru yüzünde gözükecektir.

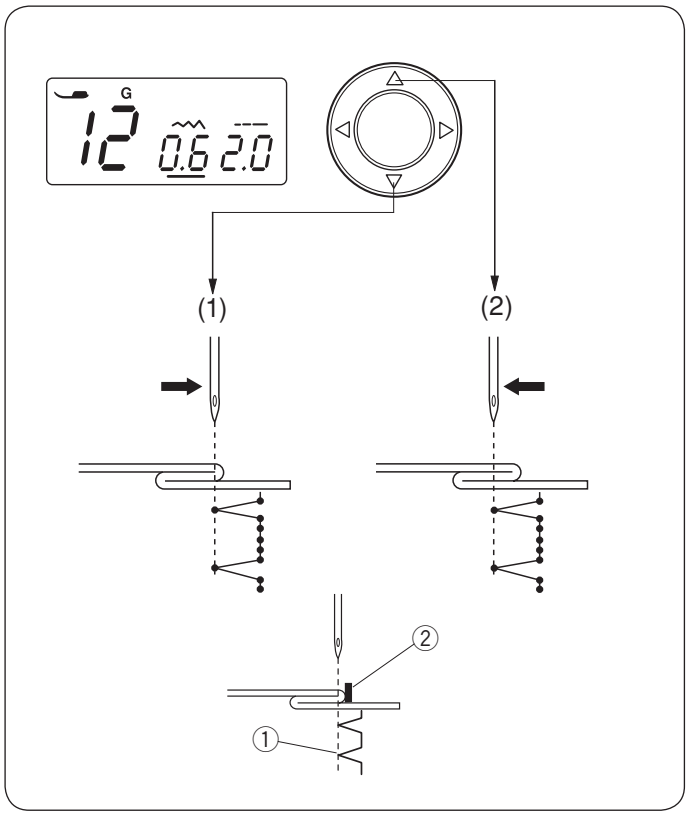

- **İğne iniş pozisyonunu ayarlamak**

İmleç tuşlarına ◁ ▷ basarak basarak "0.6" (farika ayarı) değerine getirin.
(1) " ▽ " tuşuna basarak iğne iniş pozisyonunu sağa alın.
(2) " △ " tuşuna basarak iğne iniş pozisyonunu sola alın.
LCD ekranında siper ve iğne sol pozisyonu arasındaki aralığı Milimetre olarak gösterir.

İğne iniş pozisyonu 0.0 dan 1.2'ye kadar ayarlanabilir.
① İğne sol iniş pozisyonu
② Siper

NOT:
İğne iniş pozisyonu değiştirilebilir ama dikiş genişliği aynı kalacaktır.

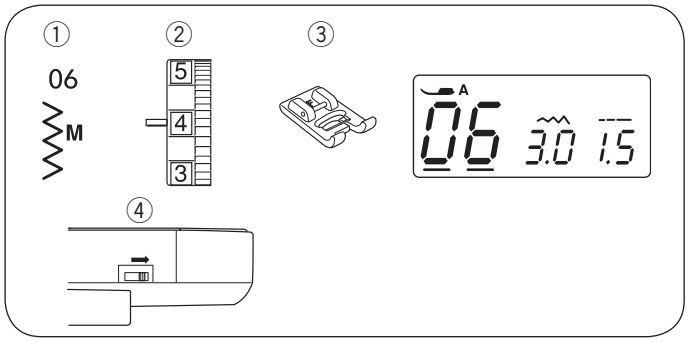

Düğme Dikmek

① Desen:	06
② İğne iplik tansiyonu:	3 den 7'ye kadar
③ Ayak:	Saten ayağı F
④ Dişli:	İndirilmiş

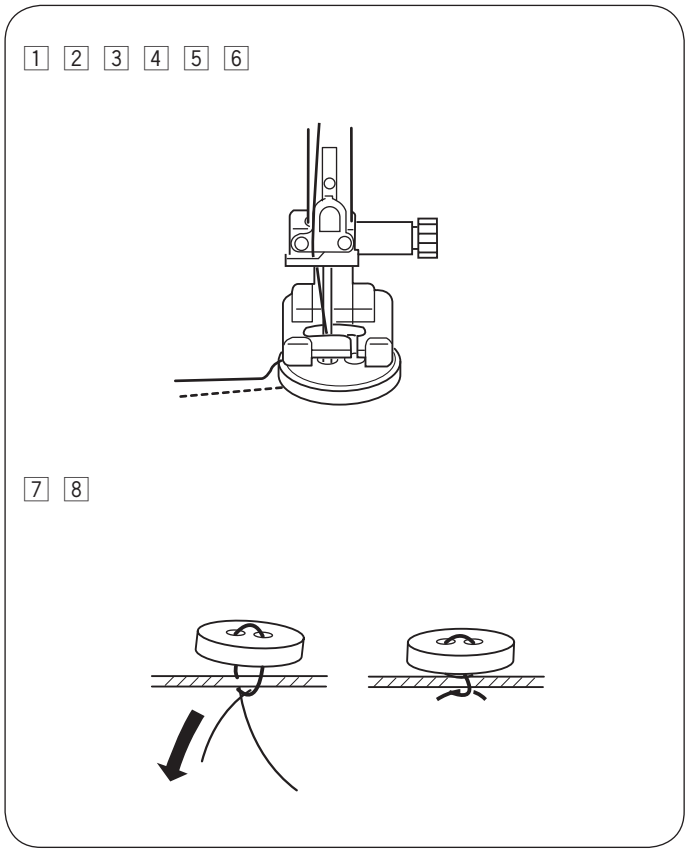

1 Dişliyi indirin.
2 Düğmenin deliklerini ayağın deliği ile aynı hizaya getirin
3 Ayağı indirerek düğmeyi yerinde tutması için indirin.
4 Dikiş genişliğini zig-zag genişliğini düğmenin delik mesafelerine eşit olması için ayarlayın.
5 Volantı çevirerek iğnenin düğmenin sağ deliğine girmesini sağlayın. Gerekirse dikiş genişliğini ayarlayın.
6 Birkaç dikiş dikin.

7 Dikiş bitince, iplikleri kesin ama düğmede 8-10cm kadar iplik bırakın.
8 Bir iğne ile üst ipliğini kumaşın tersine geçirin ve düğümleyin.
* Düğme dikimi bitince dişliyi normal kaldırılmış pozisyona getririn.

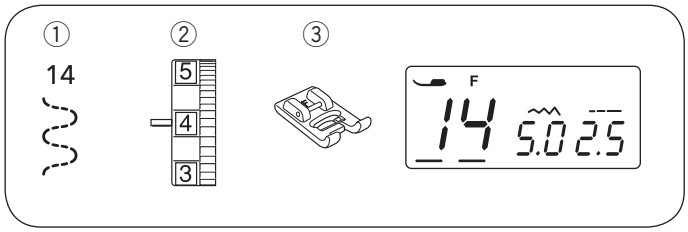

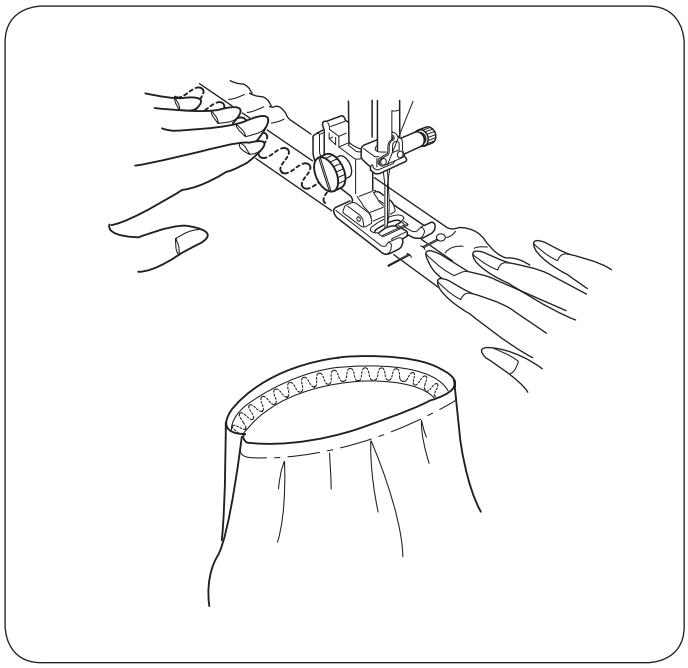

Lastik Takmak

① Desen: 14
② İğne iplik tansiyonu: 3 ile 7 arası
③ Ayak: Saten dikiş ayağı F
* Bu desende 08 kullanılabilir.

Lastiği çeyreklere göre işaretleyin. Bunlarıda orta ön, orta arka ve yan dikişler ile hizaya getirin ve lastiği kumaşa iğneleyin.
Lastiği ayağın altına yerleştirin ve lastiği eşit esneterek dikin.

Çeşitli İlikler ve Kullanımları

① **Kare İlik**
Bu kare ilik orta kalınlıktaki kumaşlarda ve kalın kumaşlarda kullanılır. İlik büyüklüğü otomatik ilik ayağına bir düğme yerleştirerek belirlenir.

② **Yuvarlak Uçlu İlik**
Bu ilik bluz ve çocuk giysilerinde kullanıllan çok hafif veya orta hafiflikteki kumaşlar için kullanılır.

③ **İnce Kumaş İliği**
Bu ilik iki ucundan yuvarlaktır ve ipek gibi narin kumaşlarada kullanıllır.

④ **Anahtar Deliği İlik**
Anahtar deliği iliği genelde orta kalınlıktan kalın kumaşlarda kullanılır. Büyük ve kalın düğmeler için uygundur.

⑤ **Esnek İlik**
Bu ilik esnek kumaşlarda kullanılabilir. Dekoratif ilik olarak da kullanılabilinir.

⑥ **Klasik İlik**
"El Dikim" iliğine benzeyen bu ilik ince kumaşlarda ve klasik dikimlerde uygundur.

NOT:
- 16 den 21 nolu ilikleri dikmek için Kare ilik dikim adımların aynısını uygulayın (sayfa 34-35 Bkz.).
- İlik büyüklüğü ilik ayak R'nın arkasına bir düğme yerleştirerek otomatik ilik büyüklüğü ayarlanır.
- Ayağın düğme tutucusu 2.5 cm çapında kadar düğme alır.
- Bazen kumaşın kalınlığına ve ipliklere göre ilik büyüklüğünü değiştirmek gerekir.
- Fazla olan bir kumaş parçasında test bir ilik yapın ve ayarları deneyin.
- Düğmeyi kumaşın üzerine koyup düğmenin üstünden ve altından işaretleyerek iliğin kumaşın üzerindeki pozisyonunu görebilirsiniz.
- Esnek ve Narin kumaşlara tela uygulayın.

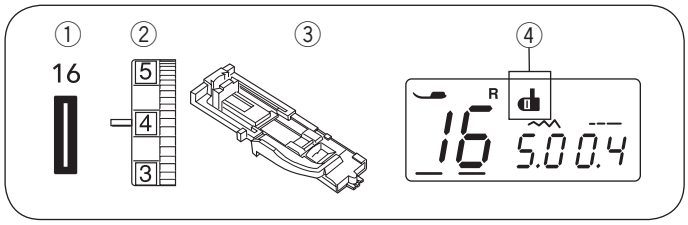

Kare İlik

① Desen:	16
② İğne iplik tansiyonu:	1 den 4'e kadar
③ Ayak:	Otomatik ilik ayağı R
④ İlik çubuk işareti	

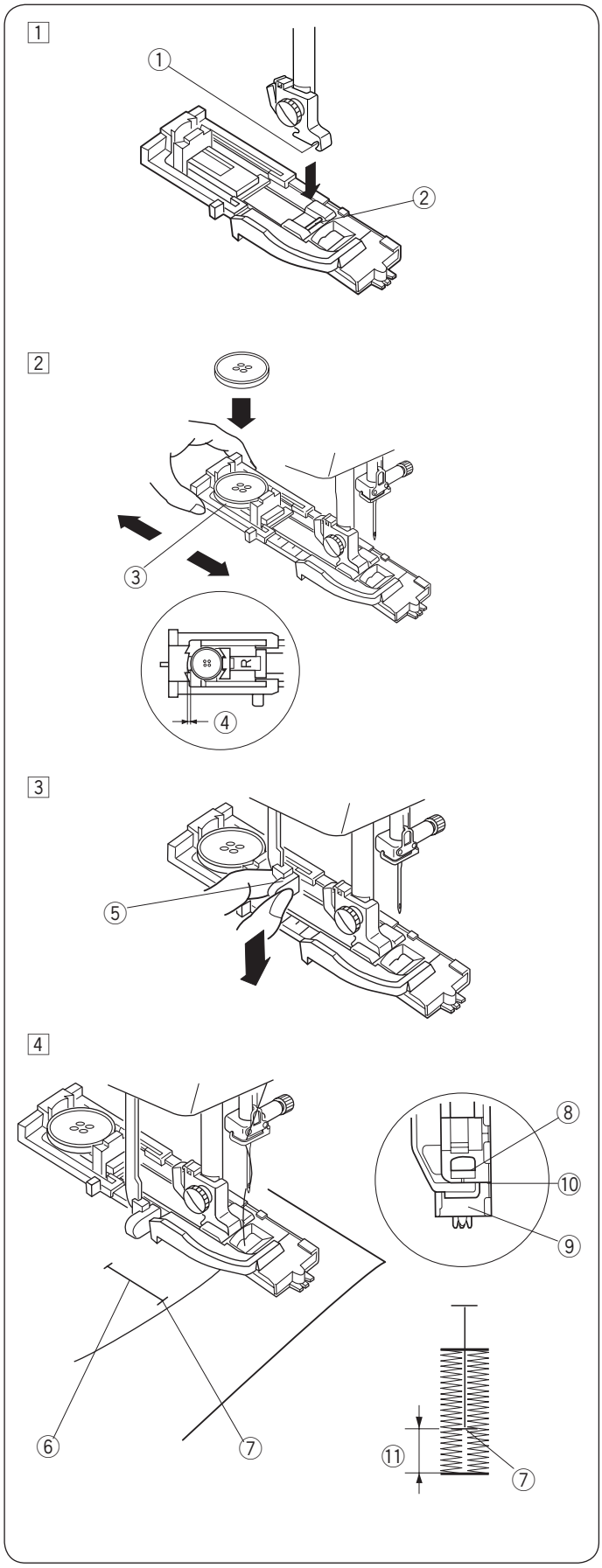

• Dikmek için

1 İndir / Kaldır tuşuna basarak iğneyi kaldırın. Otomatik ilik ayağı R 'yı pimi ② ayak tutucusunun çentiğine ① takın.

① Çentik
② Pim

2 İlik ayağındaki düğme sensörünü ③ geriye çekin ve bir düğme yerleştirin. Düğmeyi sensorü iterek sıkıca sıkıştırın.

③ Düğme tutucusu

NOT:
Eğer düğme çok fazla kalınsa bir fazla kumaş parçasına deneme bir ilik açın.
Eğer düğme test ilikten zor geçiyorsa o zaman düğme sen-sorunu biraz geriye çekerek iliği büyütebilirsiniz.
İlik büyüklüğü büyücektir.
④ İlave boşluk

3 İlik çubuğunu ⑤ inebildiği kadar indirin.

⑤ İlik çubuğu

4 Ayağın altına kumaşın kenarını yerleştirin. İndir/ Kaldır düğmesine iki kere basın.
Kumaşı soldan çıkartarak iğne ipliğini ayağın deliğinden çıkartın.
Giyisiyi ayağın altına yerleştirin ve iğneyi iliğin başlangıç noktasına ⑥ indirin. Sonra otomatik ilik ayağı R'yi indirin.

⑥ İlik işareti
⑦ Başlangıç noktası
⑧ Kaydıraç
⑨ Stoper
⑩ Boşluksuz
⑪ Dikiş boşluğu

NOT:
Kaydıraç ve ön stoperin arasında bir boşluk olmadığına emin olun ⑩ yoksa iliğin sağ ve sol taraflarında uzunluk farkı olacaktır.

5

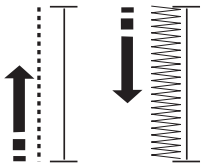

5 İliği dikmesi için makineyi başlatın.
İlik otomatik olarak dikilecektir.
Makine ilk sol sırayı dikecektir

6

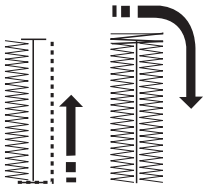

6 Makine alt bölümü dikip sağ sırayı dikecektir.

7

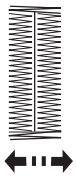

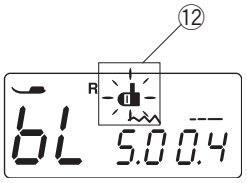

7 Makine iliğin üst bölümünü dikip otomatik duracaktır. Eğer LCD ekranında otomatik iplik kesme sembolü varsa dikiş sonunda iplikler otomatik kesilecektir.

NOT:
Eğer iliği ilik çubuğunu aşağıya çekmeden dikmeye başlarsanız LCD ekranında "bL" gösteren ikaz mesajı gözükecektir ve ilik çubuk sembolü ⑫ yanıp sönecektir. İlik çubuğunu indirin ve makineyi tekrar başlatın.

8

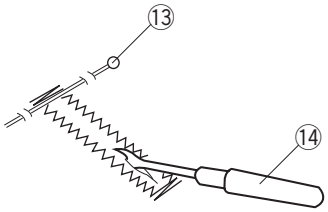

8 Kumaşı çıkartın ve üst ve alt dikimlerden önce iğne ⑬ takın ki kaza ile dikişler kesilmesin. İlik deliğini ilik açıcı ⑭ ile kesin.
⑬ iğne
⑭ ilik açıcı

9

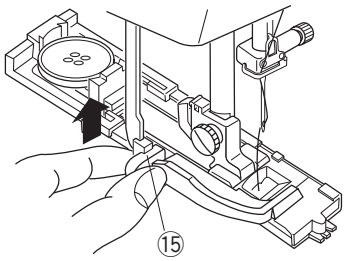

9 İlik dikimi bitince ilik çubuğunu ⑮ yukarıya doğru gidebildiği kadar itiniz
⑮ İlik çubuğu

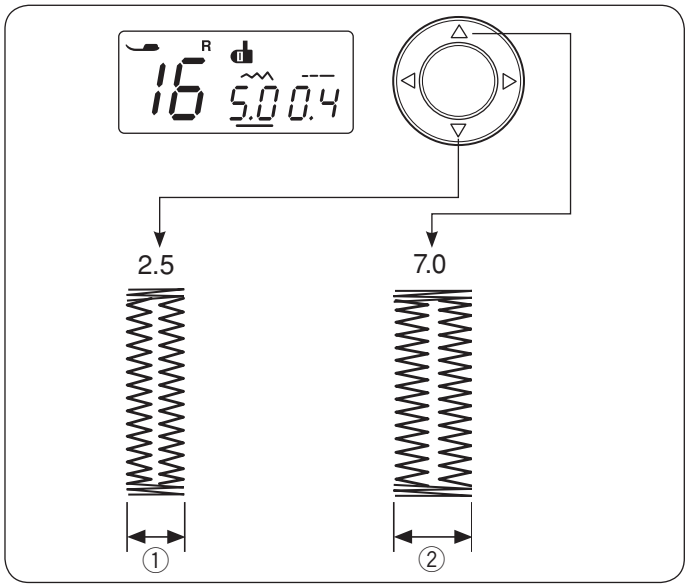

İliklerin Dikiş Genişliği ve Sıklığını Ayarlamak

• Dikiş genişliğini ayarlamak

◁ ▷ imleç tuşlarına basarak imleci dikiş genişlik değerin altına getirin.

▽ tuşuna basarak ilik genişliğini azaltın ①.

△ tuşuna basarak ilik genişliğini arttırın ②.

Dikiş genişliği seçilen iliğe göre 2.5' ten 7.0'e kadar değiştirebilir.

Fabrika ayarı “5.0” dir.

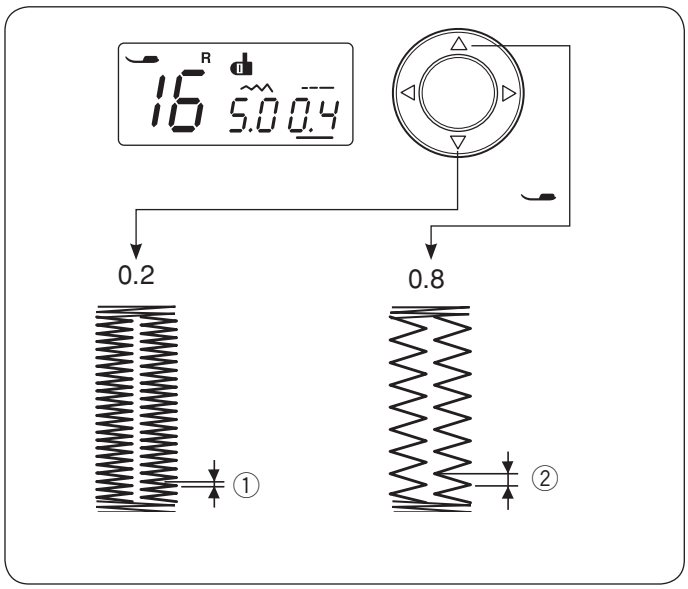

• Dikiş sıklığını ayarlamak

◁ ▷ İmleç tuşlarına basarak imleci dikiş sıklığı (dikiş uzunluk) değerin altına getirin.

▽ tuşuna basarak ilik sıklığını azaltın ①.

△ tuşuna basarak ilik sıklığını arttırın ②.

Dikiş genişliği 0.2 ten 0.8'e kadar değiştirebilir seçieln iliği göre.

Fabrika ayarı “0.4” dır.

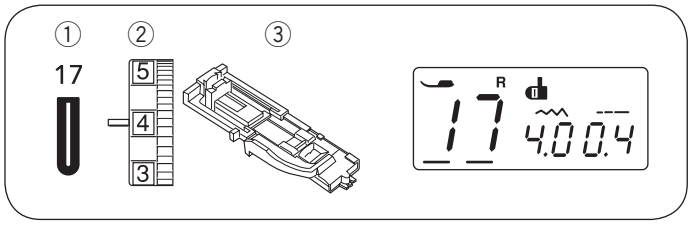

Yuvarlak Uçlu İlik

① Desen: 17

② İğne iplik tansiyonu : 1 den 5'e kadar

③ Ayak: Otomatik ilik ayağı R

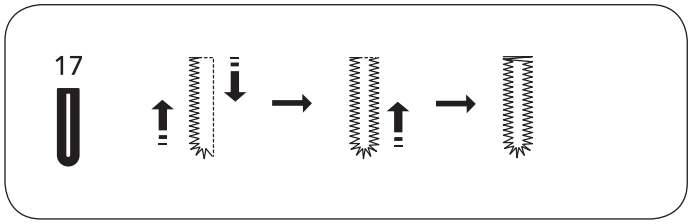

Dikim işlemi kare ilik ile aynıdır. Dikiş genişliği 2.5 ten 5.5'a kadar ayarlanabilir.

Dikiş genişliğini veya dikiş sıklığını değiştirmek için Yukarıdaki "Dikiş sıklık ayar" bölümüne bakınız.

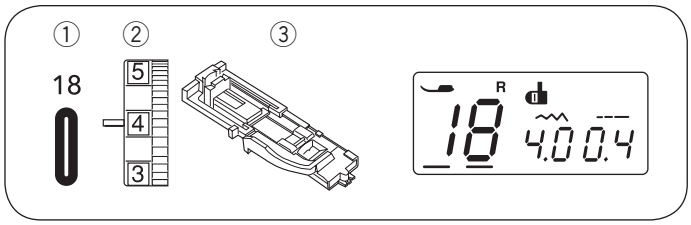

İnce Kumaş İliği

① Dikiş: 18

② İğne iplik tansiyonu: 1 den 5'e kadar

③ Ayak: Otomatik ilik ayağı R

Dikim işlemi kare ilik ile aynıdır. Dikiş genişliği 2.5 ten 5.5'e kadar ayarlanabilir.

Dikiş genişliğini veya dikiş sıklığını değiştirmek için Yukarıdaki "Dikiş sıklık ayar" bölümüne bakınız.

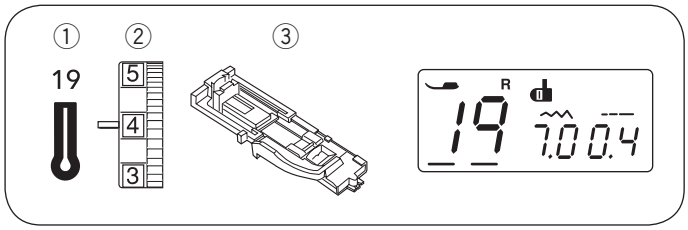

Anahtar Delik İliği

① Desen: 19
② İğne iplik tansiyon: 1 den 5' kadar
③ Ayak Otomatik ilik ayağı R

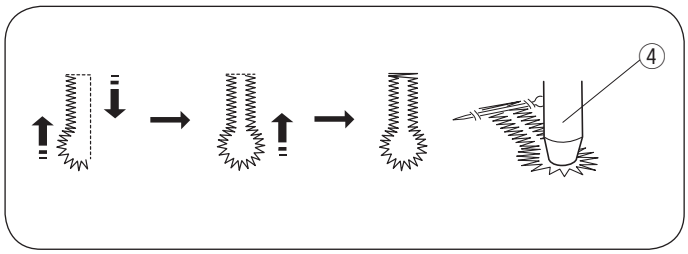

Dikime işlemi kare ilik ile aynıdır. İlik açıcı / gözcük açıcı ④ kullanarak iliği açın.

④ Gözcük delici

Dikiş genişliği 5.5 den 7.0'a kadar değiştirebilinir.
Dikiş genişliğini veya sıklığını değiştirmek için sayfa 36 Bakınız.
* Göz delik açıcı opsiyonelldir.

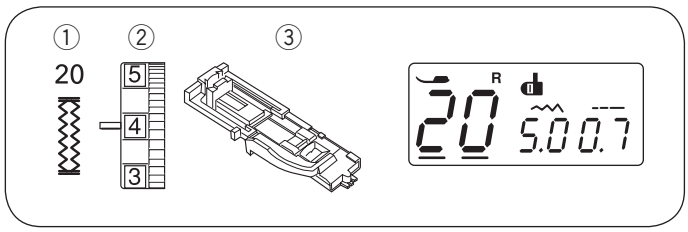

Esnek İlik

① Desen: 20
② İğne iplik tansiyonu: 1 den 5'e kadar
③ Ayak: Otomatik ilik ayağı R

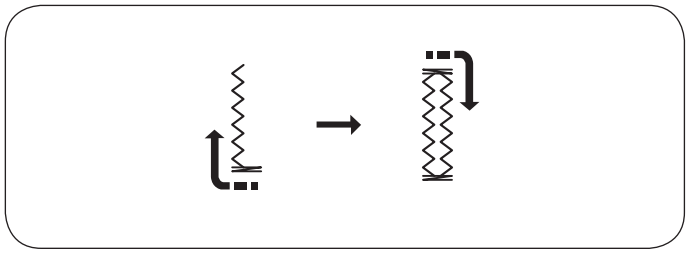

Makine ilk olarak iliğin önünü ve sol sırasını diker.
Makine sonra iliğin arkasını ve sağa sırasını dikip otomatik duracaktır.
Dikiş genişliği 2.5 ten 7.0'a değiştirebilir.
Dikiş sıklığı 0.5 ten 1.0'a değiştirebilir.
Dikiş genişliğini veya sıklığını değiştirmek için sayfa 36 Bkz.

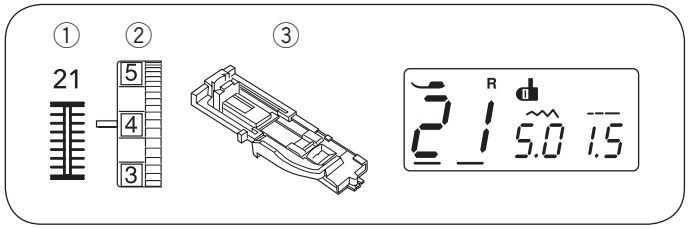

Klasik İlik

① Desen: 21
② İğne iplik tansiyon: 1 den 5'e kadar
③ Ayak: Otomatik ilik ayağı R

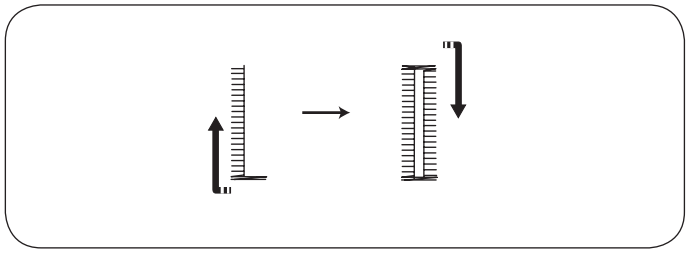

Makine ilk olarak iliğin önünü ve sol sırasını diker.
Makine sonra iliğin arkasını ve sağ sırasını dikip otomatik duracaktır.
Dikiş genişliği 2.5 ten 7.0'a kadar değiştirebilir.
Dikiş sıklığı 0.5 ten 2.5'e kadar değiştirebilir.
Dikiş genişliğini veya sıklığını değiştirmek için sayfa 36 Bkz.

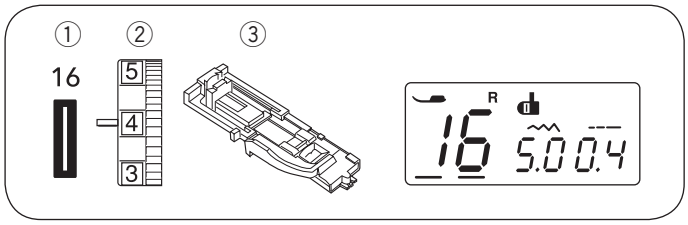

Kordonlu İlik

① Desen: 16
② İğne iplik tansiyonu: 1 den 5'e kadar
③ Ayak: Otomatik ilik ayağı R

1

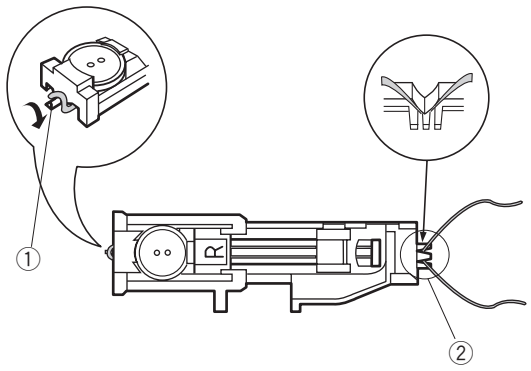

1 Kare ilik ile aynı dikim işlemleri uygulayın.
Dikiş genişlik ayarını kullanılacak kordonun kalınlığına göre ayarlayınız.
İlik ayağı kaldırılmış pozisyonundayken kordonu ilik ayağın arkasında bulunan horoz ① geçirin.
Kordonun uçlarını ilik ayağının ön tarafını geçecek şekilde, ilik ayağının altından kendnize doğru cekin.
Kordon uçlarını ilik ayağın ön tarafında bulunan çataldan ② sıkıca tutulacak şekilde yerleştirin.
İğneyi kumaşa iliğin başlayacak noktasına indirin ve ayağı indirin.

① Horoz
② Çatal

2

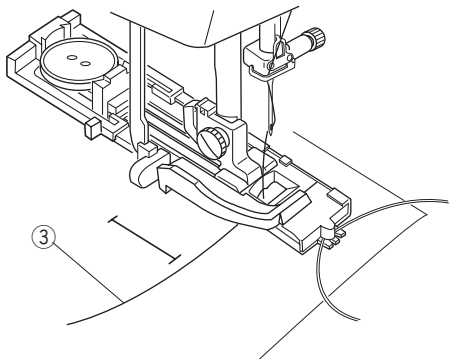

2 Makineyi başlatın ve iliği dikin.
İliğin her iki tarafı, üstü ve altı kordonun üzerinden dikilecektir.
Kumaşı makineden çıkartın ve iplikleri temizleyin.

③ İğne ipliği (üst iplik)

3

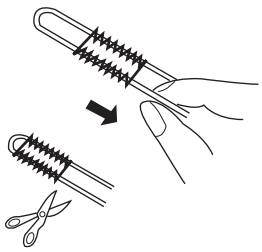

3 Kordonu sol tarafından çekerek sıkılaştırın.
Kordonun ucunun bir örgü iğnesinden geçirip kordonu kumaşın ters tarafına çekin ve kesin.

NOT:
Eğer kordon her iki taraftan kumaşa dikildiyse ve çekilemiyorsa kordonları her iki taraftan kesin.

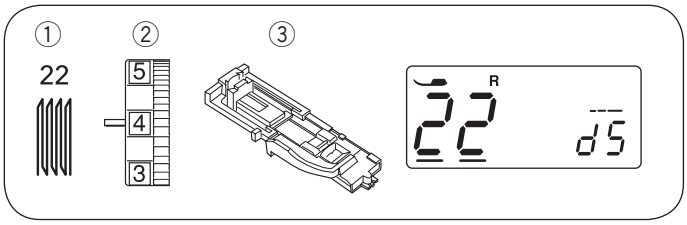

Örgü Dikiş

① Dikiş: 22
② İğne iplik tansiyonu: 3 den 6'ya kadar
③ Ayak: Otomatik ilik ayağı R

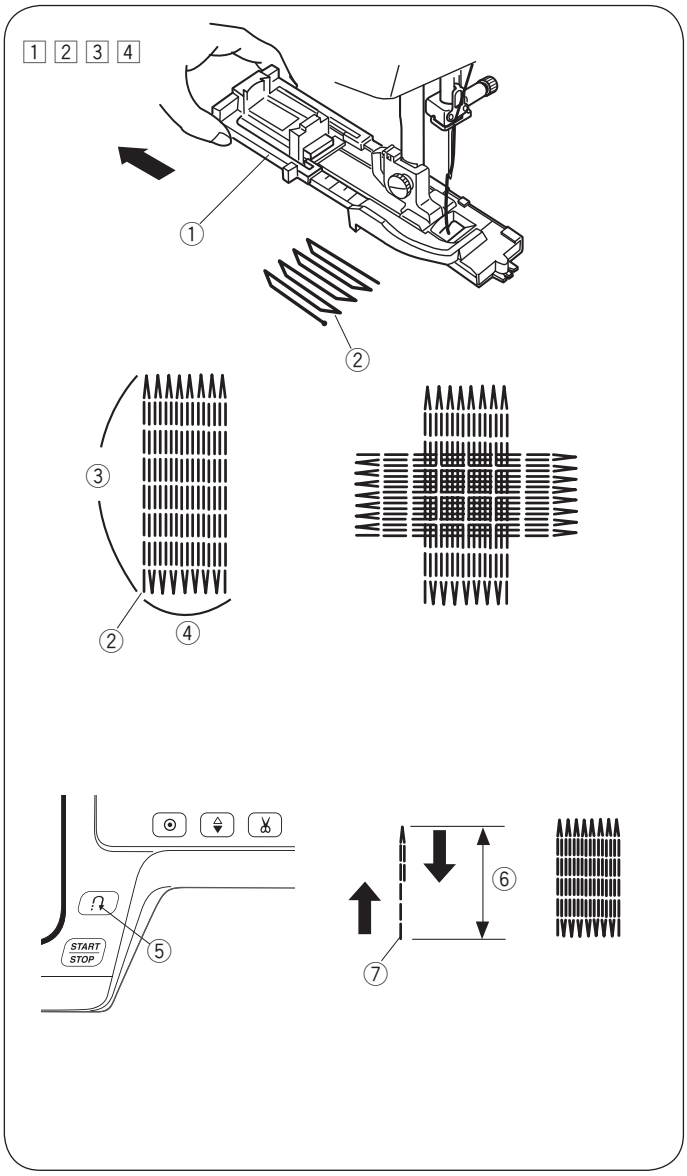

• Dikişe başlamak

1 Düğme tutucusunu ① geriye doğru çekin.
2 Giyisiyi ayağın altına yerleştirin. İğne kaldır / indir düğmesine iki kere basın. Kumaşı sola çekerek iplikleri ayağın altına geçirin.
3 Ayağı indirin ve makineyi başlatın.
Makine dikişin başlangıcını sağlamlaştırdıktan sonra 16 sıra tamir dikişi dikdikten sonra dikişi sonlandırır ve otomatik olarak durur.
4 Kumaşı döndürün ve tekrar dikmeye başlayın.
Eğer LCD ekranında otomatik iplik kesme sembolü varsa dikiş sonunda iplikler otomatik kesilecektir. (Sayfa 7'e Bkz.)

① Düğme tutucusu
② Başlangıç noktası
③ 2 cm
④ 0.7 cm

• Daha kısa tamir dikişi dikmek

2 cm den kısa tamir dikişi için gereken dikiş uzunluğunu ⑥ dikdikten sonra ilk makineyi durdurun ve ileri-geri koluna ⑤ basın.
Gereken uzunluk ⑥ belirlenmiştir.
Makineyi tekrar başlatın ve makine otomatik durana-kadar dikin.

⑤ İleri-geri tuşu
⑥ Gereken uzunluk
⑦ Başlangıç nokatası

• Aynı uzunluktaki tamir dikişi dikmek

Aynı uzunlukta tamir dikişi dikmek için sadece makineyi başlatın.

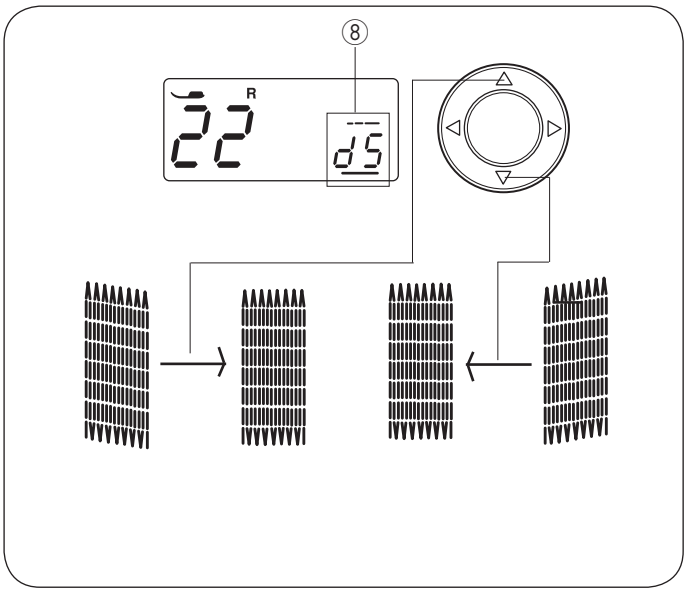

• Tamir dikişin düzgünlüğünü ayarlmak için

Tamir dikişin düzgünlüğünü aşağıda gibi düzeltin:
◁ ▷ tuşlarına basarak imleci “d5” ⑧ (fabrika ayarı) altına getirin.
Tamir dikişin sağa tarafı sol taraftan daha kısa ise △ tuşuna basarak “d6” - “d9” arasında ayar yapıp dikişi düzgün hale getirin.
Tamir dikişin sol tarafı kısa kaldığında ▽ tuşuna basarak “d1” - “d4” arasında ayar yapıp dikişi düzgün hale getirin.

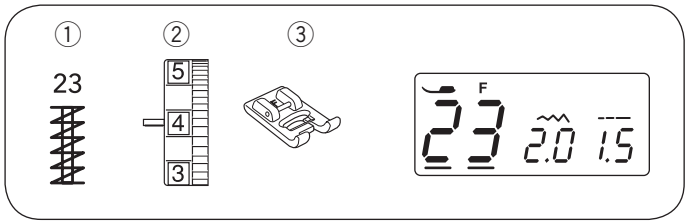

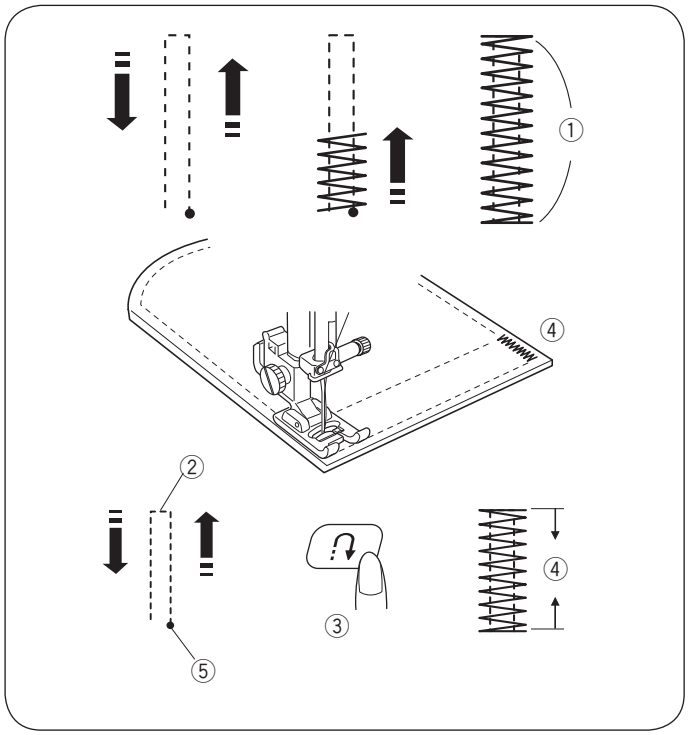

Ponteriz

① Desen: 23
② İğne iplik tansiyonu: 3 den 6'ya kadar
③ Ayak: Saten dikiş ayağı F

Ponteriz fazla sağlamlık gereken cepleri, pantalon ağılar ve kemer tutucularını sağlamlaştırmak için kullanıllır.

• **Dikişe başlamak**
Makineyi başlatın, makine otomatik olarak 1.5cm uzunluğunda ponteriz diker.
Eğer LCD ekranında otomatik iplik kesim seçiliyse (sayfa 7'ye bakın) makine dikimden sonra otomatik olarak iplikler keser.
① 1.5 cm

• **Daha kısa ponteriz dikmek için**
* Hız ayar düğmesini yavaşa getirin.

1.5cm den kısa ponteriz dikiş için gereken dikiş uzunluğunu ② dikdikten sonra öncelikle makineyi durdurun ve ileri-geri düğmesine ③ basın. Böylece gereken uzunluk ④ belirlenmiştir.
Makineyi tekrar başlatın ve makine otomatik durana kadar dikin.

② Gereken Uzunluk
③ İleri-geri dikiş düğmesi
④ Ponteriz uzunluğu
⑤ Başlangıç Noktası

• **Daha kısa ponteriz dikmek için**
Aynı uzunlukta ponteriz dikişi dikmek için sadece makineyi çalıştırın.

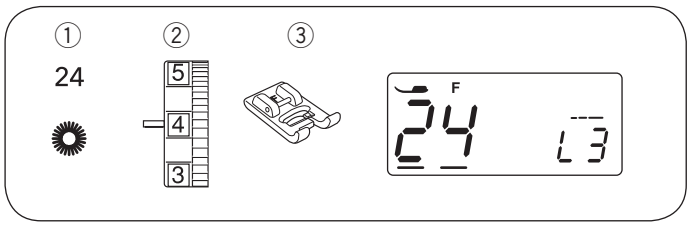

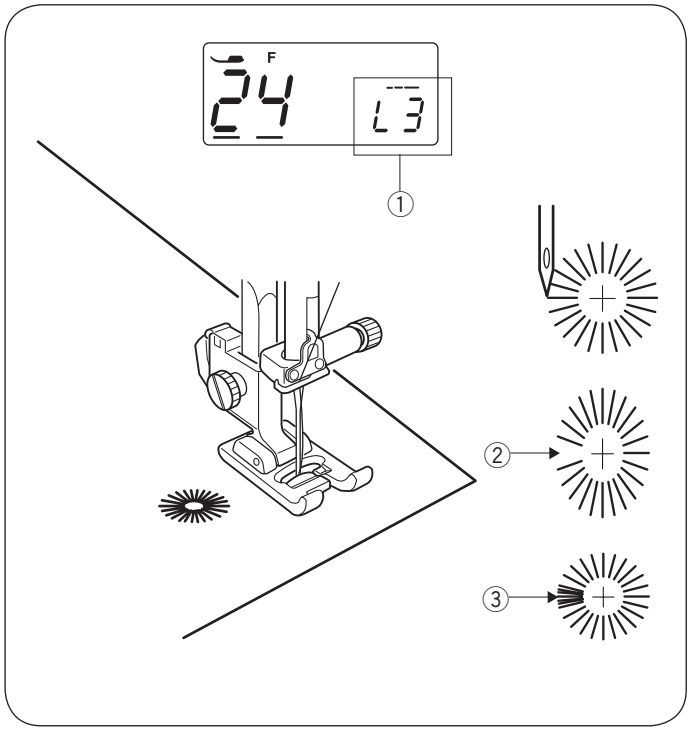

Kuş Gözü

① Desen: 24
② İğne iplik tansiyonu: 1 to 4
③ Ayak: Saten dikiş F
Kuş gözü dikişi kemer delikleri gibi işler için kullanılır.

• Dikişe başlamak
Saten ayağı F'yi takın.
Makineyi çalıştırın. Makine işlemi bitirince otomatik durucaktır.
Eğer LCD ekranında otomatik iplik kesme sembolü varsa dikiş sonunda iplikler otomatik kesilecektir (Sayfa 7'ye Bkz.)
Gözü sivri makas veya kumaş delgeciyle açını.

• Kuş gözünün şekilini ayarlamak
Kuş gözünün şekilini aşağıdaki gibi düzeltin:
◁ ▷ imleç tuşlarına basarak imleci dikiş genişlik rakamı olan “L3” ① (fabrika ayarı) altına getirin.
Eğer Kuş Gözü açılırsa ②, ▽ tuşuna basarak düzgün hale getirebilirsiniz (L1-L2).
Eğer Kuş Gözü üst üste gelirse ③, △ tuşuna basarak düzgün hale getirebilirsiniz. (L4-L5).

NOT:
Şekil L1 den L5'e kadar ayarlanabilir (fabrika ayar L3'dir).

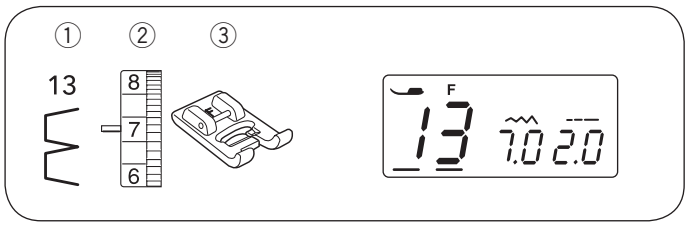

BÖLÜM IV. DEKORATİF DİKİŞ

Kabuk Dikiş

① Desen: 13
② İğne iplik tansiyonu: 6 dan 8'e kadar
③ Ayak: Saten dikiş ayağı F

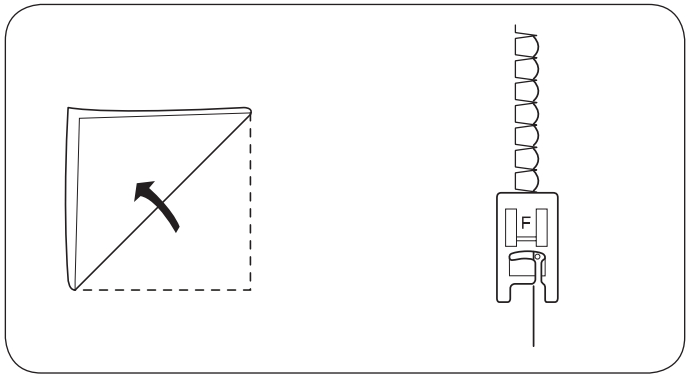

İnce kumaş kullanın. Kumaşı gösterildiği gibi katlayın ve katlamadan dikin. İğnenin katlanmış kenarı geçmesini izin vererek kabuk kenar yapmasını sağlayın. İğne ipliğinin tansiyonunu çok az arttırmanız gerekebilir. Eğer sıralarca kabuk dikiş yapacaksanız sıraların arasındaki mesafeyi en az 1.5 cm aralıklı yapın. Kabuk dikişlerini örme veya yumuşak ipeğimsi dokuma kumaşlarda kullanabilirsiniz, dikiş herhangi bir yöne doğru olabilir.

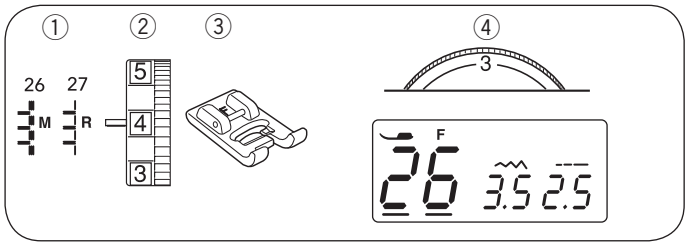

Aplike

① Desen: 26 veya 27
② İğne iplik tansiyonu: 1 den 4
③ Ayak: Saten dikiş ayağı F
④ Ayak baskı düğmesi: 3

* Bu desenler de 06 M 07 R 28 R 29 R kullanılabilir.

* Desen 26'nın orta iğne pozisyonunu değiştirmeden dikiş genişliğini değiştirilebilir.
* Desen 27'nın orta iğne pozisyonunu değiştirmeden dikiş genişliğini değiştirilebilir.

Kumaşın üzerine aplikeyi yerleştirin ve iğne veya teyel ile aplike yerinde tutulmasını sağlayın.
Ayak baskısını azaltln.
İğnenin aplikenin kenarından hafifce dişina çıkacak şekilde dikin.

① Aplike
② Dış kenar

Bir köşeden dönderken iğne aplikenin diş kenarındakyen makineyi durdurun.
Ayağı kaldırın ve kumaşı iğnenin etrafından çevirerek dikiş yönünü değiştirin.

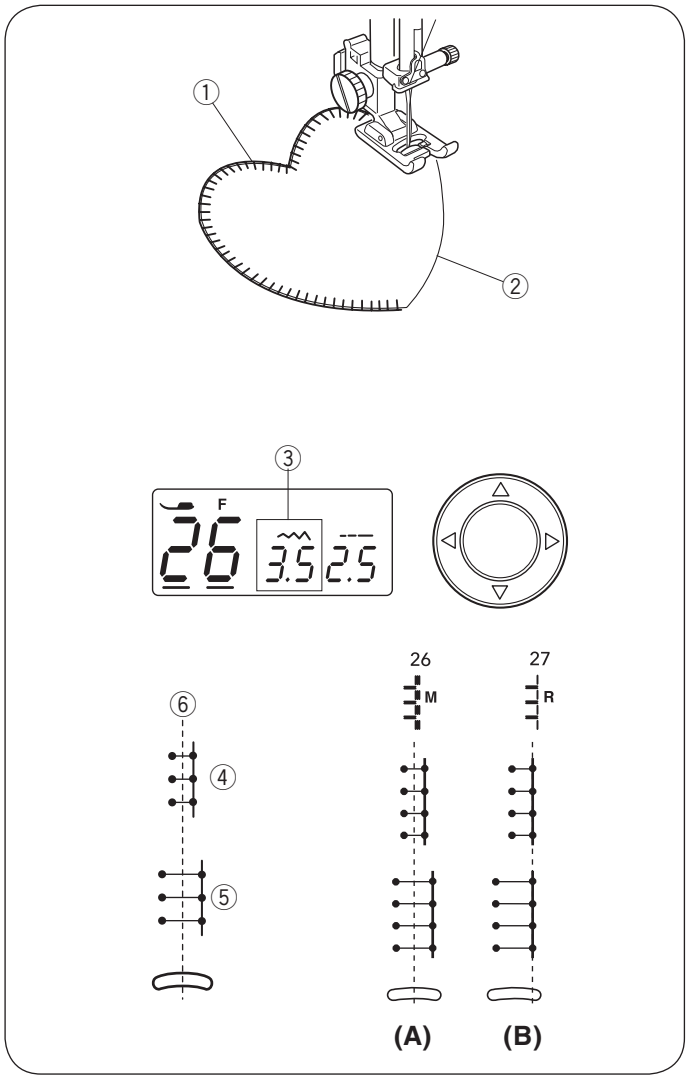

- **Dikiş genişlik ayarı**

  Desen 26'yı seçin.
  İmleç tuşlarına basarak imleci dikiş genilik değer olan "3.5" ③ (fabrika ayarı) altına getirin.
  tuşuna basarak dikiş genişliğini azaltın.
  tuşuna basarak dikiş genişliğini arttırın.
  Dikiş genişliği iğne iniş pozisyonuna ⑥ bağlı olarak değişecektir.

  ③ Dikiş genişliği (3.5)
  ④ Desen 26 (azaltılmış genişlik)
  ⑤ Desen 26 (artıtılmış genişlik)
  ⑥ Orta iğne iniş pozisyonu

  (A) Desen 06 ve 26'nın sabit orta iğne iniş pozisyonu vardır. Dikiş genişliği simetrik olarak değişecektir.

  (B) Desen 07, 27, 28 ve 29'un sabit orta iğne iniş pozisyonu vardır. Dikiş genişliğini değiştirinice sol iğne iniş pozisyonu değişecektir.

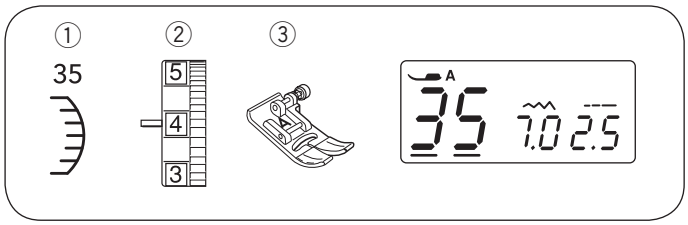

Deniz Kabuğu Dikiş

① Desen: 35
② İğne iplik tansiyonu: 3 den 6'ya kadar
③ Ayak: Zig-zag ayağı A

* Bu desenler de 39 51 kullanılabilir.

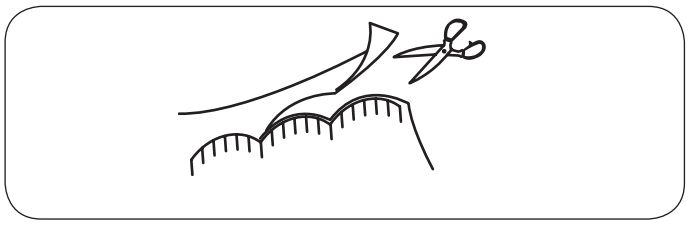

Dikişleri takriben 1 cm kumaş kenarın içine doğru dikin.
Dikişin dış bölümlerini gösterildiği gibi kesin. İpliği kesmemeye dikkat edin.

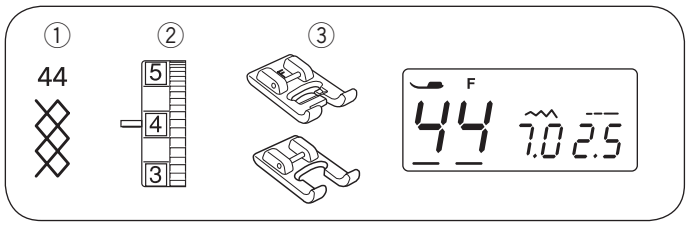

Büzgü

① Desen: 44
② İğne iplik tansiyonu: 3 den 6'ya kadar
③ Ayak: Saten dikiş ayağı F
Açık çatal saten dikiş ayağı F2

* Bu desenler de 32 36 38 43 kullanılabilir.

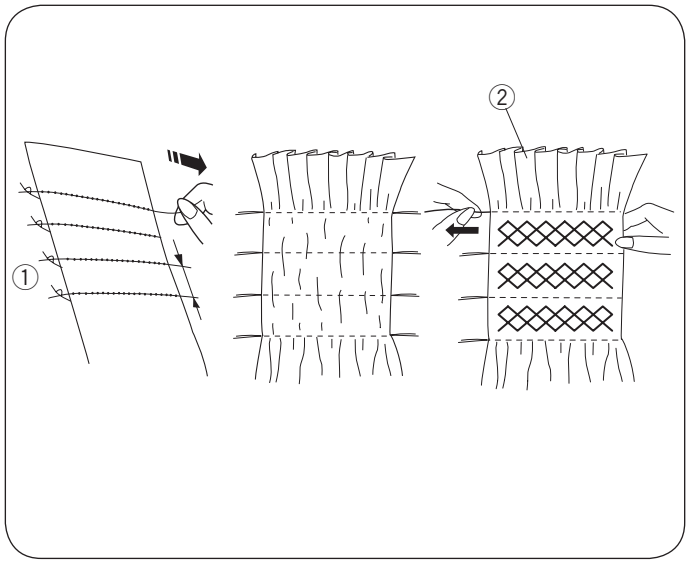

Büzgü narin bir işlemdir. Çocuk ve bayan bluzlerinde kullanılır. Kumaşı gerekenden 3 kat fazla kesin ve dikiş uzunluğunu 5.0'a ayarlayın ve büzülecek bölgeye iplik tansiyonunu 0'a ayaralyıp 1 cm aralıklı düz dikişler yapın.İğne ve masura ipliklerini bir kenarda düğümleyin. Masura ipiğini çekerek kumaşı düzgünce büzün.

NOT:
Dikişe başlamadan önce masura ipliğini 10-15 cm kadar geriye çekin.

İğne ve masura ipliklerini bir kenarda düğümleyin ①.
Masura ipiğini çekerek kumaşı düzgünce büzün ②.
Düz dikişlerin arasına dekoratif dikişler dikin. Büzgüyü sağlayan dikişleri çıkartın.

① Düğümlü kenar
② Büzgü

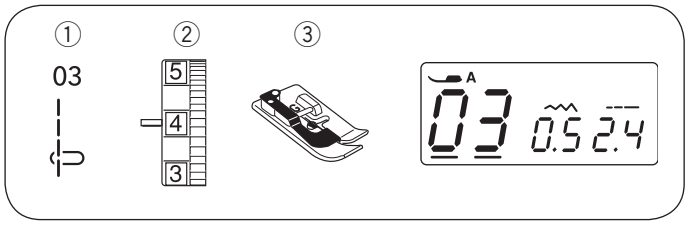

Pile

① Desen: 03
② İğne iplik tansiyonu: 1 den 4
③ Ayak: Gizli kıvırma ayağı G

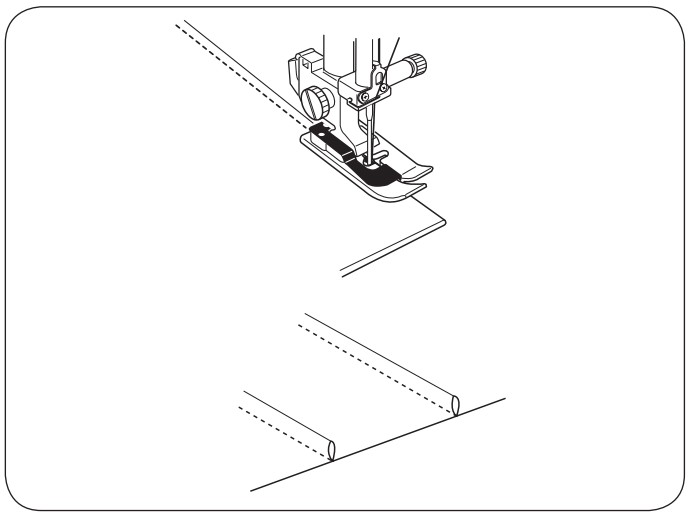

Kumaşı ters yüzleri birbirine bakacak şekilde katlayın.
Katlanmış kumaşı gizli kıvırma ayağının altına yerleştirin.
Kumaşın katlanmış kenarını ayağın siperin hızasına getirin ve ayağı indirin.
Katlanmış kenarı ayağın hızasında yonlendirerek dikin.

Kumaşı açın ve pileyi bir tarafa katlayarak ütüleyin.

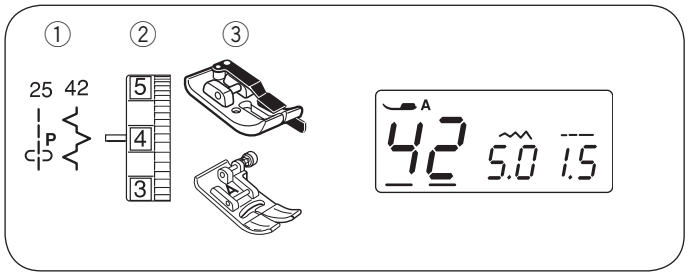

Yama (Patchwork)

① Desen:	25 ve 42
② İğne iplik tansiyonu:	3 den 6
③ Ayak	1/4″ dikiş ayağı O
	Zig-zag ayağı A

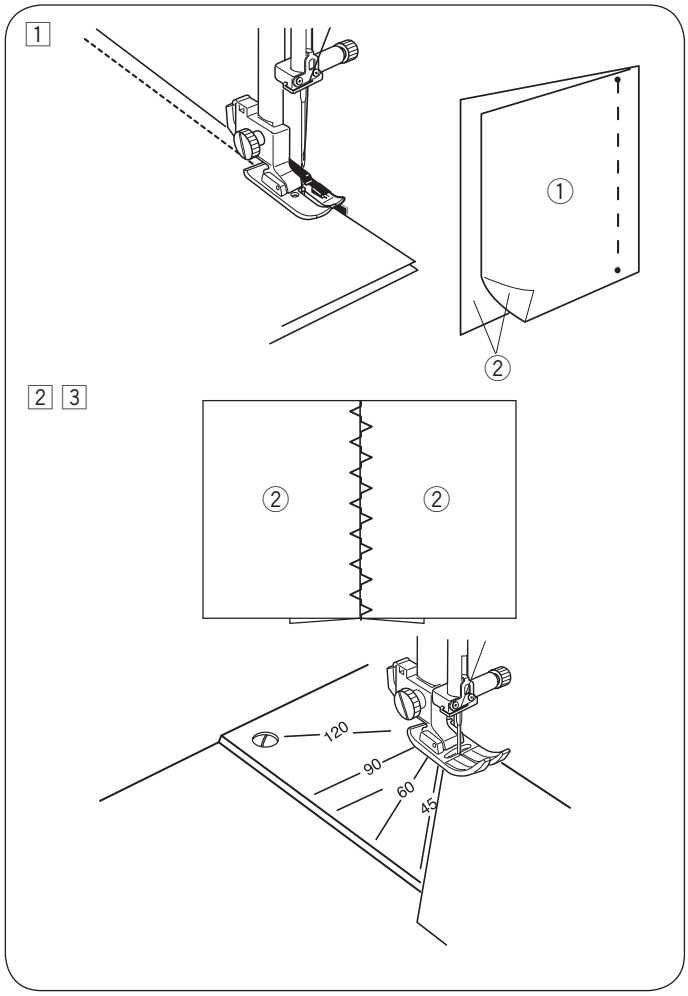

1 1/4” dikiş ayağı O takın. Yama parçalarını doğru yüzlerini yan yana yerleştirin. 25 nolu deseni seçin. Kumaşı ayağın siperine hizalayarak ve tam 0.6 cm dikiş boşluğu bırakarak dikin.
① Kumaş ters yüzü
② Kumaşın doğru yüzü

2 42 nolu deseni seçin. Ayağı Zig-zaf ayağı A olarak değiştirin.
3 Dikiş yerini ütüleyere açın. İki parça kumaşın birleştiği bölgeyi ortasından 42 nolu desen dikin.

Bu desenlere de 08 15 32 34 43 kullanılabilir.

• **Plakadaki açı rehber çizgileri**
Plakadaki özel açı cizgilerini kullanarak yama parçalarını işaretlemeden rahatça dikilebilir. Açılar 45, 60, 90 ve 120 dereceler olarak işaretlenmişlerdir.

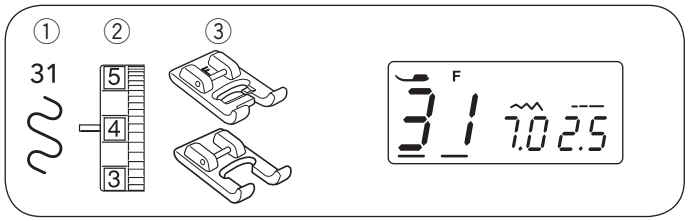

Sonsuz Nakış Dikişi

① Desen:	31
② İğne iplik tansiyonu:	3 den 6
③ Ayak:	Saten dikiş ayağı F
	Açık çatal saten dikiş ayağı F2

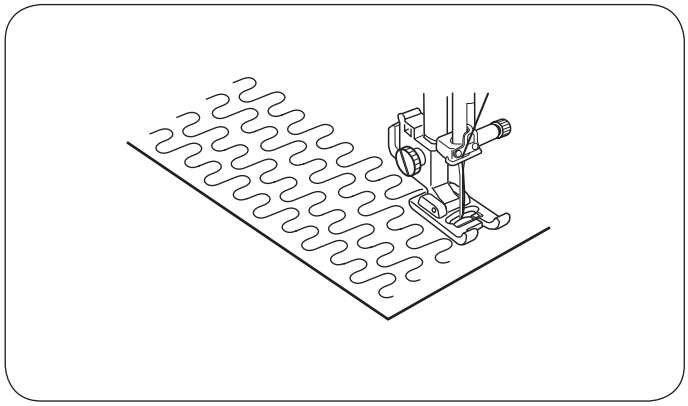

Bu hazır sonsuz nakış dikişi yorganlarda ufak bölgeleri kolay ve hız şekilde kapitone yapılabilir.
Üst ve alt yorgan kumaşın arasına elyaf yerleştirin.

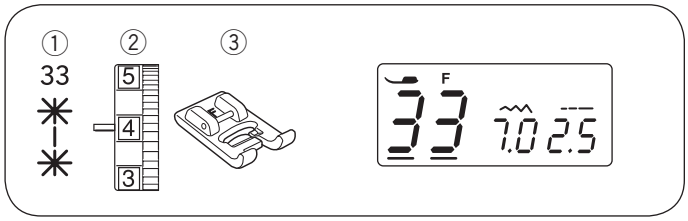

Kenetlenen Dikiş

① Desen: 33
② İğne iplik tansiyonu: 3 den 6'ya
③ Ayak: Saten dikiş ayağı F

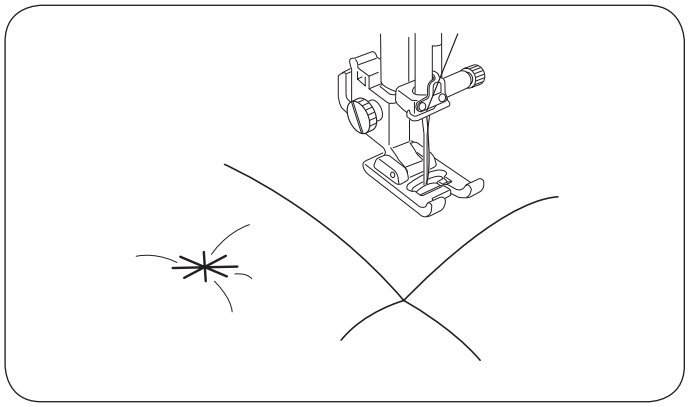

1 Desen 33'ü seçin. Otomatik dikiş sonlandırmaya basın ve dikmeye başlayın.

2 Makine tek birim desen 33 diker ve otomatik olarak durucaktır.

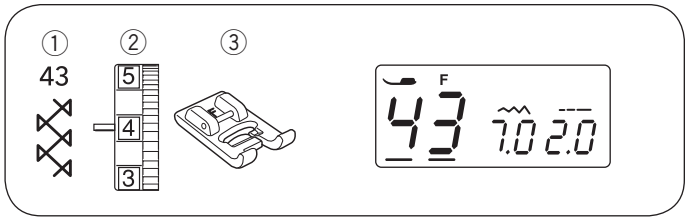

Dantelli Birleştirme

① Desen: 43
② İğne iplik tansiyonu: 3 den 6'ya
③ Presser foot: Saten dikiş ayağı F

* Bu desenler de 15 32 34 37 kullanılabilir.

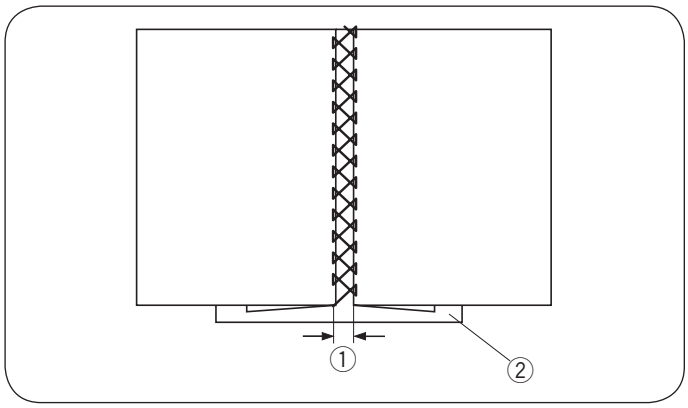

Bu dikiş iki parça kumaş görünümü ile projenize yaratıcı hava verir.
İki kumaşı da 1.5 cm kenar katlayın ve bu iki kenarı 0.3-0.4cm aralıkla kağıda veya telaya iğneleyin.
İki tarafın ucundan dikilecek şekilde kumaşı yavaşça ilerletin.
Dikiş bitince kağıdı çıkartın.

① 0.3-0.4 cm
② Kağıt

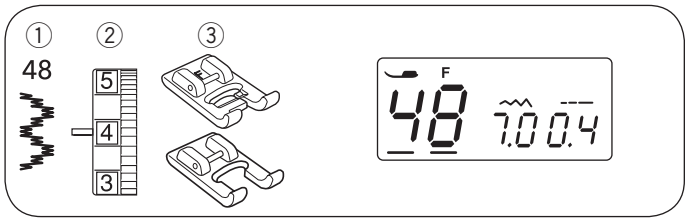

Saten Dikişler

① Desen: 48
② İğne iplik tansiyonu: 3 den 6'ya
③ Ayak: Saten dikiş ayağı F
Açık çatal saten dikiş ayağı F2

*Bu desenler de 47 49 50 51 52 kullanılabilir.

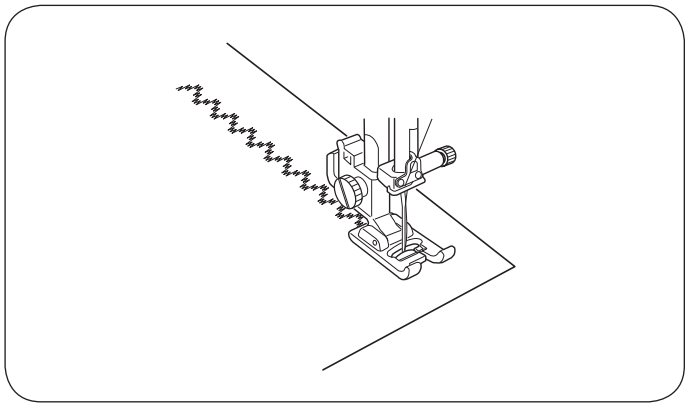

Daha iyi dikiş neticeleri için esnek veya lastik kumaşlarda kumaşın ters yüzünde tela kullanın.
Desenin sonunu bitirmek için otomatik dikiş sonlandırma tuşuna basın.

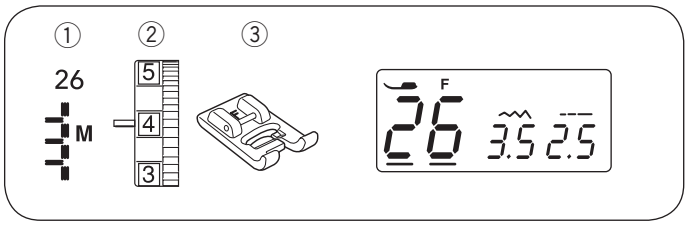

Saçak

① Desen: 26
② İğne iplik tansiyonu: 3 den 6
③ Ayak: Saten dikiş ayağı F

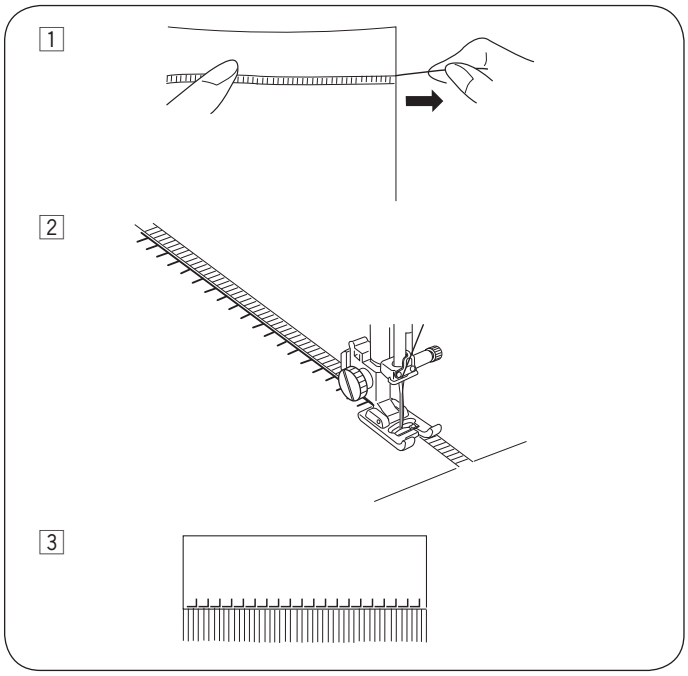

Saçak masa örtülerine ve şallara özel bir hava katar İplikleri kolayca çıkartılabilecek sert dokunmuş kumaş seçin.

1 Dikkatli bir şekilde kumaşı resimdeki gibi kesin. Saçağın başlayacağı yerden tek bir iplik kumaştan çekerek çıkartın.

2 Sağ dikişler boşluğa düşecek şekilde sol tarafı dikin.

3 Dikişin sağ tarafında kalan iplikleri çekip çıkartarak saçak oluşturun.

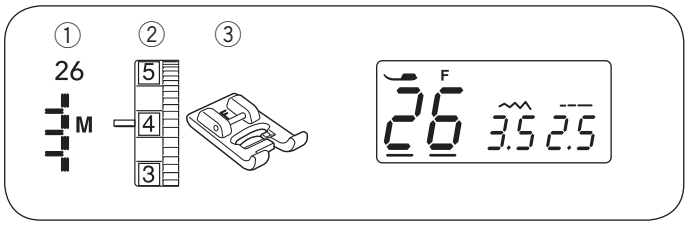

Uzun Saçak

① Desen: 26
② İğne iplik tansiyonu: 3 den 6
③ Ayak: Saten dikiş ayağı F

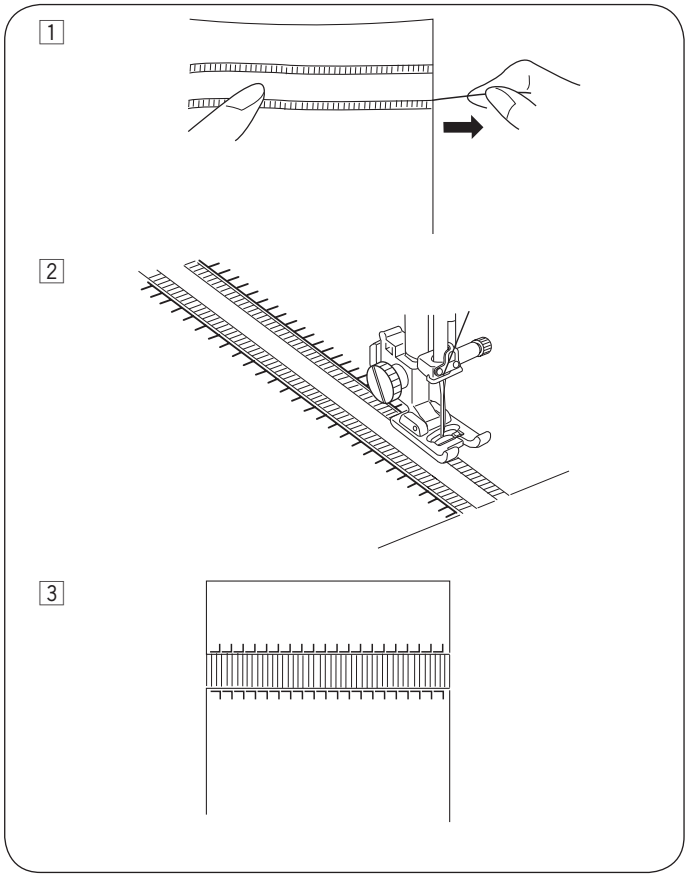

Uzun saçak ile aynı işlemler kullanılır. İplikleri kolayca çekilebilecek sert dokumalı kumaş seçin.

1 Dikkatli bir şekilde kumaşı resimdeki gibi kesin. Saçakların genişliklerine karar verin ve her uçtan bir iplik çekip çıkartın.

2 Sağ dikişler boşluğa düşecek şekilde sol tarafı dikin. sol tarafı bitince kumaşı 180° döndürerek öbür tarafı dikin.

3 Dikişlerin arasında kalan iplikleri çıkartın.

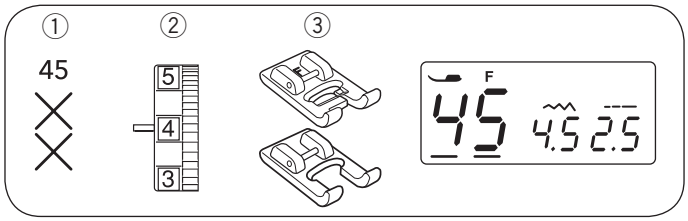

Çapraz Dikiş

① Desen: 45
② İğne iplik tansiyonu: 3 den 6
③ Ayak: Saten dikiş ayağı F
Özel zig-zag ayağı F2

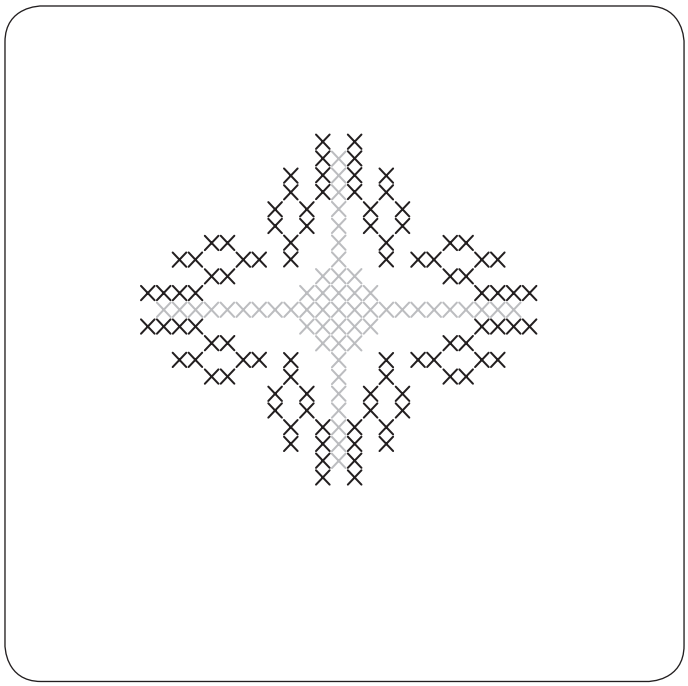

Bu makine ile çapraz dikişleri el dikişinden iki kat hızlı dikebilirsiniz.

* Eğer dikişe başlamadan önce otomatik dikiş sonlandırma tuşuna basaranız makine desenin bir birimini dikip otomatik olarak duracaktır.

Keten, yün flanel gibi yakın dokumalı arkaplan kumaşı kullanın. Eğer ince kumaş kullanılırsa tela kullanın. Dikiş genişliğini ve uzunluğunu desene uyacak şekilde ayarlayın.
Desenin ortasını bulun ama desen bordürse başlama noktasını seçin.
Ortadan yukarıya doğru çapraz dikişleri sayın ve bu rakamı programlayın. Otomatik dikiş sonlandırmayı başlangıç ve bitişlerde kullanın.

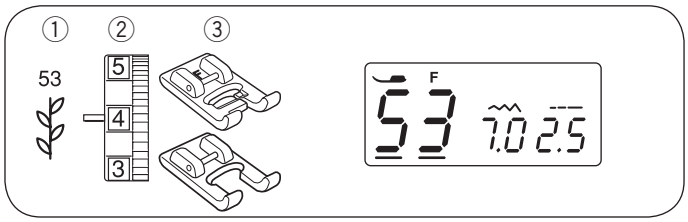

Dekoratif Dikişler

① Desen 53
② İğne iplik tansiyonu: 3 den 6
③ Ayak: Saten dikiş ayağı F
Özel zig-zag ayağı F2

* Bu desenler de 54 55 56 57 58 59 kullanılabilir.

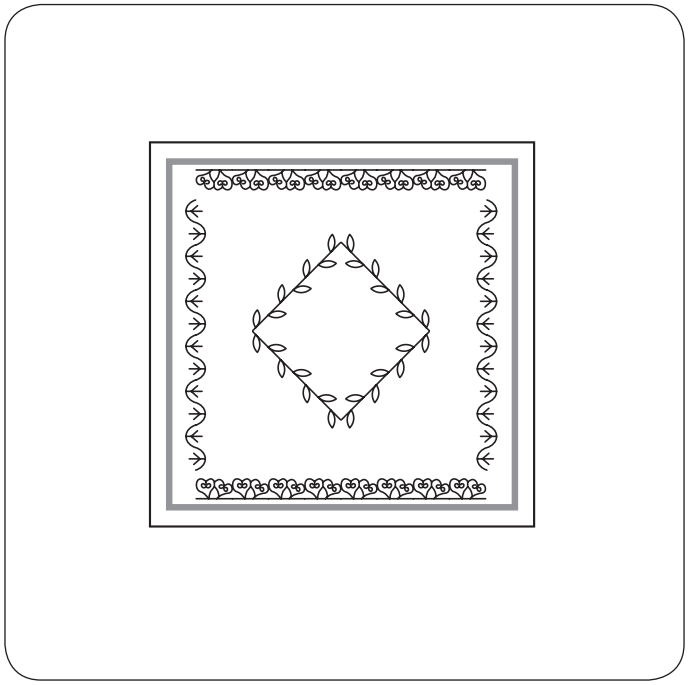

Saten dikişler masa örtülerinde....vs süs için kullanılır. En iyi dikiş neticesi için rehber ile kumaşı düzgün ayarlayın. Gerekirse yırtılabilir tela kullanın.

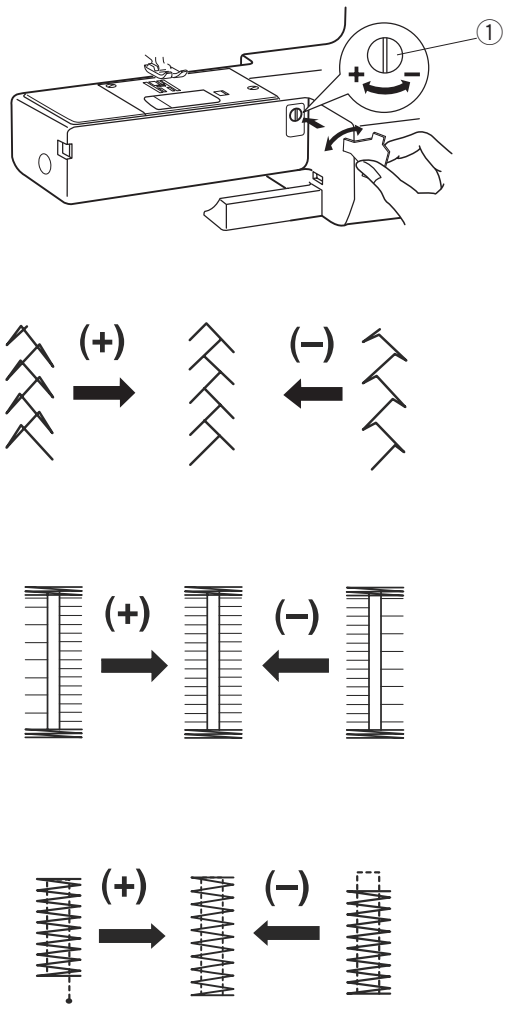

Bozulmuş Dikiş Desenlerini Düzeltmek

Dikiş desen sonuçlarının düzgünlüğü dikim hızı, kumaş tipi, kumaş kat sayısı...vs gibi dikim şartlarına göre değişebilir. Her zaman kullanacağınız kumaşın bir parçasında deneme dikiş yapın.

Eğer esnek dikiş desenleri, harfler, numaralar veya otomatik ilik dikişleri bozuksa o zaman kumaş verme düğmesi ile bunu düzeltin..

① Dişli balans düğmesi

Esnek dikiş deseni (Örnek desen

)

Eğer, desen sıkışık ise, kumaş verme balans düğmesini “+” 'ya doğru çevirin.

Eğer, desen çok uzunsa, kumaş verme balans düğmesini “–” 'ye doğru çevirin.

21 nolu iliğin dikiş balansı

Eğer, sağ sıra çok sık olursa dişili balans düğmesini "+" doğru çevirin.

Eğer, sol sıra çok sık olursa dişli balans düğmesini “–” doğru çevirin.

Ponteriz düzgünlüğü

Eğer, dikiş başlangıç noktasına geriye dönmez ise dişli balans düğmesini “+” 'ye doğru çevirin.

Eğer, dikiş geri dönüş noktasına dönemezse dişili balans düğmesini “–” 'ye doğru çevirin.

BÖLÜM V. BAKIM

Çağanozu ve Dişliyi Temizlemek

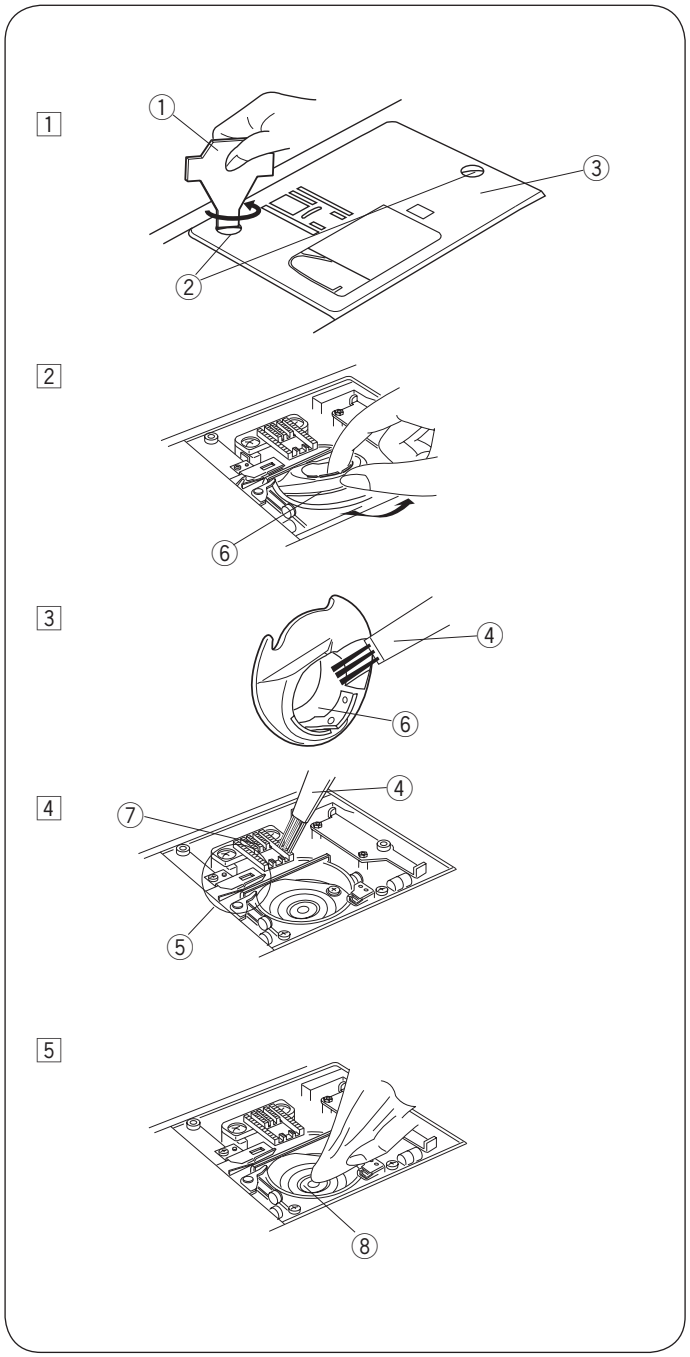

⚠ DİKKAT:
- Makineyi temizlemeye başlamadan makineyi kapatın.
- Makineden bu sayfada belirtilenler haricinde şekilden gösterildiğinden farklı birşey sökmeyin.

⚠ DİKKAT:
Makinayı rutubetli yerlerde, kaloriferin yakınında veya direkt güneş ışığında bırakmayınız.

NOT:
Makinenin dışını yumuşak bez ve naturel sabunla temizleyin.
Makineyi temizletikden sonra iğnenin ve ayağının takılı olduğuna emin olun.

İğne kaldır / indir tuşuna basarak iğneyi kaldırın, sonra makinenin prizini çekin.
İğneyi ve ayağı çıkartın.
Plakayı plaka açma düğmesini sağa çekerek çıkartın.
Masurayı çıkartın. Toz ve tiftikleri fırça ile temizleyin.
(Elektrikli süpürge de kullanabilirsiniz.)

1 Plakanın ③ üzerindeki vidaları ② tornavida ① ile sökün. Plakayı ③ çıkartın.
2 Mekiği ⑥ çıkartın.
3 Mekiği ⑥ bir fırça ile temizleyin.
4 Dişliyi ⑦, iplik kesmen mekanizmasını ⑤ ve çağanozu ⑧ fırça ile temizleyin.
5 Çağanozun ortasını kuru bir bez ile temizleyin.

① Tornavida
② Vidalar
③ Plaka
④ Fırça
⑤ İplik kesme mekanizması
⑥ Mekik
⑦ Dişli
⑧ Çağanoz

* Elektrikli süpürge de kullanabilirsiniz..
* Makineyi yağlamak gerekmez.

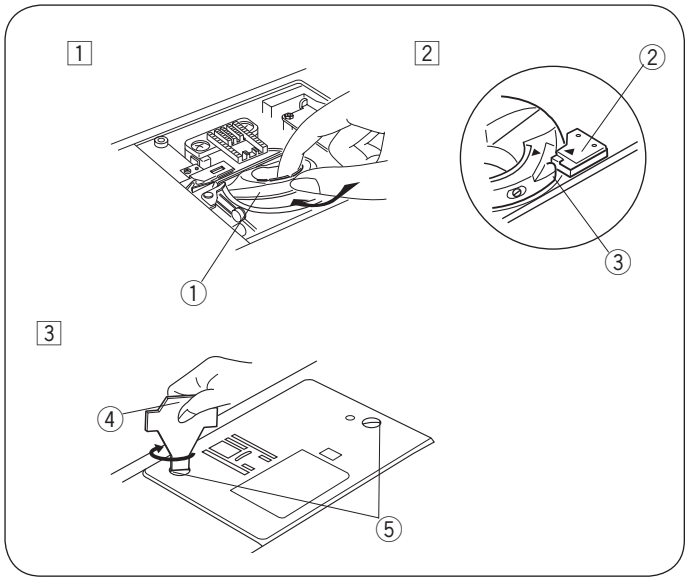

Mekiği Takmak

1 Mekiği ① çağanozun stoperine ② mekiğin çıkıntısı ③ yanına gelecek şekilde yerleştirin.
2 Masurayı yerleştirin.
3 Plakayı vidalarını ⑤ takarak yerine takın.
Makineyi temizledikten sonra iğne ve ayağı takmayı unutmayınız.

① Mekik
② Stoper
③ Çıkıntı
④ Tornavida
⑤ Vidalar

Problemler ve İkaz işaretleri

İkaz işareti	Neden	Bunu deneyin
A 00 3.5 2.2	Makineye pedal takılı olduğundan başlat/durdur tuşu ile dikiş başlatılamaz.	Pedalı makineden sökün ve makineyi çalıştırın.
8	Masuralığı sağa tarafa çekilmiş olması.	Masuralığı sola çekin.
A Lo 3.5 2.2	Makinenin bir sıkışmasından dolayı çok çabuk tekrar başlatılması.	Tekrar başlatmadan önce en az 15 saniye bekleyin. Eğer iplikler sıkışıyorsa, iplikleri temizleyin.
E4	Elektronik parçalardan veya ipliğin çağanoza dolanmasından kaynaklanan otomatik iplik kesici hattası.	Çağanoz bölgesinde sıkışan iplikleri çıkartın. Eğer çağanoz bölgesini temizledikden sonra hatta tekrarlarsa, lütfen makineyi servise vey aldığını yere göstertin.

Sesli ikaz	Sesli ikaz verildiği durumlar:
Bip	Normal çalışma
Bip-bip-bip	Geçersiz işlem
Bip-bip-biiip	İlik dikimin tamamlanması
Biiip	Arıza

Problem ve Çare

Durum	Neden	Sayfa
İğne İpliğinin Kopması.	1. İğne ipliğinin düzgün takılmamasından. 2. İğne iplik tansiyonunun çok sıkı olması. 3. İğne kör veya eğri. 4. İğnenin yanlış takılmış olması. 5. Dikime başlarken iğne ve masura ipliklerinin ayağın altında olmaması. 6. İpliklerin dikimden sonra geriye doğru çekilmemesi. 7. İpliğin iğne için çok kalın veya ince olması.	Sayfa 15, 16 Sayfa 19, 20 Sayfa 11 Sayfa 11 Sayfa 17 Sayfa 21 Sayfa 11
Masura İpliğin Kopması.	1. Masura ipliğinin masuradan düzgün geçirilememesi. 2. Mekikte tiftik birikmesi. 3. Mekiğin hasarlı olması ve rahat dönmemesi. 4. İpliğin masurada gevşek sarılı olması.	Sayfa 14 Sayfa 48 Mekiği değiştirin. Sayfa 13
İğne Kırılması.	1. İğnenin yanlış takılmış olması. 2. İğne vidasının gevşek olması. 3. İpliklerin dikişten sonra geriye doğru çekilmemesi. 4. Kullanılan kumaş için iğnenin çok ince olması.. 5. Dikilen dikiş için kullanılan ayağının uygun olmaması.	Sayfa 11 Sayfa 11 Sayfa 21 Sayfa 11 Ayağı değişitirin.
Boş Dikişler	1. İğne yanlış takılmış olması, eğri veya kör olması. 2. Dikilen iş için iğnenin ve/veya ipliklerin uygun olmaması. 3. Esnek, çok ince ve sentetik kumaş dikimlerinde mavi uçlu iğnenin kullanılmaması. 4. İğne ipliğinin düzgün takılmamasından. 5. Kötü kalite iğne kulanılması.	Sayfa 11 Sayfa 11 Sayfa 11 Sayfa 15, 16 İğneyi değiştirin.
Dikim Yerinde Büzüşme	1. İğne iplik tansiyonunun çok sıkı olması. 2. İğne ipliğinin düzgün takılmamasından. 3. İğnenin kullanılan kumaş için çok kalın olması. 4. Kumaş için dikiş uzunluğunun çok uzun olması.	Sayfa 19, 20 Sayfa 15, 16 Sayfa 11 Dikişleri daha kısa yapın.
Kumaşın düzgün ilerlememesi.	1. Dişlinin tiftikle dolu olması. 2. Dikişlerin çok ince olması. 3. Dişli indirlimiş dikişten sonra dişlinin kaldırılmaması.	Sayfa 48 Dikişleri uzun yapın. Sayfa 10
Kumaşın Ters Tarafında Halkalar oluşması.	1. İğne iplik tansiyonunun çok gevşek olması. 2. Dikilen iş için iğnenin çok ince veya çok kalın olması.	Sayfa 19, 20 Sayfa 11
Makinenin Çalışmaması.	1. Makinenin prize takılı olmaması. 2. İpliğinın çağanoza dolanması. 3. Masuralığın masura sarmadan sonra masuralığının sol pozisyona getirilmemesi.	Sayfa 4 Sayfa 48 Sayfa 13
İlik Düzgün Dikilmemesi.	1. Dikiş sıklığının dikilen kumaş için uygun olmaması. 2. Esnek veya sentetik kumaş dikiminde uygun tela kullanılmaması..	Sayfa 36 Tela kullanın.
Makinenin sesli ve rahat çalışmamamsı.	1. İpliğin çağanoza sarılması. 2. Çağanozda veya mekikte tiftik birikmesi..	Sayfa 48 Sayfa 48

YEDEK PARÇA VE SERVİS

Yetkili Servis Listesi:

DEMİRBİLEK MAK.SAN.ve TİC.LTD.ŞTİ.
Katip Çelebi Cad. No: 20 Vefa/Unkapanı/İSTANBUL
Tel: +90 212 511 23 81
Fax: +90 212 519 03 20

KULLANMA SÜRESİ:

GÜMRÜK VE TİCARET BAKANLIĞI belirlenen ve ilan edilen (sanayi mallarının satış sonrası hizmetleri hakkında yönetmelik eki listesi13/06/2003 tarih ve 25137 sayılı resmi gazete) (Sanayi Mallarının Satış S.H. Ek-2) belirtilen kullanım ömrü 10 (on) yıldır.

İTHALATÇI FİRMA :

DEMİRBİLEK MAK.SAN.VE TİC.LTD.ŞTİ. KATİP ÇELEBİ CAD.NO:52-62
EMİNÖNÜ - İSTANBUL
TEL : 0212 511 23 81 PBX
FAX : 0212 519 03 20 demirbilekltd@superonline.com

İMALATÇI FİRMA :

JANOME SEWING MACHINE CO., LTD. TOKYO / JAPAN
support@gm.janome.co.jp

Tokyo Fabrikası
Janome Sewing Machine Co., Ltd.
1463 Hazama-cho, Hachioji-shi
Tokyo 193-0941
JAPAN

Tayvan Fabrikası
Janome Taiwan Co., Ltd.
No. 101 Jifung Road, Wufung Taichung
TAIWAN

Tayland Fabrikası
Janome (Thailand) Co., Ltd.
312 Moo 1 Sukaphiban 8 Rd Sriiracha
Chon Buri 20280
THAILAND

JANOME

DİKİŞ VE NAKIŞ MAKİNELERİ

GARANTİ BELGESİ

GARANTİ ŞARTLARI

1-) Garanti süresi,malın teslim tarihinden itibaren başlar ve…….yıldır.

2-) Malın bütün parçaları dahil olmak üzere tamamı Firmamızın garanti kapsamındadır.

3-) Malın garanti süresi içerisinde arızalanması durumunda, tamirde geçen süre garanti süresine eklenir. Malın tamir süresi 20 iş gününü geçemez. Bu süre, mala ilişkin arızanın servis istasyonuna, servis istasyonunun olmaması durumunda, malın satıcısı, bayii, acentası, temsilciliği, ithalatçısı veya imalatçısı-üreticisinden birine bildirim tarihinden itibaren başlar. Tüketicinin arıza bildirimini; telefon, fax, e-posta, iadeli taahhütlü mektup veya benzeri bir yolla yapması mümkündür. Ancak, uyuşmazlık halinde ispat yükümlülüğü tüketiciye aittir. Malın arızasının 10 iş günü içerisinde giderilmemesi halinde, imalatçı-üretici veya ithalatçı; malın tamiri tamamlanıncaya kadar, benzer özelliklere sahip başka bir malı tüketicinin kullanımına tahsis etmek zorundadır.

4-) Malın garanti süresi içerisinde gerek malzeme ve işçilik, gerekse montaj hatalarından dolayı arızalanması halinde, işçilik masrafı, değiştirilen parça bedeli ya da başka herhangi bir ad altında hiçbir ücret talep etmeksizin tamiri yapılacaktır.

5-) Tüketicinin onarım hakkını kullanmasına rağmen malın;

-Tüketiciye teslim edildiği tarihten itibaren, belirlenen garanti süresi içinde kalmak kaydıyla, bir yıl içerisinde; en az dört defa veya imalatçı-üretici ve/veya ithalatçı tarafından belirlenen garanti süresi içerisinde altı defa arızalanmasının yanı sıra, bu arızaların maldan yararlanamamayı sürekli kılması,

-Tamiri için gereken azami süresinin aşılması ,

-Firmanın servis istasyonunun, servis istasyonunun mevcut olmaması halinde sırayla satıcısı, bayii, acentesi temsilciliği ithalatçısı veya imalatçı-üreticisinden birisinin düzenleyeceği raporla arızanın tamirini mümkün bulunmadığının belirlenmesi, durumlarında tüketici malın ücretsiz değiştirilmesini, bedel iadesi veya ayıp oranda bedel indirimi talep edebilir.

6-) Malın kullanma kılavuzunda yer alan hususlara aykırı kullanılmasından kaynaklanan arızalar garanti kapsamı dışındadır.

7-) Garanti Belgesi ile ilgili olarak çıkabilecek sorunlar için Gümrük ve Ticaret Bakanlığı Tüketicinin Korunması ve Piyasa Gözetimi Genel Müdürlüğü’ne başvurabilir.

İMALATÇI / İTHALATÇI FİRMANIN

UNVANI	DEMİRBİLEK MAKİNE SANAYİ VE TİC.LTD. ŞTİ.
MERKEZ ADRESı	KATİP ÇELEBİ CD.NO. 20 VEFA / UNKAPANI EMİNÖNÜ / İSTANBUL
TELEFONU	212 511 2381
TELEFAKSI	212 519 0320

FİRMA YETKİLİSİNİN

İMZASI-KAŞESİ

MALIN

CİNSİ	EV TİPİ DİKİŞ VE NAKIŞ MAKİNELERİ
MARKASI	JANOME
MODELİ	
BANDROL VE SERİ NO	
TESLİM TARİHİ VE YERİ	
GARANTİ SÜRESİ AZAMİ	2 YIL
TAMİR SÜRESİ	20 İŞ GÜNÜ

SATICI FİRMANIN

UNVANI
ADRESİ
TELEFONU
TELEFAKSI
FATURA TARİH VE NO.

TARİH-İMZA-KAŞE