+90 262 759 18 08
info@cagsanmerdiven.com.tr

www.cagsanmerdiven.com

Tüm ölçü birimleri milimetredir.
All dimension units are millimeters.

1	Ø50 x 1,7 mm
2	Ø50 x 1,8 mm
3	Plywood 12 mm
4	Ø45 x 1,5 mm

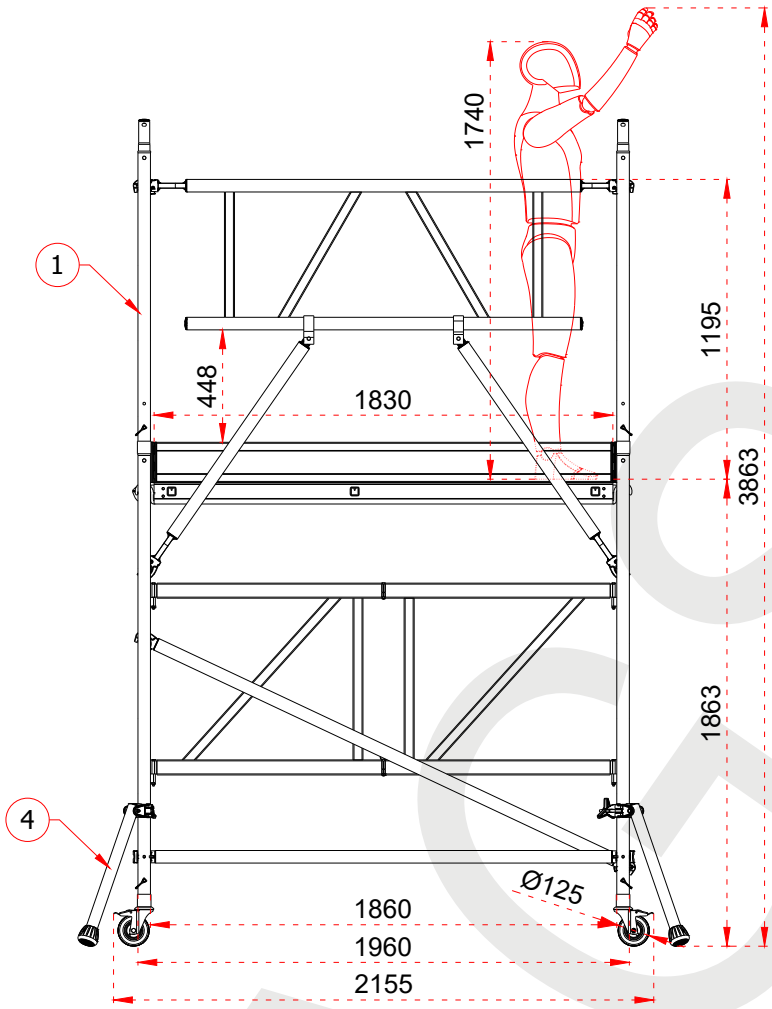

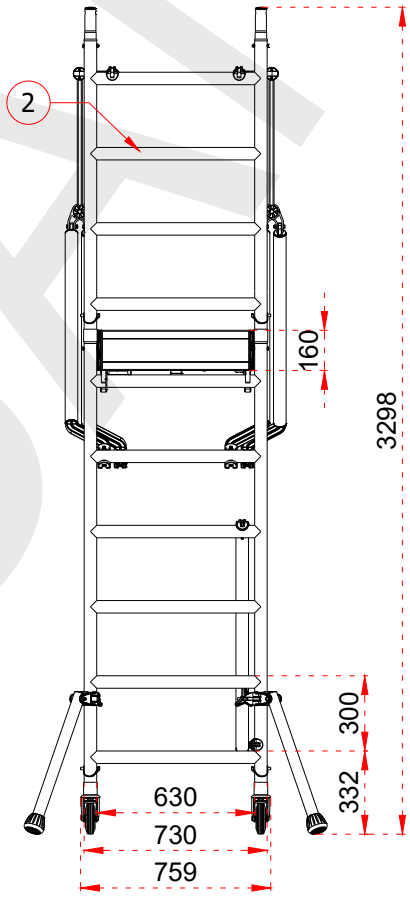

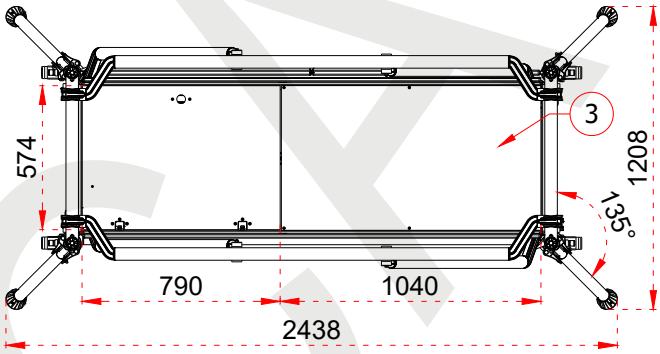

Certificate
EN 1004-1:2020 | Class 3
EN 1004-2:2021

Certificate EN 1004 Norm

max. 2 kN/m²

- This drawing must not be duplicated not offered or made available to third parties nor be improperly used otherwise. All rights reserved.
Bu çizim çoğaltılamaz. Üçüncü şahıslara teklif edilemez veya sunulamaz ya da başka bir şekilde uygunsuz şekilde kullanılamaz. Tüm hakları Saklıdır.

CAGSAN

ÜRÜN ADI / PRODUCT NAME	Alüminyum İskele / Aluminum Scaffolding Systems
ÜRÜN NO / PRODUCT NO	FN180_(180)