SATO

Barcode Printer

CL4NX Plus / CL6NX Plus

Quick Guide
Kurzanleitung
Guía rápida
Guide rapide
Guida rapida
Beknopte handleiding
Skrócona instrukcja obsługi
Guia rápido
Краткое руководство
Snabbguide
퀵 가이드

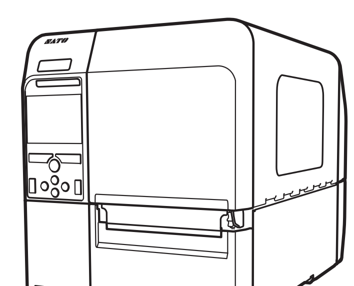

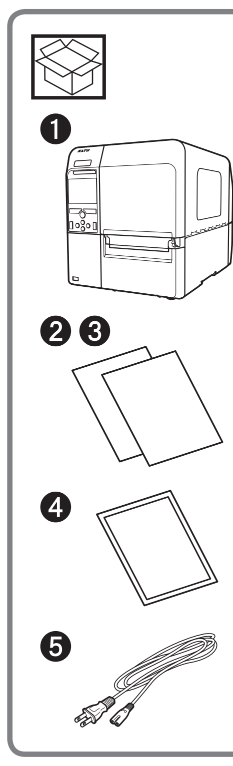

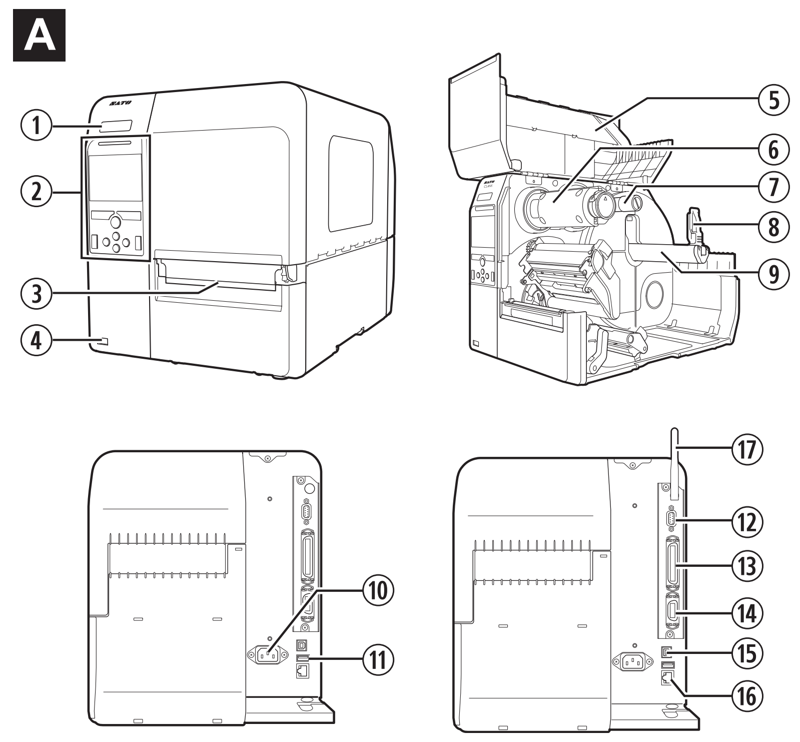

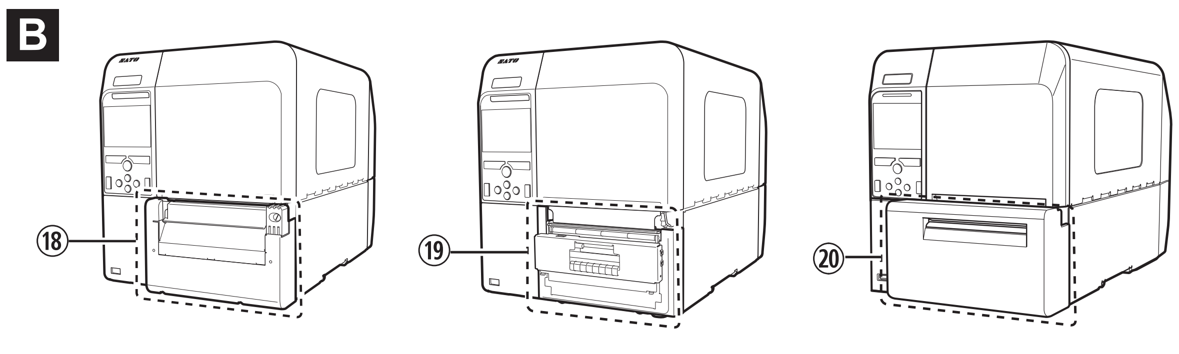

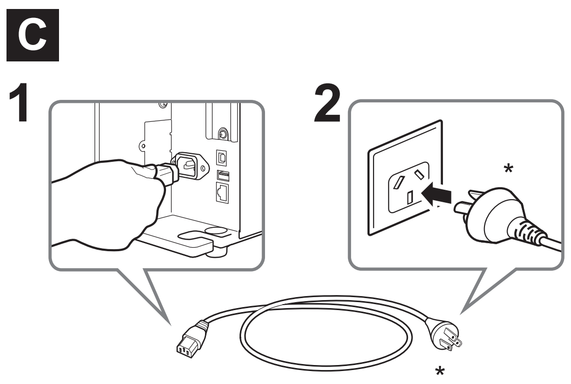

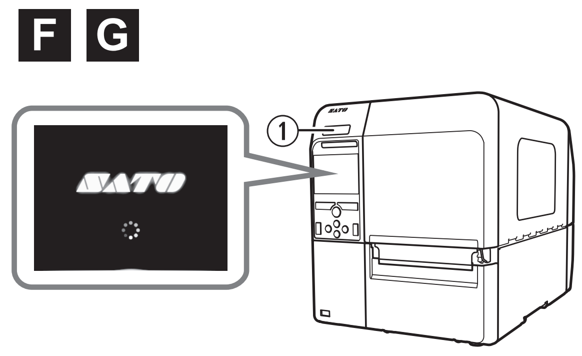

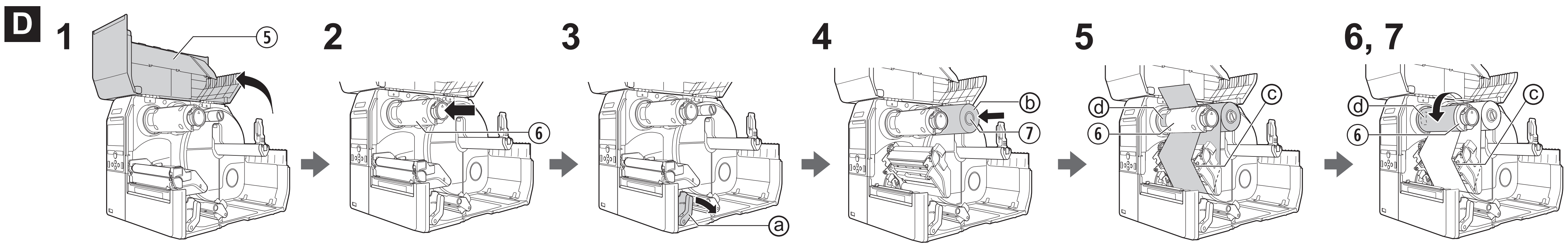

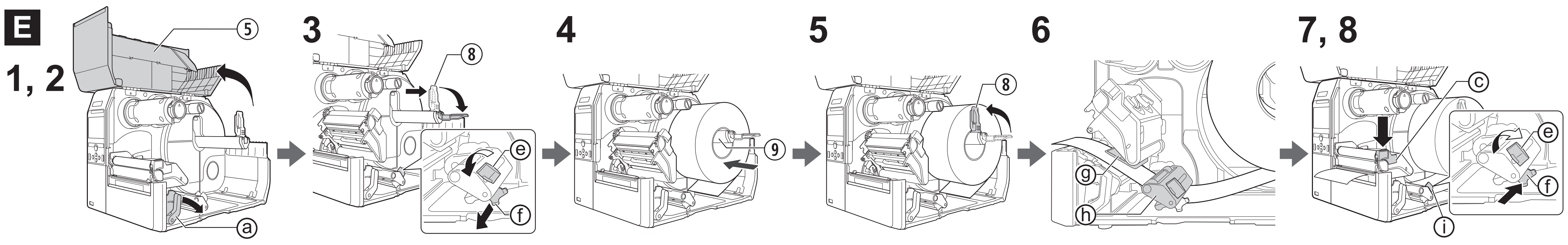

Open Source Software

This printer product includes open source software applied to the open source software license. Please see our web site for more information.
https://www.sato-global.com/licenses/oss/

Q05360600

First edition: Sep. 2020
Q05360600

©2020 SATO Corporation

English

This is the quick start guide for your first operation.
For detail, refer to the operator manual available on your region's website (https://www.sato-global.com/).
Illustrations used in this quick guide is CL4NX Plus unless otherwise specified.
This equipment is not suitable for use in locations where children are likely to be present.
When carrying this equipment, be careful not to drop it. There is a risk of injury.

Accessories ( )

❶ CL4NX Plus/CL6NX Plus ❷ Quick guide ❸ Global Warranty Program leaflet ❹ Documents ❺ Power cord*
* The shape of power plug varies depending on the region.

Parts Identification (A)

① ⏻(Power) button ② Operator panel ③ Media discharge outlet ④ USB connector (Type A) ⑤ Top cover ⑥ Ribbon rewind spindle ⑦ Ribbon supply spindle ⑧ Media holder guide ⑨ Media holder ⑩ AC input terminal ⑪ USB connector (Type A) ⑫ RS-232C connector ⑬ IEEE1284 connector ⑭ EXT connector ⑮ USB connector (Type B) ⑯ LAN connector ⑰ WLAN antenna (optional)

Options (B)

⑱ Cutter unit ⑲ Dispenser unit ⑳ Rotary cutter kit (CL4NX Plus only)

Connecting the Power Cord (C)

1 Connect the power cord to the AC input terminal ⑩.
2 Plug the power plug into an AC outlet.

Loading Ribbon (For thermal transfer) (D)

1 Open the top cover ⑤ fully to prevent accidental dropping of the cover.
2 Push the ribbon rewind spindle ⑥ all the way in.
3 Push the head lock lever ⓐ toward the rear.
4 Load and insert the ribbon ⓑ onto the ribbon supply spindle ⑦ all the way in while taking note of the wind direction.
5 From the ribbon supply spindle ⑦, pass the ribbon below the print head ⓒ.
6 Wind the ribbon counterclockwise to the ribbon rewind spindle ⑥ and grip sheet ⓓ.
7 Press the print head ⓒ down until the head lock lever is locked.
8 Close the top cover.

Loading Media (E)

1 Open the top cover ⑤ fully to prevent accidental dropping of the cover.
2 Push the head lock lever ⓐ toward the rear.
3 Pull the media holder guide ⑧ and media guide ⓕ away from the product. Turn the knob ⓔ counterclockwise to release the media guide.
4 Load the media roll firmly onto the media holder ⑨.
5 Push the media holder guide ⑧ lightly against the media roll.
6 Pass the media below the media damper ⓗ and the media sensor guide ⓖ while pushing the media toward the inside of the product. Make sure that the end of the media extends out the front of the product.
7 Push the print head ⓒ down until the head lock lever is locked.
8 Push the media guide ⓕ lightly against the near side ⓘ of the media and turn the knob ⓔ to lock the media guide.
9 Close the top cover.

Powering-On the Product (F)

Press the ⏻(Power) button ① until the LED of the operator panel lights in blue.

Starting Up the Product (Startup Guide) (G)

When you power-on the product for the first time after purchase, the display shows the startup guide. The startup guide is to help you through the initial product settings, such as setting the time and date, and loading the ribbon and media.
Follow the displayed instructions.
You can close the startup guide and perform configuration later from the menu.

Powering-Off the Product

1 Make sure that the product is in Offline mode.
2 Press and hold the ⏻(Power) button ① for more than two seconds.

Basic Specifications

Model name: CL4NX Plus/CL6NX Plus
Print method: Direct thermal and Thermal transfer
Head density (Resolution):
CL4NX Plus: 203, 305, 609 dpi (8, 12, 24 dots/mm)
CL6NX Plus: 203, 305 dpi (8, 12 dots/mm)
Dimensions: CL4NX Plus: 271 (W) x 457 (D) x 321 (H) mm
(10.7" x 18.0" x 12.6") (Excludes projection)
CL6NX Plus: 338 (W) x 457 (D) x 321 (H) mm
(13.3" x 18.0" x 12.6") (Excludes projection)
Weight: CL4NX Plus: 15.1 kg (33.3 lbs) (Excludes media, ribbon and options)
CL6NX Plus: 20.3 kg (44.7 lbs) (Excludes media, ribbon and options)
Power requirements:
(1) Input voltage
CL4NX Plus: AC 100 - 240 V, 3.0 A, ±10 %
CL6NX Plus: AC 100 - 240 V, 4.5 A, ±10 %
(2) Frequency: 50 - 60 Hz
(3) Power consumption
Input power voltage condition: AC 230 V, 50 Hz
CL4NX Plus: At peak: 190 VA / 180 W (at 30 % printing ratio)
Standby: 40 VA / 20 W
CL6NX Plus: At peak: 233 VA / 217 W (at 30 % printing ratio)
Standby: 60 VA / 23 W
Environmental conditions (Temperature/Humidity):
(1) Operating: 0 - 40 ºC (32 - 104 ºF), 30 - 80 % RH (non-condensing)
(2) Storage: −20 - 60 ºC (−4 - 140 ºF), 30 - 90 % RH (non-condensing)

Technical Specification ([B] Bluetooth [W] Wireless LAN [U] RFID UHF *1 [H] RFID HF (CL4NX Plus) [N] NFC)
Frequency band: [B] 2402 - 2480 MHz, [W] 2412 - 2472 MHz, 5180 - 5825 MHz, [U] 865 - 868 MHz, 902 - 928 MHz, [H] 13.56 MHz, [N] 13.56 MHz, **Modulation:** [B] GFSK, DQPSK, 8DPSK, [W] DSSS, OFDM, [U] PR-ASK, [H] ASK, [N] NFC Type 2 Tag (Passive), **Max. output power*2:** [B] ≦ 10 dBm, [W] ≦ 20.5 dBm, [U] ≦ 30 dBm, [H] ≦ 23 dBm, **Antenna Gain*2:** [B] +1.4 dBi, [W] +2.5 dBi, [U] −41.97 dBi(SRA), −21.36 dBi(FRONTCOUPLER), [H] −65 dBi

*1 The frequency written above is the specification of the module, and the frequency range is limited by regional regulation of each country where the printers are sold.
*2 [N] Operating distance of up to 100 mm (depending on various parameters, such as field strength and antenna geometry)

Deutsch

Dies ist die Kurzanleitung für Ihren ersten Betrieb.
Weitere Details finden Sie im Bedienerhandbuch, das auf der Webseite für Ihre Region erhältlich ist (https://www.sato-global.com/).
Die in dieser Kurzanleitung verwendeten Illustrationen zeigen den CL4NX Plus, sofern nicht anders angegeben.
Dieses Gerät ist nicht für den Einsatz an Orten geeignet, an denen sich wahrscheinlich Kinder aufhalten.
Achten Sie darauf, dieses Gerät nicht beim Transportieren fallenzulassen. Es besteht ein Verletzungsrisiko.

Zubehör ( )

❶ CL4NX Plus/CL6NX Plus ❷ Kurzanleitung ❸ Broschüre zum weltweiten Garantieprogramm ❹ Dokumente ❺ Netzkabel*
* Die Form des Netzsteckers ist je nach Region unterschiedlich.

Identifizierung der Teile (A)

① ⏻(Netz)-Taste ② Bedienfeld ③ Etikettenauswurf ④ USB-Stecker (Typ A) ⑤ Obere Abdeckung ⑥ Farbbandaufwicklungsspule ⑦ Farbbandvorratsspule ⑧ Etikettenhalterführung ⑨ Etikettenhalter ⑩ Netzanschluss ⑪ USB-Stecker (Type A) ⑫ RS-232C-Stecker ⑬ IEEE1284-Stecker ⑭ EXT-Stecker ⑮ USB-Stecker (Typ B) ⑯ LAN-Stecker ⑰ WLAN-Antenne (optional)

Optionen (B)

⑱ Schneideeinheit ⑲ Spendeeinheit ⑳ Rotationsschneider-Kit (nur beim CL4NX Plus)

Anschluss des Netzkabels (C)

1 Schließen Sie das Netzkabel an den Netzanschluss ⑩ an.
2 Schließen Sie den Netzstecker an eine Wechselstromsteckdose an.

Laden des Farbbands (Für Thermotransfer) (D)

1 Öffnen Sie die obere Abdeckung ⑤ vollständig, damit sie nicht versehentlich herabfällt.
2 Drücken Sie die Farbbandaufwicklungsspule ⑥ bis zum Ansatz ein.
3 Drücken Sie die Druckkopfverriegelung ⓐ nach hinten.
4 Ziehen Sie das Farbband ⓑ vollständig auf die Farbbandvorratsspule ⑦. Achten Sie dabei auf die Wickelrichtung.
5 Ziehen Sie das Farbband von der Farbbandvorratsspule ⑦ unter den Druckkopf ⓒ.
6 Wickeln Sie das Farbband gegen den Uhrzeigersinn auf die Farbbandaufwicklungsspule ⑥ und das Griffblatt ⓓ.
7 Drücken Sie den Druckkopf ⓒ nach unten, bis die Druckkopfverriegelung verschlossen ist.
8 Schließen Sie die obere Abdeckung.

Laden von Medien (E)

1 Öffnen Sie die obere Abdeckung ⑤ vollständig, damit sie nicht versehentlich herabfällt.
2 Drücken Sie die Druckkopfverriegelung ⓐ nach hinten.
3 Ziehen Sie die Etikettenhalterführung ⑧ und die Medienführung ⓕ weg vom Produkt. Drehen Sie den Knopf ⓔ gegen den Uhrzeigersinn, um die Etikettenführung zu lösen.
4 Ziehen Sie die Papierrolle fest auf den Etikettenhalter ⑨.
5 Drücken Sie die Etikettenhalterführung ⑧ leicht gegen die Papierrolle.
6 Führen Sie die Medien unter dem Mediendämpfer ⓗ und der Mediensensorführung ⓖ durch, während Sie die Medien in das Produktinnere drücken. Achten Sie darauf, dass das Ende der Medien aus der Vorderseite des Produktes herausschaut.
7 Drücken Sie den Druckkopf ⓒ nach unten, bis die Druckkopfverriegelung verschlossen ist.
8 Drücken Sie die Etikettenführung ⓕ leicht gegen die nahe Seite ⓘ der Medien und drehen Sie den Knopf ⓔ, um die Etikettenführung zu verschließen.
9 Schließen Sie die obere Abdeckung.

Einschalten des Produktes (F)

Drücken Sie die ⏻(Netz)-Taste ① bis die LED-Lampe des Bedienfelds blau leuchtet.

Starten des Produktes (Kurzanleitung) (G)

Wenn Sie das Produkt nach dem Kauf das erste Mal einschalten, wird auf der Anzeige die Kurzanleitung angezeigt. Die Kurzanleitung dient Ihnen zur Einstellung allgemeiner Produkteinstellungen wie Uhrzeit und Datum und zum Laden des Farbbands und der Medien.
Folgen Sie den angezeigten Anweisungen.
Sie können die Kurzanleitung schließen und die Einstellungen später über das Menü durchführen.

Ausschalten des Produktes

1 Achten Sie darauf, dass sich das Produkt im Offline-Modus befindet.
2 Halten Sie die ⏻(Netz)-Taste ① länger als zwei Sekunden gedrückt.

Grund Spezifikationen

Modellname: CL4NX Plus/CL6NX Plus
Druckverfahren: Thermodirekt und Thermotransfer
Druckkopfdichte (Auflösung):
CL4NX Plus: 203, 305, 609 dpi (8, 12, 24 Punkte/mm)
CL6NX Plus: 203, 305 dpi (8, 12 Punkte/mm)
Abmessungen: CL4NX Plus: 271 (B) x 457 (T) x 321 (H) mm (Ohne überstehende Teile)
CL6NX Plus: 338 (B) x 457 (T) x 321 (H) mm (Ohne überstehende Teile)
Gewicht: CL4NX Plus: 15,1 kg (Ohne Medien, Farbband und Optionen)
CL6NX Plus: 20,3 kg (Ohne Medien, Farbband und Optionen)
Spannungsversorgung:
(1) Eingangsspannung
CL4NX Plus: AC 100 - 240 V, 3,0 A, ±10 %
CL6NX Plus: AC 100 - 240 V, 4,5 A, ±10 %
(2) Frequenz: 50 - 60 Hz
(3) Leistungsaufnahme
Eingangsspannungszustand: AC 230 V, 50 Hz
CL4NX Plus: Bei Spitzenwert: 190 VA / 180 W (bei 30 % Schwärzungsgrad)
Standby: 40 VA / 20 W
CL6NX Plus: Bei Spitzenwert: 233 VA / 217 W (bei 30 % Schwärzungsgrad)
Standby: 60 VA / 23 W
Umgebungsbedingungen (Temperatur/Luftfeuchtigkeit):
(1) Bei Betrieb: 0 - 40 ºC, 30 - 80 % Luftfeuchtigkeit (nicht kondensierend)
(2) Bei Lagerung: −20 - 60 ºC, 30 - 90 % Luftfeuchtigkeit (nicht kondensierend)

Technische Daten ([B] Bluetooth [W] Wireless LAN [U] RFID UHF *1 [H] RFID HF (CL4NX Plus) [N] NFC)
Frequenzband: [B] 2402 - 2480 MHz, [W] 2412 - 2472 MHz, 5180 - 5825 MHz, [U] 865 - 868 MHz, 902 - 928 MHz, [H] 13,56 MHz, [N] 13,56 MHz, **Modulation:** [B] GFSK, DQPSK, 8DPSK, [W] DSSS, OFDM, [U] PR-ASK, [H] ASK, [N] NFC Typ-2-Tag (Passiv), **Max. Ausgangsleistung*2:** [B] ≦ 10 dBm, [W] ≦ 20,5 dBm, [U] ≦ 30 dBm, [H] ≦ 23 dBm, **Antennenverstärkung*2:** [B] +1,4 dBi, [W] +2,5 dBi, [U] −41,97 dBi(SRA), −21,36 dBi(FRONTCOUPLER), [H] −65 dBi

*1 Die angegebene Frequenz ist die Modulspezifikation und der Frequenzbereich ist durch die regionalen Bestimmungen der Länder, in denen die Drucker verkauft werden, begrenzt.
*2 [N] Betriebsabstand von bis zu 100 mm (abhängig von verschiedenen Parametern wie Feldstärke und Antennengeometrie)

Das Gerät ist nicht für die Benutzung im unmittelbaren Gesichtsfeld am Bildschirmarbeitsplatz vorgesehen.
Um störende Reflexionen am Bildschirmarbeitsplatz zu vermeiden, darf dieses Produkt nicht im unmittelbaren Gesichtsfeld platziert werden.

Español

El presente documento es la guía de inicio rápido para el primer uso.
Para obtener más información, consulte el manual del operador disponible en el sitio web de su región (https://www.sato-global.com/).
Las ilustraciones usadas en esta guía rápida pertenecen al CL4NX Plus, en caso contrario se especificará.
El uso de este equipo no está recomendado en lugares con presencia habitual de niños.
Cuando transporte este equipo, tenga cuidado de no dejarlo caer. Podría hacerse daño.

Accesorios ( )

❶ CL4NX Plus/CL6NX Plus ❷ Guía rápida ❸ Especificaciones de garantía ❹ Documentos ❺ Cable de corriente*
* La forma de la clavija varía en función de la región.

Identificación de las piezas (A)

① ⏻Tecla de encendido ② Panel del operador ③ Salida de suministro de papel ④ Conector USB (tipo A) ⑤ Cubierta superior ⑥ Huso de rebobinador de la cinta ⑦ Huso de suministro de la cinta ⑧ Guía del portapapel ⑨ Soporte del papel ⑩ Terminal de entrada de corriente alterna (AC) ⑪ Conector USB (tipo A) ⑫ Conector RS-232C ⑬ Conector IEEE1284 ⑭ Conector EXT ⑮ Conector USB (tipo B) ⑯ Conector LAN ⑰ Antena WLAN (opcional)

Opciones (B)

⑱ Unidad cortadora ⑲ Unidad del dispensador ⑳ Kit de la cortadora giratoria (solo CL4NX Plus)

Conexión del cable de corriente (C)

1 Conecte el cable de corriente al terminal de entrada de corriente alterna (AC) ⑩.
2 Conecte la clavija a un tomacorriente de CA.

Carga de la cinta (para la transferencia térmica) (D)

1 Abra la cubierta superior ⑤ por completo para evitar que se caiga de forma accidental.
2 Encaje el huso de rebobinador de la cinta ⑥ por completo.
3 Empuje la palanca de bloqueo del cabezal ⓐ hacia atrás.
4 Cargue e inserte la cinta ⓑ en el huso de suministro de la cinta ⑦ por completo mientras toma nota de la dirección de rebobinado.
5 Desde el huso de suministro de la cinta ⑦, pase la cinta por debajo del cabezal de impresión ⓒ.
6 Rebobine la cinta en sentido contrario a las agujas del reloj hacia el huso de rebobinador de la cinta ⑥ y la hoja de agarre ⓓ.
7 Presione hacia abajo el cabezal de impresión ⓒ hasta que la palanca de bloqueo del cabezal esté bloqueada.
8 Cierre la cubierta superior.

Carga de papel (E)

1 Abra la cubierta superior ⑤ por completo para evitar que se caiga de forma accidental.
2 Empuje la palanca de bloqueo del cabezal ⓐ hacia atrás.
3 Retire la guía del portapapel ⑧ y la guía de papel ⓕ del producto. Gire la perilla ⓔ en sentido contrario a las agujas del reloj para soltar la guía de papel.
4 Cargue con firmeza el rollo de papel en el soporte del papel ⑨.
5 Empuje ligeramente la guía del portapapel ⑧ contra el rollo de papel.
6 Pase el papel por debajo del regulador de papel ⓗ y de la guía del sensor de papel ⓖ mientras empuja el papel hacia el interior del producto. Asegúrese de que el extremo del papel sobresale por la parte delantera del producto.
7 Empuje el cabezal de impresión ⓒ hacia abajo hasta que la palanca de bloqueo del cabezal esté bloqueada.
8 Empuje la guía de papel ⓕ ligeramente contra el lateral cercano ⓘ del papel y gire la perilla ⓔ para bloquear la guía de papel.
9 Cierre la cubierta superior.

Encendido del producto (F)

Pulse la tecla de encendido ⏻ ① hasta que el LED del panel del operador se ilumine de color azul.

Inicio del producto (Guía de inicio) (G)

Cuando encienda el producto por primera vez tras la compra, se mostrará en la pantalla la guía de inicio. La guía de inicio le ayudará a realizar los ajustes iniciales del producto, como la configuración de la hora y la fecha y la carga de la cinta y del papel.
Siga las instrucciones que aparecen en la pantalla.
Puede cerrar la guía de inicio y configurar los ajustes más tarde desde el menú.

Apagado del producto

1 Asegúrese de que el producto está en modo "Offline".
2 Mantenga pulsada la tecla de encendido ⏻ ① durante más de dos segundos.

Especificaciones básicas

Nombre del modelo: CL4NX Plus/CL6NX Plus
Método de impresión: Térmica directa y de transferencia térmica
Densidad de cabezal (Resolución):
CL4NX Plus: 203, 305, 609 dpi (8, 12, 24 puntos/mm)
CL6NX Plus: 203, 305 dpi (8, 12 puntos/mm)
Dimensiones: CL4NX Plus: 271 (An.) x 457 (Pr.) x 321 (Al.) mm
(10,7" x 18,0" x 12,6") (no incluye el saliente)
CL6NX Plus: 338 (An.) x 457 (Pr.) x 321 (Al.) mm
(13,3" x 18,0" x 12,6") (no incluye el saliente)
Peso: CL4NX Plus: 15,1 kg (33,3 lbs)
(no incluye el papel, la cinta ni las opciones)
CL6NX Plus: 20,3 kg (44,7 lbs)
(no incluye el papel, la cinta ni las opciones)
Requisitos de alimentación de corriente:
(1) Voltaje de entrada
CL4NX Plus: 100 - 240 V CA, 3,0 A, ±10 %
CL6NX Plus: 100 - 240 V CA, 4,5 A, ±10 %
(2) Frecuencia: 50 - 60 Hz
(3) Consumo eléctrico
Condiciones del voltaje de alimentación de entrada: 230 V CA, 50 Hz
CL4NX Plus: Máximo: 190 VA / 180 W (con una relación de impresión del 30 %)
En standby: 40 VA / 20 W
CL6NX Plus: Máximo: 233 VA / 217 W (con una relación de impresión del 30 %)
En standby: 60 VA / 23 W
Condiciones ambientales (temperatura/humedad):
(1) En funcionamiento: 0 - 40 ºC (32 - 104 ºF), 30 - 80 % HR (sin condensación)
(2) En almacenaje: −20 - 60 ºC (−4 - 140 ºF), 30 - 90 % HR (sin condensación)

Especificación técnica ([B] Bluetooth [W] LAN inalámbrica [U] RFID UHF *1 [H] RFID HF (CL4NX Plus) [N] NFC)
Banda de frecuencia: [B] 2402 - 2480 MHz, [W] 2412 - 2472 MHz, 5180 - 5825 MHz, [U] 865 - 868 MHz, 902 - 928 MHz, [H] 13,56 MHz, [N] 13,56 MHz, **Modulación:** [B] GFSK, DQPSK, 8DPSK, [W] DSSS, OFDM, [U] PR-ASK, [H] ASK, [N] Etiqueta NFC tipo 2 (pasiva), **Potencia máx. de salida*2:** [B] ≦ 10 dBm, [W] ≦ 20,5 dBm, [U] ≦ 30 dBm, [H] ≦ 23 dBm, **Ganancia de antena*2:** [B] +1,4 dBi, [W] +2,5 dBi, [U] −41,97 dBi(SRA), −21,36 dBi(FRONTCOUPLER), [H] −65 dBi

*1 La frecuencia indicada anteriormente es la especificación del módulo; el rango de frecuencia está limitado por las normativas regionales de cada país en el que se comercializan las impresoras.
*2 [N] Distancia de alcance de hasta 100 mm (en función de distintos parámetros, como la intensidad de campo o la geometría de antena)

Français

Ceci est le guide de démarrage rapide pour la première utilisation.
Pour plus de détails, reportez-vous au manuel d'utilisation sur le site Web de votre région (https://www.sato-global.com/).
Les illustrations utilisées dans ce guide rapide proviennent de CL4NX Plus, sauf indication contraire.
Cet équipement ne convient pas à une utilisation dans des endroits où des enfants peuvent être présents.
Faites attention à ne pas faire tomber cet équipement lorsque vous le transportez. Il existe un risque de blessure.

Accessoires ( )

❶ CL4NX Plus/CL6NX Plus ❷ Guide rapide ❸ Brochure "programme de garantie" ❹ Documents ❺ Cordon d'alimentation*
* La forme de la fiche d'alimentation varie en fonction de la région.

Nomenclature (A)

① Bouton ⏻(alimentation) ② Panneau de commande ③ Sortie Étiquette ④ Connecteur USB (Type A) ⑤ Capot supérieur ⑥ Axe enrouleur de ruban ⑦ Axe dérouleur de ruban ⑧ Guide du porte-papier ⑨ Porte-papier ⑩ Borne d'entrée secteur ⑪ Connecteur USB (Type A) ⑫ Connecteur RS-232C ⑬ Connecteur IEEE1284 ⑭ Connecteur EXT ⑮ Connecteur USB (Type B) ⑯ Connecteur LAN ⑰ Antenne WLAN (optionnelle)

Options (B)

⑱ Unité de massicot ⑲ Unité de distributeur ⑳ Système de coupe rotatif (CL4NX Plus uniquement)

Connexion du cordon d'alimentation (C)

1 Branchez le cordon d'alimentation à la borne d'entrée secteur ⑩.
2 Branchez la fiche d'alimentation à une prise secteur.

Chargement du ruban (pour le transfert thermique) (D)

1 Ouvrez le capot supérieur ⑤ totalement afin d'éviter une chute accidentelle du capot.
2 Poussez l'axe enrouleur de ruban ⑥ jusqu'au bout.
3 Poussez le loquet de blocage de la tête ⓐ vers l'arrière.
4 Chargez et insérez le ruban ⓑ sur l'axe dérouleur de ruban ⑦ jusqu'au bout tout en tenant compte du sens de déroulage-enroulage.
5 À partir de l'axe dérouleur de ruban ⑦, passez le ruban sous la tête d'impression ⓒ.
6 Déroulez le ruban dans le sens inverse des aiguilles d'une montre vers l'axe enrouleur de ruban ⑥ et le papier à grip ⓓ.
7 Appuyez vers le bas sur la tête d'impression ⓒ jusqu'à ce que le loquet de blocage de la tête soit verrouillé.
8 Fermez le capot supérieur.

Chargement des étiquettes (E)

1 Ouvrez le capot supérieur ⑤ totalement afin d'éviter une chute accidentelle du capot.
2 Poussez le loquet de blocage de la tête ⓐ vers l'arrière.
3 Tirez le guide du porte-papier ⑧ et le guide papier ⓕ hors du produit. Tournez la molette ⓔ dans le sens inverse des aiguilles d'une montre pour déverrouiller le guide papier.
4 Chargez fermement le rouleau d'étiquettes sur le porte-papier ⑨.
5 Poussez légèrement le guide du porte-papier ⑧ contre le rouleau d'étiquettes.
6 Passez les étiquettes sous l'amortisseur d'étiquettes ⓗ et le guide du détecteur de papier ⓖ tout en poussant les étiquettes vers l'intérieur du produit. Veillez à ce que l'extrémité des étiquettes dépasse de l'avant du produit.
7 Poussez la tête d'impression ⓒ vers le bas jusqu'à ce que le loquet de blocage de la tête soit verrouillé.
8 Poussez légèrement le guide papier ⓕ contre le bord ⓘ des étiquettes et tournez la molette ⓔ pour verrouiller le guide papier.
9 Fermez le capot supérieur.

Mise sous tension du produit (F)

Appuyez sur le bouton ⏻(alimentation) ① jusqu'à ce que le témoin du panneau de commande s'allume en bleu.

Démarrage du produit (Guide de démarrage) (G)

Lorsque vous mettez le produit sous tension pour la première fois après l'achat, l'écran affiche le guide de démarrage. Ce guide de démarrage a pour but de vous aider pour les réglages initiaux du produit, comme le réglage de la date et l'heure et le chargement du ruban et des étiquettes.
Suivez les instructions affichées.
Vous pouvez fermer le guide de démarrage et effectuer la configuration ultérieurement à partir du menu.

Mise hors tension du produit

1 Veillez à ce que le produit soit en mode hors ligne.
2 Maintenez enfoncé le bouton ⏻(alimentation) ① pendant plus de deux secondes.

Spécifications de base

Nom de modèle : CL4NX Plus/CL6NX Plus
Méthode d'impression : thermique directe et transfert thermique
Densité de la tête (Résolution) :
CL4NX Plus : 203, 305, 609 dpi (8, 12, 24 points/mm)
CL6NX Plus : 203, 305 dpi (8, 12 points/mm)
Dimensions : CL4NX Plus : 271 (L) x 457 (P) x 321 (H) mm
(10,7" x 18,0" x 12,6") (n'inclut pas la projection)
CL6NX Plus : 338 (L) x 457 (P) x 321 (H) mm
(13,3" x 18,0" x 12,6") (n'inclut pas la projection)
Poids : CL4NX Plus : 15,1 kg (33,3 lb) (n'inclut pas les étiquettes, le ruban et les options)
CL6NX Plus : 20,3 kg (44,7 lb) (n'inclut pas les étiquettes, le ruban et les options)
Puissance requise :
(1) Tension d'entrée
CL4NX Plus : CA 100 - 240 V, 3,0 A, ±10 %
CL6NX Plus : CA 100 - 240 V, 4,5 A, ±10 %
(2) Fréquence : 50 - 60 Hz
(3) Puissance consommée
Condition de tension d'entrée : CA 230 V, 50 Hz
CL4NX Plus : En crête : 190 VA / 180 W (avec rapport d'impression 30 %)
Veille : 40 VA / 20 W
CL6NX Plus : En crête : 233 VA / 217 W (avec rapport d'impression 30 %)
Veille : 60 VA / 23 W
Conditions d'utilisation (Température/Humidité) :
(1) En service : 0 - 40 ºC (32 - 104 ºF), 30 - 80 % HR (sans condensation)
(2) En stockage : −20 - 60 ºC (-4 - 140 ºF), 30 - 90 % HR (sans condensation)

Spécification technique ([B] Bluetooth [W] LAN sans fil [U] RFID UHF *1 [H] RFID HF (CL4NX Plus) [N] NFC)
Bande de fréquences : [B] 2402 - 2480 MHz, [W] 2412 - 2472 MHz, 5180 - 5825 MHz, [U] 865 - 868 MHz, 902 - 928 MHz, [H] 13,56 MHz, [N] 13,56 MHz, **Modulation :** [B] GFSK, DQPSK, 8DPSK, [W] DSSS, OFDM, [U] PR-ASK, [H] ASK, [N] étiquette NFC de type 2 (passive), **Puissance de sortie max.*2 :** [B] ≦ 10 dBm, [W] ≦ 20,5 dBm, [U] ≦ 30 dBm, [H] ≦ 23 dBm, **Gain d'antenne*2 :** [B] +1,4 dBi, [W] +2,5 dBi, [U] −41,97 dBi(SRA), −21,36 dBi(FRONTCOUPLER), [H] −65 dBi

*1 La fréquence indiquée ci-dessus est la spécification du module, et la plage de fréquence est limitée par la réglementation régionale de chaque pays où les imprimantes sont vendues.
*2 [N] Distance opérable jusqu'à 100 mm (en fonction de plusieurs paramètres, tels que l'intensité de champ et la géométrie de l'antenne)

Italiano

La presente è una guida rapida di avvio per il primo utilizzo.
Per i dettagli, consultare il manuale dell'operatore disponibile sul sito web della propria regione (https://www.sato-global.com/).
Le illustrazioni utilizzate in questa guida rapida fanno riferimento al modello CL4NX Plus, se non specificato altrimenti.
Questa apparecchiatura non è adatta all'uso in luoghi in cui potrebbero essere presenti bambini.
Quando si trasposta questa apparecchiatura, prestare attenzione a non farla cadere. Sussiste il rischio di lesioni.

Accessori ( )

❶ CL4NX Plus/CL6NX Plus ❷ Guida rapida ❸ Brochure Programma di garanzia globale ❹ Documenti ❺ Cavo di alimentazione*
* La forma della spina di alimentazione varia in base alla regione.

Identificazione delle parti (A)

① Tasto ⏻(Alimentazione) ② Pannello operatore ③ Uscita prelievo etichetta ④ Connettore USB (tipo A) ⑤ Coperchio superiore ⑥ Mandrino di avvolgimento nastro ⑦ Mandrino di alimentazione nastro ⑧ Guida contenitore supporto ⑨ Contenitore supporto ⑩ Terminale di ingresso CA ⑪ Connettore USB (tipo A) ⑫ Connettore RS-232C ⑬ Connettore IEEE1284 ⑭ Connettore EXT ⑮ Connettore USB (tipo B) ⑯ Connettore LAN ⑰ Antenna WLAN (opzionale)

Opzioni (B)

⑱ Unità taglierina ⑲ Unità dispenser ⑳ Kit taglierino rotante (solo CL4NX Plus)

Collegamento del cavo di alimentazione (C)

1 Collegare il cavo di alimentazione al terminale di ingresso CA ⑩.
2 Inserire la spina di alimentazione in una presa di alimentazione.

Caricamento del nastro (per il trasferimento termico) (D)

1 Aprire completamente il coperchio superiore ⑤ per evitare la caduta accidentale del coperchio.
2 Premere il mandrino di avvolgimento nastro ⑥ fino in fondo.
3 Premere la leva bloccaggio testina ⓐ all'indietro.
4 Caricare e inserire completamente il nastro ⓑ sul mandrino di alimentazione nastro ⑦ facendo attenzione alla direzione di avvolgimento.
5 Dal mandrino di alimentazione nastro ⑦ passare il nastro sotto la testina di stampa ⓒ.
6 Avvolgere il nastro in senso antiorario sul mandrino di avvolgimento nastro ⑥ e sul grip sheet ⓓ.
7 Premere la testina di stampa ⓒ verso il basso fino a bloccare la leva bloccaggio testina.
8 Chiudere il coperchio superiore.

Caricamento del supporto (E)

1 Aprire completamente il coperchio superiore ⑤ per evitare la caduta accidentale del coperchio.
2 Premere la leva di bloccaggio della testina ⓐ all'indietro.
3 Tirare la guida contenitore supporto ⑧ e la guida supporto ⓕ fuori dal prodotto. Ruotare la bussola ⓔ in senso antiorario per rilasciare la guida supporto.
4 Caricare il rotolo supporto saldamente sul contenitore supporto ⑨.
5 Premere delicatamente la guida contenitore supporto ⑧ contro il rotolo supporto.
6 Passare il supporto sotto l'ammortizzatore supporto ⓗ e la guida sensore supporto ⓖ mentre si spinge il supporto verso l'interno del prodotto. Assicurarsi che l'estremità del supporto fuoriesca dalla parte anteriore del prodotto.
7 Premere la testina di stampa ⓒ verso il basso fino a bloccare la leva bloccaggio testina.
8 Premere delicatamente la guida supporto ⓕ contro il lato vicino ⓘ del supporto e ruotare la bussola ⓔ per bloccare la guida supporto.
9 Chiudere il coperchio superiore.

Accensione del prodotto (F)

Premere il tasto ⏻(Alimentazione) ① fino a quando il LED del pannello operatore non diventa blu.

Accensione iniziale del prodotto (Guida di avvio) (G)

Alla prima accensione del prodotto dopo l'acquisto, il display mostra la guida di avvio. La guida di avvio costituisce un aiuto per eseguire le impostazioni iniziali sul prodotto, come l'impostazione della data e dell'ora e il caricamento del nastro e del supporto.
Seguire le istruzioni visualizzate.
È possibile chiudere la guida di avvio ed eseguire la configurazione in un secondo momento dal menu.

Spegnimento del prodotto

1 Assicurarsi che il prodotto sia in modalità Offline.
2 Tenere premuto il tasto ⏻(Alimentazione) ① per più di due secondi.

Specifiche di base

Nome modello: CL4NX Plus/CL6NX Plus
Metodo di stampa: Termica diretta e a trasferimento termico
Densità testina (risoluzione):
CL4NX Plus: 203, 305, 609 dpi (8, 12, 24 punti/mm)
CL6NX Plus: 203, 305 dpi (8, 12 punti/mm)
Dimensioni: CL4NX Plus: 271 (L) x 457 (P) x 321 (A) mm (sporgenze escluse)
CL6NX Plus: 338 (L) x 457 (P) x 321 (A) mm (sporgenze escluse)
Peso: CL4NX Plus: 15,1 kg (supporto, nastro e opzioni esclusi)
CL6NX Plus: 20,3 kg (supporto, nastro e opzioni esclusi)
Requisiti di alimentazione:
(1) Tensione di ingresso
CL4NX Plus: CA 100 - 240 V, 3,0 A, ±10%
CL6NX Plus: CA 100 - 240 V, 4,5 A, ±10%
(2) Frequenza: 50 - 60 Hz
(3) Potenza assorbita
Condizione tensione di alimentazione di ingresso: CA 230 V, 50 Hz
CL4NX Plus: In fase di picco: 190 VA/180 W (a un rapporto di stampa del 30%)
Stand-by: 40 VA/20 W
CL6NX Plus: In fase di picco: 233 VA/217 W (a un rapporto di stampa del 30%)
Stand-by: 60 VA/23 W
Condizioni ambientali (temperatura/umidità):
(1) Funzionamento: 0 - 40 ºC, 30 - 80% di umidità relativa (senza condensa)
(2) Conservazione: −20 - 60 ºC, 30 - 90% di umidità relativa (senza condensa)

Specifica tecnica ([B] Bluetooth [W] LAN Wireless [U] RFID UHF *1 [H] RFID HF (CL4NX Plus) [N] NFC)
Banda di frequenza: [B] 2402 - 2480 MHz, [W] 2412 - 2472 MHz, 5180 - 5825 MHz, [U] 865 - 868 MHz, 902 - 928 MHz, [H] 13,56 MHz, [N] 13,56 MHz, **Modulazione:** [B] GFSK, DQPSK, 8DPSK, [W] DSSS, OFDM, [U] PR-ASK, [H] ASK, [N] Tag NFC tipo 2 (passivo), **Max. potenza in uscita*2:** [B] ≦ 10 dBm, [W] ≦ 20,5 dBm, [U] ≦ 30 dBm, [H] ≦ 23 dBm, **Guadagno antenna*2:** [B] +1,4 dBi, [W] +2,5 dBi, [U] −41,97 dBi(SRA), −21,36 dBi(FRONTCOUPLER), [H] −65 dBi

*1 La frequenza indicata sopra è la specifica del modulo e l'intervallo di frequenza è limitato dalle norme locali del paese in cui sono vendute le stampanti.
*2 [N] Distanza operativa di fino a 100 mm (può variare in funzione di vari parametri, come l'intensità di campo e la geometria dell'antenna)

Lärm-Emmissionswert
< 70 dB(A)

RoHS Directive
This product is in conformity with RoHS Directive 2011/65/EU on the Restriction of the Use of Certain Hazardous Substances in Electrical and Electronic Equipment.

This product is also designed for IT power distribution system with phase-to-phase voltage 230 V.

Declaración Instituto Federal de Telecomunicaciones - IFT
IFT (México): La operación de este equipo está sujeta a las siguientes dos condiciones: (1) es posible que este equipo o dispositivo no cause interferencia perjudicial y (2) este equipo o dispositivo debe aceptar cualquier interferencia, incluyendo la que pueda causar su operación no deseada.

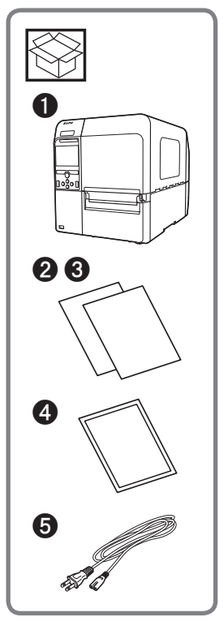

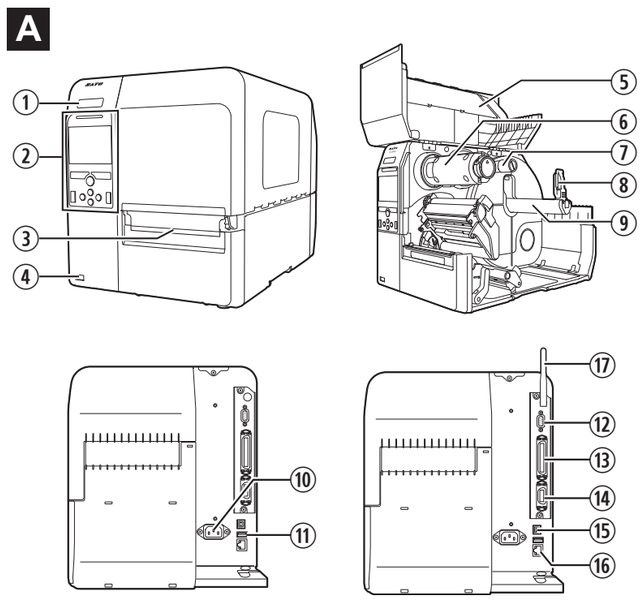

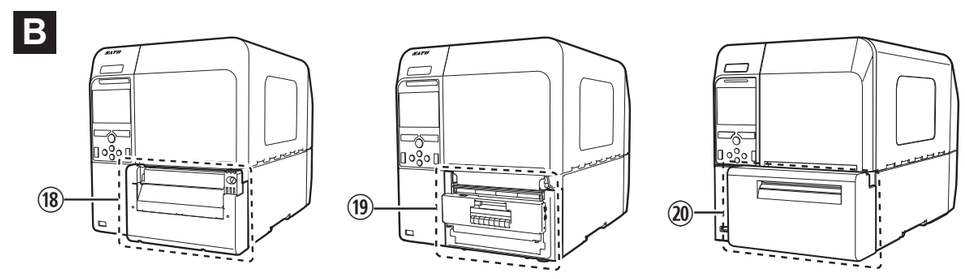

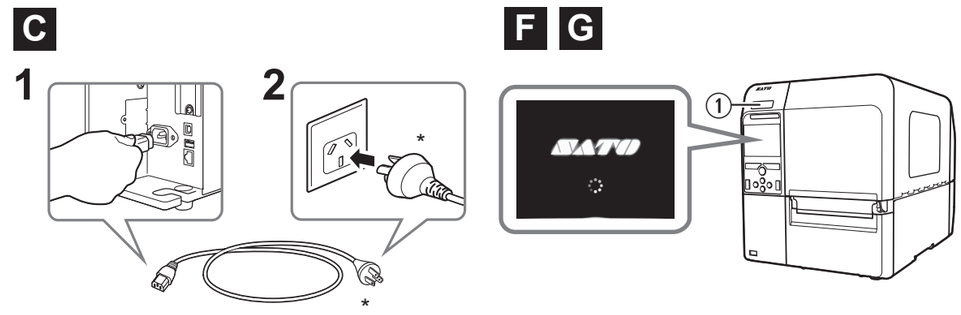

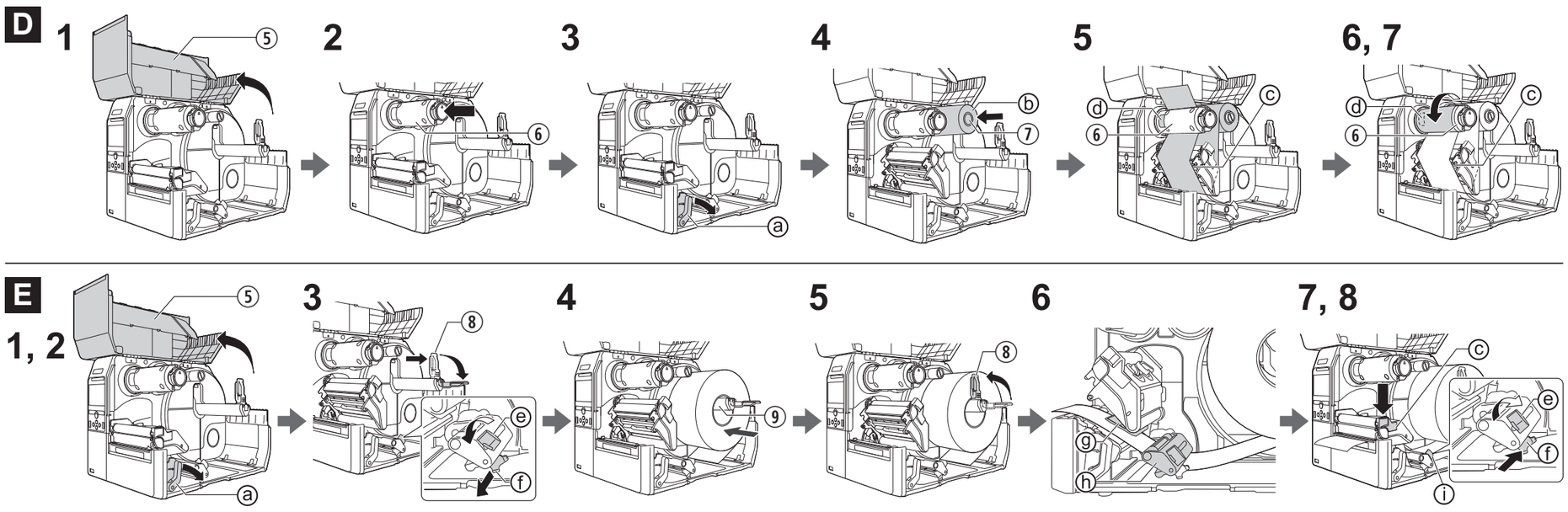

Технические характеристики ([B] Bluetooth, [W] беспроводная локальная сеть, [U] RFID UHF *1, [H] RFID HF (CL4NX Plus), [N] NFC)
Полоса частот: [B] 2402–2480 МГц, [W] 2412–2472 МГц, 5180–5825 МГц, [U] 865–868 МГц, 902–928 МГц, [H] 13,56 МГц, [N] 13,56 МГц; **модуляция:** [B] GFSK, DQPSK, 8DPSK, [W] DSSS, OFDM, [U] PR-ASK, [H] ASK, [N] метка NFC типа 2 (пассивная); **макс. выходная мощность*2:** [B] ≦ 10 дБм, [W] ≦ 20,5 дБм, [U] ≦ 30 дБм, [H] ≦ 23 дБм; **усиление антенны*2:** [B] +1,4 дБи, [W] +2,5 дБи, [U] −41,97 дБи(SRA), −21,36 дБи(FRONTCOUPLER), [H] −65 дБи

*1 Указанная выше частота является характеристикой модуля, а диапазон частот ограничен региональным нормативным документом каждой страны, в которой продаются принтеры.
*2 [N] рабочее расстояние до 100 мм (зависит от различных факторов, например, напряженности поля и геометрической формы антенны)

Svenska

Detta är en snabbguide för att du ska kunna komma igång och använda produkten.
För mer detaljerad information kan du läsa drifthandboken som finns på webbplatsen för din region (https://www.sato-global.com/).
Bilder som används i denna snabbguide är CL4NX Plus om inte annat specificeras.
Den här utrustningen är inte lämplig att användas på platser där barn sannolikt kommer att finnas.
Var försiktig så att du inte tappar den här utrustningen när du bär den. Det finns risk för skador.

Tillbehör ( )

❶ CL4NX Plus/CL6NX Plus ❷ Snabbguide ❸ Programbroschyr för global garanti ❹ Dokument ❺ Strömkabel*
* Formen hos anslutningsdonen varierar beroende på region.

Märkning av delar (A)

① ⏻(Ström)knapp ② Styrpanel ③ Uttag för media ④ USB-anslutningsdon (Typ A) ⑤ Övre lucka ⑥ Färgbandsrullens återspolning ⑦ Färgbandsrullens matning ⑧ Mediastyrguidens hållare ⑨ Mediahållare ⑩ AC-intag ⑪ USB-anslutningsdon (Typ A) ⑫ RS-232C-anslutningsdon ⑬ IEEE1284-anslutningsdon ⑭ EXT-anslutningsdon ⑮ USB-anslutningsdon (Typ B) ⑯ LAN-anslutningsdon ⑰ WLAN-antenn (frivillig)

Optioner (B)

⑱ Saxenhet ⑲ Dispenserenhet ⑳ Rotationsskärsats (endast CL4NX Plus)

Ansluta strömkabeln (C)

1 Anslut strömkabeln till AC-intaget ⑩.
2 Sätt i elkontakt i AC-uttaget.

Lasta färgband (för termisk överföring) (D)

1 Öppna den övre luckan ⑤ helt för att undvika att tappa luckan.
2 Tryck in färgbandsrullens återspolning ⑥ hela vägen in.
3 Tryck låsspaken för huvudet ⓐ mot baksidan.
4 Lasta och sätt i färgbandet ⓑ på färgbandsrullens matning ⑦ hela vägen in medan du uppmärksammar upprullningsriktningen.
5 Från färgbandsrullens matning ⑦ leder du färgbandet under skrivhuvudet ⓒ.
6 Vrid färgbandet moturs mot färgbandsrullens återspolning ⑥ och fasthållningsblad ⓓ.
7 Tryck ner skrivhuvudet ⓒ tills låsspaken för huvudet låser sig mot färgbandsupprullningshylsan.
8 Stäng den övre luckan.

Lasta media (E)

1 Öppna den övre luckan ⑤ helt för att undvika att tappa luckan.
2 Tryck låsspaken för huvudet ⓐ mot baksidan.
3 Dra Mediastyrguidens hållare ⑧ och Styrguide ⓕ bort från produkten. Vrid vredet ⓔ moturs för att släppa Styrguide.
4 Lasta mediarullen ordentligt på mediahållaren ⑨.
5 Tryck Mediastyrguidens hållare ⑧ lätt mot mediarullen.
6 Led median under mediadämparen ⓗ och mediasensorns guide ⓖ medan du trycker median mot insidan av produkten. Se till att änden av median sträcker sig ut förbi framsidan av produkten.
7 Tryck ner skrivhuvudet ⓒ tills låsspaken för huvudet låser sig.
8 Tryck styrguidens spak ⓕ lätt mot den närbelägna sidan ⓘ av median och vrid vredet ⓔ för att låsa mediastyrguiden.
9 Stäng den övre luckan.

Sätta på produkten (F)

Tryck på ⏻(ström)knappen ① på styrpanelen tills LED-lamporna lyser blått.

Uppstart av produkten (uppstartsguide) (G)

När du slår på produkten för första gången efter inköpet visas uppstartguiden på skärmen. Uppstartsguiden är till för att hjälpa dig genom de inledande produktinställningarna, t.ex. inställning av tid och datum, och lastning av färgband och media.
Följ de instruktioner som visas.
Du kan stänga uppstartsguiden och utföra konfigurationen senare från menyn.

Stänga av produkten

1 Säkerställ att produkten är i offline-läge.
2 Tryck och håll nere ⏻(ström)knappen ① längre än två sekunder.

Generella specifikationer

Modellnamn: CL4NX Plus/CL6NX Plus
Utskriftsmetod: Direkt termisk och termisk överföring
Huvuddensitet (Upplösning):
CL4NX Plus: 203, 305, 609 dpi (8, 12, 24 punkter/mm)
CL6NX Plus: 203, 305 dpi (8, 12 punkter/mm)
Mått: CL4NX Plus: 271 (B) x 457 (D) x 321 (H) mm (utan utskjutande delar)
CL6NX Plus: 338 (B) x 457 (D) x 321 (H) mm (utan utskjutande delar)
Vikt: CL4NX Plus: 15,1 kg (utan media, färgband och alternativ)
CL6NX Plus: 20,3 kg (utan media, färgband och alternativ)
Elkrav:
(1) Inspänning
CL4NX Plus: AC 100–240 V, 3,0 A, ±10 %
CL6NX Plus: AC 100–240 V, 4,5 A, ±10 %
(2) Frekvens: 50–60 Hz
(3) Elförbrukning
Inspänning: AC 230 V, 50 Hz
CL4NX Plus: Högst: 190 VA/180 W (vid 30 % utskriftskvot)
Standby: 40 VA/20 W
CL6NX Plus: Högst: 233 VA/217 W (vid 30 % utskriftskvot)
Standby: 60 VA/23 W
Miljövillkor (temperatur/luftfuktighet):
(1) Drift: 0–40 ºC, 30–80 % RH (icke-kondenserande)
(2) Förvaring: −20–60 ºC, 30–90 % RH (icke-kondenserande)
Teknisk specifikation ([B] Bluetooth [W] Trådlöst LAN [U] RFID UHF *1 [H] RFID HF (CL4NX Plus) [N] NFC)
Frekvensband: [B] 2402–2480 MHz, [W] 2412–2472 MHz, 5180–5825 MHz, [U] 865–868 MHz, 902–928 MHz, [H] 13,56 MHz, [N] 13,56 MHz, **Modulering:** [B] GFSK, DQPSK, 8DPSK, [W] DSSS, OFDM, [U] PR-ASK, [H] ASK, [N] NFC Type 2 Tagg (Passiv), **Maximal utgångseffekt*2:** [B] ≦ 10 dBm, [W] ≦ 20,5 dBm, [U] ≦ 30 dBm, [H] ≦ 23 dBm, **Antennförstärkning*2:** [B] +1,4 dBi, [W] +2,5 dBi, [U] −41,97 dBi(SRA), −21,36 dBi(FRONTCOUPLER), [H] −65 dBi

*1 Den frekvens som står ovan är modulens specifikation där frekvensområdet är begränsat av den regional lagstiftningen i det land där skrivarna säljs.
*2 [N] Manöveravstånd upp till 100 mm (beroende på olika parametrar som fältstyrka och antennens utformning)

Nederlands

Dit is de snelstarthandleiding voor uw eerste handeling.
Meer informatie vindt u in de bedieningshandleiding op de website van uw regio (https://www.sato-global.com/).
De gebruikte afbeeldingen in deze beknopte handleiding zijn van het model CL4NX Plus, tenzij anders aangegeven.
Deze apparatuur is niet geschikt voor gebruik op locaties waar kinderen aanwezig kunnen zijn.
Zorg ervoor dat u deze apparatuur tijdens het dragen niet laat vallen. Dit kan letsel veroorzaken.

Accessoires ( )

❶ CL4NX Plus/CL6NX Plus ❷ Beknopte handleiding ❸ Brochure met Wereldwijd garantieprogramma ❹ Documenten ❺ Stroomsnoer*
* De vorm van de stekker verschilt afhankelijk van de regio.

Identificatie van onderdelen (A)

① ⏻(Aanknop) ② Bedieningspaneel ③ Uitgang voor media ④ USB-connector (Type A) ⑤ Bovenklep ⑥ Lintoprolspoel ⑦ Linttoevoerspoel ⑧ Geleider voor mediahouder ⑨ Mediahouder ⑩ AC-aansluiting ⑪ USB-connector (Type A) ⑫ RS-232C-connector ⑬ IEEE1284-connector ⑭ EXT-connector ⑮ USB-connector (Type B) ⑯ LAN-connector ⑰ WLAN-antenne (optioneel)

Opties (B)

⑱ Snijmes unit ⑲ Dispenser ⑳ Roterend snijmes kit (alleen CL4NX Plus)

Het stroomsnoer aansluiten (C)

1 Sluit het stroomsnoer aan op de AC-aansluiting ⑪.
2 Steek de stekker in een stopcontact.

Lint plaatsen (voor thermische overdracht) (D)

1 Open de bovenklep ⑤ volledig zodat deze niet per ongeluk opnieuw naar beneden valt.
2 Duw het lintoprolspoel ⑥ volledig naar binnen.
3 Duw de vergrendelingshendel printkop ⓐ naar achteren.
4 Laad en plaats het lint ⓑ op het linttoevoerspoel ⑦ en let hierbij op de oprolrichting.
5 Breng het lint van het linttoevoerspoel ⑦ tot onder de printkop ⓒ.
6 Draai het lint tegen de klok in op het lintoprolspoel ⑥ en klem het gripvel ⓓ.
7 Duw de printkop ⓒ naar beneden tot de vergrendelingshendel van de printkop vergrendeld wordt.
8 Sluit de bovenklep.

Papier plaatsen (E)

1 Open de bovenklep ⑤ volledig zodat deze niet per ongeluk opnieuw naar beneden valt.
2 Duw de vergrendelingshendel printkop ⓐ naar achteren.
3 Trek de geleider voor de papierhouder ⑧ en de papiergeleider ⓕ weg van het product. Draai het knop ⓔ tegen de klok in om de papiergeleider te ontgrendelen.
4 Plaats de papierrol op de Mediahouder ⑨.
5 Duw de geleider voor papierhouder ⑧ lichtjes tegen de papierrol.
6 Trek het media onder papierbevochtiger ⓗ en de geleider voor de geleider voor mediasensor ⓖ terwijl u het media naar de binnenkant van het product duwt. Zorg ervoor dat het einde van het media tot voorbij de voorzijde van het product komt.
7 Duw de printkop ⓒ naar beneden tot de vergrendelingshendel van de printkop vergrendeld wordt.
8 Druk de papiergeleider ⓕ lichtjes tegen de achterzijde ⓘ van het media en draai aan het knop ⓔ om de papiergeleider te vergrendelen.
9 Sluit de bovenklep.

Het product aanschakelen (F)

Druk op de ⏻(Aanknop) ① tot het led van het bedieningspaneel blauw oplicht.

Het product opstarten (Gebruikershandleiding) (G)

Als u het product voor de eerste keer na aankoop aanschakelt, wordt de gebruikershandleiding op het scherm weergegeven. De gebruikershandleiding helpt u bij de startinstellingen van het product, zoals het uur en de datum en het plaatsen van het lint en het media.
Volg de instructies die worden weergegeven.
U kunt de gebruikershandleiding sluiten en de configuratie later uitvoeren van op het menu.

Het product uitschakelen

1 Zorg ervoor dat het product zich in de Offline-modus bevindt.
2 Houd de ⏻(Aanknop) ① ingedrukt gedurende meer dan twee seconden.

Basisspecificaties

Modelnaam: CL4NX Plus/CL6NX Plus
Afdrukmethode: Direct thermisch en Thermische overdracht
Kop dichtheid (resolutie):
CL4NX Plus: 203, 305, 609 dpi (8, 12, 24 punten/mm)
CL6NX Plus: 203, 305 dpi (8, 12 punten/mm)
Afmetingen: CL4NX Plus: 271 (B) x 457 (D) x 321 (H) mm (zonder uitsteeksel)
CL6NX Plus: 338 (B) x 457 (D) x 321 (H) mm (zonder uitsteeksel)
Gewicht: CL4NX Plus: 15,1 kg (zonder media, lint en opties)
CL6NX Plus: 20,3 kg (zonder media, lint en opties)
Voeding:
(1) Ingangsspanning
CL4NX Plus: AC 100 - 240 V, 3,0 A, ±10%
CL6NX Plus: AC 100 - 240 V, 4,5 A, ±10%
(2) Frequentie: 50 - 60 Hz
(3) Energieverbruik
Spanning ingangsvermogen: AC 230 V, 50 Hz
CL4NX Plus: Bij piek: 190 VA / 180 W (bij afdrukverhouding van 30%)
Stand-by: 40 VA / 20 W
CL6NX Plus: Bij piek: 233 VA / 217 W (bij afdrukverhouding van 30%)
Stand-by: 60 VA / 23 W
Omgevingsomstandigheden (temperatuur/vochtigheid):
(1) In bedrijf: 0-40 ºC, 30-80% RV (niet-condenserend)
(2) Opslag: −20 - 60 ºC, 30-90% RV (niet-condenserend)
Technische specificatie ([B] Bluetooth [W] Draadloos LAN [U] RFID UHF *1 [H] RFID HF (CL4NX Plus) [N] NFC)
Frequentieband: [B] 2402 - 2480 MHz, [W] 2412 - 2472 MHz, 5180 - 5825 MHz, [U] 865 - 868 MHz, 902 - 928 MHz, [H] 13,56 MHz, [N] 13,56 MHz, **Modulatie:** [B] GFSK, DQPSK, 8DPSK, [W] DSSS, OFDM, [U] PR-ASK, [H] ASK, [N] NFC Type 2 Tag (Passief), **Max. uitgangsvermogen*2:** [B] ≦ 10 dBm, [W] ≦ 20,5 dBm, [U] ≦ 30 dBm, [H] ≦ 23 dBm, **Antennewinst*2:** [B] +1,4 dBi, [W] +2,5 dBi, [U] −41,97 dBi(SRA), −21,36 dBi(FRONTCOUPLER), [H] −65 dBi

*1 De hieronder vermelde frequentie is de specificatie van de module en het frequentiebereik is beperkt door de regionale regelgeving van elke land waar de printers worden verkocht.
*2 [N] Ontvangstbereik tot 100 mm (afhankelijk van verschillende parameters, zoals veldsterkte en antennegeometrie)

Polski

Niniejszy dokument to skrócona instrukcja obsługi umożliwiająca rozpoczęcie pracy.
Szczegółowe informacje znajdują się w podręczniku operatora dostępnym w lokalnej witrynie internetowej (https://www.sato-global.com/).
Jeśli nie wskazano inaczej, ilustracje użyte w tej skróconej instrukcji obsługi dotyczą modelu CL4NX Plus.
Ten sprzęt nie nadaje się do użytku w miejscach, w których z dużym prawdopodobieństwem mogą przebywać dzieci.
Podczas przenoszenia tego sprzętu należy uważać, aby go nie upuścić. Istnieje ryzyko wystąpienia obrażeń.

Akcesoria ( )

❶ CL4NX Plus/CL6NX Plus ❷ Skrócona instrukcja obsługi ❸ Ulotka globalnego programu gwarancyjnego ❹ Dokumenty ❺ Kabel zasilający*
* Kształt wtyczki zasilającej zależy od regionu użytkowania.

Identyfikacja części (A)

① Przycisk ⏻(zasilanie) ② Panel operatora ③ Wyjście nośnika ④ Złącze USB (typ A) ⑤ Pokrywa górna ⑥ Trzpień przewijania taśmy ⑦ Trzpień podawania taśmy ⑧ Prowadnica uchwytu nośnika ⑨ Uchwyt nośnika ⑩ Gniazdo zasilania ⑪ Złącze USB (typ A) ⑫ Złącze RS-232C ⑬ Złącze IEEE1284 ⑭ Złącze EXT ⑮ Złącze USB (typ B) ⑯ Złącze LAN ⑰ Antena WLAN (opcja)

Opcje (B)

⑱ Moduł obcinaka ⑲ Moduł podajnika ⑳ Zestaw obcinaka obrotowego (tylko CL4NX Plus)

Podłączanie kabla zasilającego (C)

1 Podłącz kabel zasilający do gniazda zasilania ⑩.
2 Podłącz wtyczkę zasilającą do gniazda sieciowego.

Ładowanie taśmy (do druku termotransferowego) (D)

1 Całkowicie otwórz pokrywę górną ⑤, aby zapobiec jej przypadkowemu opuszczeniu.
2 Całkowicie wepchnij trzpień przewijania taśmy ⑥.
3 Popchnij do tyłu dźwignię blokady głowicy ⓐ.
4 Załaduj i całkowicie włóż taśmę ⓑ na trzpień podawania taśmy ⑦, zwracając uwagę na kierunek przewijania.
5 Z trzpienia podawania taśmy ⑦ przeprowadź taśmę pod głowicą drukującą ⓒ.
6 Nawiń taśmę na trzpień przewijania taśmy ⑥ w kierunku przeciwnym do ruchu wskazówek zegara i arkusza chwytnego ⓓ.
7 Dociśnij głowicę drukującą ⓒ w dół, tak aby zablokowała się dźwignia blokady głowicy.
8 Zamknij pokrywę górną.

Ładowanie nośnika (E)

1 Całkowicie otwórz pokrywę górną ⑤, aby zapobiec jej przypadkowemu opuszczeniu.
2 Popchnij do tyłu dźwignię blokady głowicy ⓐ.
3 Pociągnij prowadnicę uchwytu nośnika ⑧ i prowadnicę nośnika ⓕ w kierunku od produktu. Obróć pokrętło ⓔ w lewo, aby zwolnić prowadnicę nośnika.
4 Załaduj rolkę nośnika mocno na uchwyt nośnika ⑨.
5 Ostrożnie wepchnij prowadnicę uchwytu nośnika ⑧ na rolkę nośnika.
6 Przeprowadź nośnik pod amortyzatorem ⓗ i prowadnicą czujnika nośnika ⓖ, jednocześnie przepychając nośnik w stronę wnętrza produktu. Upewnij się, że końcówka nośnika wysuwa się z przodu produktu.
7 Popchnij głowicę drukującą ⓒ w dół, tak aby zablokowała się dźwignia blokady głowicy.
8 Ostrożnie popchnij prowadnicę nośnika ⓕ do najbliższego boku ⓘ nośnika i obróć pokrętło ⓔ, aby zablokować prowadnicę.
9 Zamknij pokrywę górną.

Włączanie zasilania produktu (F)

Naciśnij przycisk ⏻(zasilanie) ①, aż dioda LED na panelu operatora zacznie świecić na niebiesko.

Włączanie produktu (Instrukcja konfiguracji) (G)

Po pierwszym włączeniu zasilania drukarki po zakupie na ekranie zostanie wyświetlona instrukcja konfiguracji. Instrukcja konfiguracji ułatwia przeprowadzenie początkowej konfiguracji produktu, na przykład ustawienie daty i godziny oraz załadowanie taśmy i nośnika.
Należy postępować zgodnie z wyświetlanymi instrukcjami.
Instrukcję konfiguracji można zamknąć, a konfigurację wykonać w późniejszym czasie, wywołując ją z menu.

Wyłączanie zasilania produktu

1 Upewnij się, że produkt pracuje w trybie offline.
2 Naciśnij i przytrzymaj przycisk ⏻(zasilanie) ① przez co najmniej dwie sekundy.

Podstawowe dane techniczne

Nazwa modelu: CL4NX Plus/CL6NX Plus
Metoda drukowania: Druk termiczny i druk termotransferowy
Gęstość głowicy (rozdzielczość):
CL4NX Plus: 203, 305, 609 dpi (8, 12, 24 pkt/mm)
CL6NX Plus: 203, 305 dpi (8, 12 pkt/mm)
Wymiary: CL4NX Plus: 271 (szer.) x 457 (dł.) x 321 (wys.) mm (bez wystających części)
CL6NX Plus: 338 (szer.) x 457 (dł.) x 321 (wys.) mm (bez wystających części)
Masa: CL4NX Plus: 15,1 kg (bez nośnika, taśmy i akcesoriów)
CL6NX Plus: 20,3 kg (bez nośnika, taśmy i akcesoriów)
Wymogi dotyczące zasilania:
(1) Napięcie wejściowe
CL4NX Plus: AC 100–240 V, 3,0 A, ±10 %
CL6NX Plus: AC 100–240 V, 4,5 A, ±10 %
(2) Częstotliwość: 50–60 Hz
(3) Zużycie energii
Warunki napięcia wejściowego: AC 230 V, 50 Hz
CL4NX Plus: Wart. szczytowa: 190 VA / 180 W (przy 30 % współczynniku zadrukowania)
Tryb gotowości: 40 VA / 20 W
CL6NX Plus: Wart. szczytowa: 233 VA / 217 W (przy 30 % współczynniku zadrukowania)
Tryb gotowości: 60 VA / 23 W
Warunki otoczenia (temperatura/wilgotność):
(1) Działanie: 0–40 ºC, 30–80% RH (bez kondensacji)
(2) Przechowywanie: −20–60ºC, 30–90% RH (bez kondensacji)
Specyfikacja techniczna ([B] Bluetooth [W] Bezprzewodowa sieć LAN [U] RFID UHF *1 [H] RFID HF (CL4NX Plus) [N] NFC)
Pasmo częstotliwości: [B] 2402–2480 MHz, [W] 2412–2472 MHz, 5180–5825 MHz, [U] 865–868 MHz, 902–928 MHz, [H] 13,56 MHz, [N] 13,56 MHz, **Modulacja:** [B] GFSK, DQPSK, 8DPSK, [W] DSSS, OFDM, [U] PR-ASK, [H] ASK, [N] Tag NFC typu 2 (pasywny), **Maks. moc wyjściowa*2:** [B] ≦ 10 dBm, [W] ≦ 20,5 dBm, [U] ≦ 30 dBm, [H] ≦ 23 dBm, **Zysk anteny*2:** [B] +1,4 dBi, [W] +2,5 dBi, [U] −41,97 dBi(SRA), −21,36 dBi(FRONTCOUPLER), [H] −65 dBi

*1 Podane wyżej częstotliwości to dane techniczne modułu. Zakres częstotliwości jest ograniczony lokalnymi przepisami kraju, w którym jest sprzedawana drukarka.
*2 [N] Odległość robocza to 100 mm (zależnie od różnych parametrów, takich jak natężenie pola i kształt anteny)

Português

Este é um guia de início rápido para a primeira utilização.
Para mais informações, consulte o manual do operador disponível no website da sua região (https://www.sato-global.com/).
As figuras usadas neste guia rápido são da CL4NX Plus, exceto indicação em contrário.
Este equipamento não é adequado para utilização em locais onde possam estar crianças.
Ao deslocar este equipamento, tenha cuidado para não o deixar cair. Existe um risco de ferimentos.

Acessórios ( )

❶ CL4NX Plus/CL6NX Plus ❷ Guia rápido ❸ Folheto do Programa de Garantia Global ❹ Documentos ❺ Cabo de alimentação*
* O formato da ficha de alimentação varia consoante a região.

Identificação das peças (A)

① Botão ⏻(Alimentação) ② Painel do operador ③ Saída da mídia ④ Conector USB (Tipo A) ⑤ Tampa superior ⑥ Eixo do rebobinador da fita ⑦ Eixo de suprimento da fita ⑧ Guia do suporte da mídia ⑨ Suporte da mídia ⑩ Terminal de entrada CA ⑪ Conector USB (Tipo A) ⑫ Conector RS-232C ⑬ Conector IEEE1284 ⑭ Conector EXT ⑮ Conector USB (Tipo B) ⑯ Conector LAN ⑰ Antena WLAN (opcional)

Opcionais (B)

⑱ Unidade de cortador ⑲ Unidade de distribuição ⑳ Kit de cortador rotativo (apenas CL4NX Plus)

Ligar o cabo de alimentação (C)

1 Ligue o cabo de alimentação ao terminal de entrada CA ⑩.
2 Ligue o plug de alimentação a uma tomada CA.

Colocar a fita (Para transferência térmica) (D)

1 Abra por completo a tampa superior ⑤ para evitar a queda acidental da tampa.
2 Empurre ao máximo o eixo do rebobinador da fita ⑥ para dentro.
3 Empurre a alavanca de trava do cabeçote ⓐ para a parte traseira.
4 Carregue e insira por completo a fita ⓑ no eixo de suprimento da fita ⑦, tendo em consideração a direção do vento.
5 A partir do eixo de suprimento da fita ⑦, passe a fita por baixo do cabeçote de impressão ⓒ.
6 Enrole a fita no sentido contrário ao dos ponteiros do relógio no eixo do rebobinador da fita ⑥ e folha de aderência ⓓ.
7 Pressione o cabeçote de impressão ⓒ para baixo até que a alavanca de trava do cabeçote esteja travada.
8 Feche a tampa superior.

Colocar mídia (E)

1 Abra por completo a tampa superior ⑤ para evitar a queda acidental da tampa.
2 Empurre a alavanca de trava do cabeçote ⓐ para a parte traseira.
3 Puxe o guia do suporte da mídia ⑧ e o guia da mídia ⓕ para fora do produto. Rode o botão ⓔ no sentido contrário ao dos ponteiros do relógio para libertar o guia da mídia.
4 Coloque o rolo de mídia firmemente no suporte da mídia ⑨.
5 Empurre o guia do suporte da mídia ⑧ ligeiramente contra o rolo de mídia.
6 Passe a mídia por baixo do humidificador da mídia ⓗ e do guia do sensor de mídia ⓖ enquanto empurra a mídia para o interior do produto. Certifique-se de que a extremidade da mídia se prolonga até à parte frontal do produto.
7 Pressione o cabeçote de impressão ⓒ para baixo até que a alavanca de trava do cabeçote esteja travada.
8 Pressione ligeiramente o guia da mídia ⓕ contra o lado mais próximo ⓘ da mídia e rode o botão ⓔ para travar o guia da mídia.
9 Feche a tampa superior.

Ligar o produto (F)

Prima o botão ⏻(Alimentação) ① até o LED do painel do operador acender a azul.

Ativar o produto (Guia de arranque) (G)

Ao ligar o produto pela primeira vez após a compra, o ecrã mostra o guia de arranque. O guia de arranque ajuda-o a configurar as definições iniciais do produto, como a hora e a data, bem como a colocar a fita e a mídia.
Siga as instruções apresentadas.
Pode fechar o guia de arranque e efetuar a configuração mais tarde a partir do menu.

Desligar o produto

1 Certifique-se de que o produto se encontra no modo Offline.
2 Pressione o botão ⏻(Alimentação) ① durante mais de dois segundos.

Especificações básicas

Nome do modelo: CL4NX Plus/CL6NX Plus
Método de impressão: Impressão térmica direta e Transferência térmica
Densidade do cabeçote (Resolução):
CL4NX Plus: 203, 305, 609 ppp (8, 12, 24 pontos/mm)
CL6NX Plus: 203, 305 ppp (8, 12 pontos/mm)
Dimensões: CL4NX Plus: 271 (L) x 457 (P) x 321 (A) mm (Exclui projeção)
CL6NX Plus: 338 (L) x 457 (P) x 321 (A) mm (Exclui projeção)
Peso: CL4NX Plus: 15,1 kg (Exclui mídia, fita e opções)
CL6NX Plus: 20,3 kg (Exclui mídia, fita e opções)
Requisitos de alimentação:
(1) Voltagem de entrada
CL4NX Plus: CA 100 - 240 V, 3,0 A, ±10%
CL6NX Plus: CA 100 - 240 V, 4,5 A, ±10%
(2) Frequência: 50 - 60 Hz
(3) Consumo de energia
Condição da voltagem de entrada: CA 230 V, 50 Hz
CL4NX Plus: No máximo: 190 VA/180 W (com relação de impressão de 30%)
Em espera: 40 VA/20 W
CL6NX Plus: No máximo: 233 VA/217 W (com relação de impressão de 30%)
Em espera: 60 VA/23 W
Condições ambientais (temperatura/humidade):
(1) Funcionamento: 0 - 40 ºC, 30 - 80% RH (sem condensação)
(2) Armazenamento: −20 - 60 ºC, 30 - 90% RH (sem condensação)
Especificações técnicas ([B] Bluetooth [W] LAN sem fios [U] RFID UHF *1 [H] RFID HF (CL4NX Plus) [N] NFC)
Banda de frequências: [B] 2402 - 2480 MHz, [W] 2412 - 2472 MHz, 5180 - 5825 MHz, [U] 865 - 868 MHz, 902 - 928 MHz, [H] 13,56 MHz, [N] 13,56 MHz, **Modulação:** [B] GFSK, DQPSK, 8DPSK, [W] DSSS, OFDM, [U] PR-ASK, [H] ASK, [N] Etiqueta NFC Tipo 2 (Passiva), **Potência máx. de saída*2:** [B] ≦ 10 dBm, [W] ≦ 20,5 dBm, [U] ≦ 30 dBm, [H] ≦ 23 dBm, **Ganho de antena*2:** [B] +1,4 dBi, [W] +2,5 dBi, [U] −41,97 dBi(SRA), −21,36 dBi(FRONTCOUPLER), [H] −65 dBi

*1 A frequência acima indicada é a especificação do módulo, e o alcance da frequência é limitado pelos regulamentos regionais de cada país onde as impressoras são comercializadas.
*2 [N] Distância de funcionamento até 100 mm (dependendo de diversos parâmetros, como o campo de força e a geometria da antena)

Русский

Этот документ — краткое руководство по началу работы.
За подробной информацией обращайтесь к руководству оператора на веб-сайте своего региона (https://www.sato-global.com/).
Используемые в этом кратком руководстве иллюстрации относятся к модели CL4NX Plus, если не указано иное.
Это оборудование не подходит для использования в местах, где возможно присутствие детей.
При переносе этого оборудования будьте осторожны, чтобы не уронить его. Существует риск получения травмы.

Аксессуары ( )

❶ CL4NX Plus/CL6NX Plus ❷ Краткое руководство ❸ Брошюра с глобальной гарантийной программой ❹ Документация ❺ Шнур питания*
* В зависимости от региона может отличаться форма вилки сети переменного тока.

Обозначение частей (A)

① Кнопка ⏻ (Питание) ② Панель оператора ③ Отверстие для выхода этикеток ④ Разъем USB (Type A) ⑤ Верхняя крышка ⑥ Смотчик для использованного риббона ⑦ Держатель риббона ⑧ Направляющая держателя этикеток ⑨ Держатель этикеток ⑩ Входной разъем переменного тока ⑪ Разъем USB (Type A) ⑫ Разъем RS-232C ⑬ Разъем IEEE1284 ⑭ Разъем EXT ⑮ Разъем USB (Type B) ⑯ Разъем LAN ⑰ Антенна беспроводной LAN (дополнительно)

Опции (B)

⑱ Режущий блок ⑲ Блок отделителя этикеток ⑳ Комплект ротационной обрезки (только CL4NX Plus)

Подключение шнура питания (C)

1 Подключите шнур питания ко входному разъему переменного тока ⑩.
2 Вставьте вилку в розетку сети переменного розетка.

Загрузка риббона (для термотрансферной печати) (D)

1 Откройте верхнюю крышку ⑤ полностью для предотвращения случайного падения этой крышки.
2 Втолкните смотчик для использованного риббона ⑥ до упора.
3 Толкните рычаг блокировки головки ⓐ назад.
4 Загрузите риббон ⓑ, надев его до упора на держатель риббона ⑦ с учетом направления намотки.
5 Пропустите риббон от держателя риббона ⑦ под печатающей головкой ⓒ.
6 Намотайте риббон против часовой стрелки на смотчик для использованного риббона ⑥ и накладку для фиксирования конца риббона ⓓ.
7 Нажмите на печатающую головку ⓒ вниз до фиксации рычага блокировки головки.
8 Закройте верхнюю крышку.

Загрузка этикеток (E)

1 Откройте верхнюю крышку ⑤ полностью для предотвращения случайного падения этой крышки.
2 Толкните рычаг блокировки головки ⓐ назад.
3 Потяните направляющую держателя этикеток ⑧ и направляющую этикеток ⓕ в направлении от продукта. Чтобы освободить направляющую этикеток, поверните против часовой стрелки ручку ⓔ.
4 Загрузите рулон с этикетками, надежно надев его на держатель этикеток ⑨.
5 Слегка прижмите направляющую держателя этикеток ⑧ к рулону с этикетками.
6 Пропустите этикетки под демпфером этикеток ⓗ и направляющей датчика этикеток ⓖ, подталкивая этикетки внутрь продукта. Убедитесь, что конец этикеток выдвинулся спереди продукта.
7 Толкните печатающую головку ⓒ вниз до фиксации рычага блокировки головки.
8 Слегка прижмите направляющую этикеток ⓕ к ближней стороне ⓘ этикеток и поверните ручку ⓔ, чтобы зафиксировать направляющую этикеток.
9 Закройте верхнюю крышку.

Включение питания продукта (F)

Нажимайте на кнопку ⏻ (Питание) ①, пока не загорится синим светодиодный индикатор панели оператора.

Начало работы с продуктом (руководство по началу работы) (G)

При первом включении питания продукта после его приобретения на дисплее отображается руководство по началу работы. Руководство по началу работы помогает выполнить начальные настройки продукта, такие как установка времени и даты, а также загрузку риббона и этикеток.
Следуйте отображаемым инструкциям.
Руководство по началу работы можно закрыть и выполнить настройку позже из меню.

Выключение питания продукта

1 Убедитесь, что продукт находится в автономном режиме.
2 Нажмите на кнопку ⏻ (Питание) ① и удерживайте ее более двух секунд.

Основные технические характеристики

Наименование модели: CL4NX Plus / CL6NX Plus
Способ печати: Прямая термопечать и термотрансферная печать
Разрешение головки:
CL4NX Plus: 203, 305, 609 точек на дюйм (8, 12, 24 точек/мм)
CL6NX Plus: 203, 305 точек на дюйм (8, 12 точек/мм)
Габаритные размеры: CL4NX Plus: 271 (Ш) x 457 (Г) x 321 (В) мм
(За исключением выступающих частей)
CL6NX Plus: 338 (Ш) x 457 (Г) x 321 (В) мм
(За исключением выступающих частей)
Вес: CL4NX Plus: 15,1 кг
(За исключением этикеток, риббона и опций)
CL6NX Plus: 20,3 кг
(За исключением этикеток, риббона и опций)
Требования к питанию:
(1) Входное напряжение
CL4NX Plus: Переменный ток, 100–240 В, 3,0 А, ±10 %
CL6NX Plus: Переменный ток, 100–240 В, 4,5 А, ±10 %
(2) Частота: 50–60 Гц
(3) Потребляемая мощность
При входном напряжении питания: Переменный ток, 230 В, 50 Гц
CL4NX Plus: Пиковая мощность: 190 ВА / 180 Вт (при коэффициенте печати 30 %)
Режим ожидания: 40 ВА / 20 Вт
CL6NX Plus: Пиковая мощность: 233 ВА / 217 Вт (при коэффициенте печати 30 %)
Режим ожидания: 60 ВА / 23 Вт
Условия окружающей среды (температура/влажность):
(1) Эксплуатация: 0–40 ºC, 30–80 % относительной влажности (без конденсации)
(2) Хранение: −20–60 ºC, 30–90 % относительной влажности (без конденсации)

한국어

이것은 처음 사용할 때 사용하는 퀵 스타트 가이드입니다.
자세한 내용은 거주 지역의 웹사이트 (https://www.sato-global.com/) 에서 입수할 수 있는 사용 설명서를 참조하시기 바랍니다.
이 퀵 가이드에서 사용한 그림은 특히 지정이 없는 한 CL4NX Plus입니다.
이 장치는 어린이가 있을 가능성이 높은 장소에서 사용하기에는 적합하지 않습니다.
이 장치를 운반할 때에는 떨어뜨리지 않도록 주의하십시오.
다칠 위험이 있습니다.

부속품 ( )

❶ CL4NX Plus/CL6NX Plus ❷ 퀵 가이드 ❸ 글로벌 보증서 ❹ 도큐먼트 ❺ 전원 코드*
* 전원 플러그 모양은 지역에 따라 다릅니다.

각부 명칭 (A)

① ⏻ (전원) 버튼 ② 조작 패널 ③ 용지 배출구 ④ USB 커넥터 (Type A) ⑤ 탑 커버 ⑥ 리본 되감기 스핀들 ⑦ 리본 공급 스핀들 ⑧ 용지 홀더 가이드 ⑨ 용지 홀더 ⑩ AC 전원 입력 단자 ⑪ USB 커넥터 (Type A) ⑫ RS-232C 커넥터 ⑬ IEEE1284 커넥터 ⑭ EXT 커넥터 ⑮