ALMİLA - 3 KAPILI 2 ÇEKMECELİ DOLAP

KODU	PARÇA ADI	ADET
1	ALT TABLA	1
2	ALT DİKME	1
3	ALT ÜST TABLA	1
4	SAĞ DİKME	1
5	SAĞ ORTA SABİT RAF	1
6	ORTA DİKME	1
7	SOL ORTA SABİT RAF	2
8	SOL DİKME	1
9	ÜST TABLA	1
10	ARKALIKLAR	3
11	SEYYAR RAFLAR	2
12	ÇEKMEÇE ÖN KLAPA	2
13	ÇEKMECE ARKALIK	2
14	ÇEKMECE SOL-SAĞ YANLAR	4
15	ÇEKMECE ALTLIK	2
16	SOL-ORTA-SAĞ KAPAKLAR	3
17	TAÇ	1

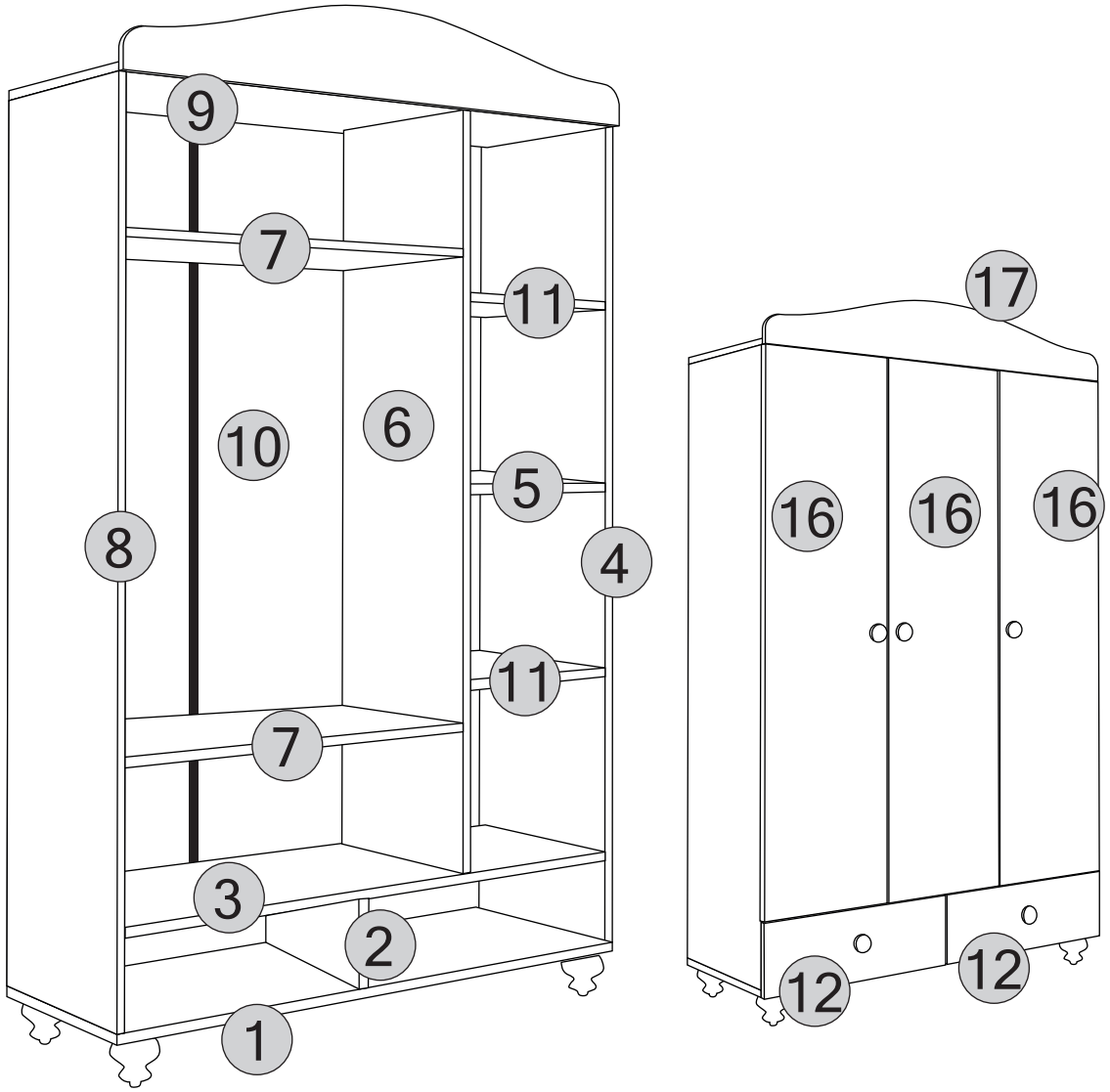

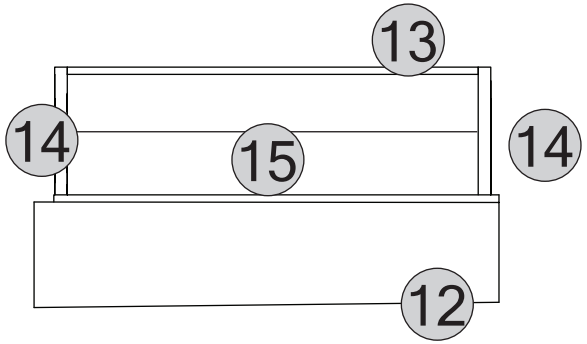

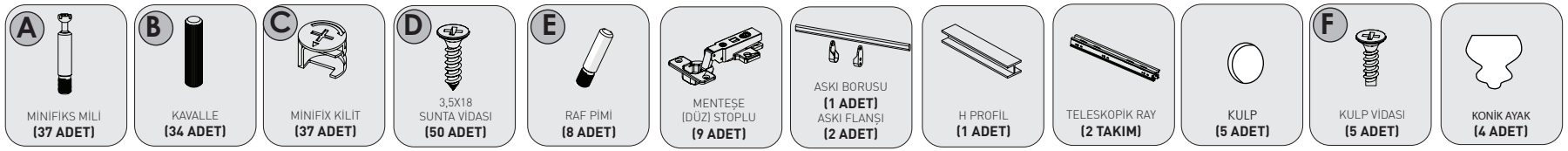

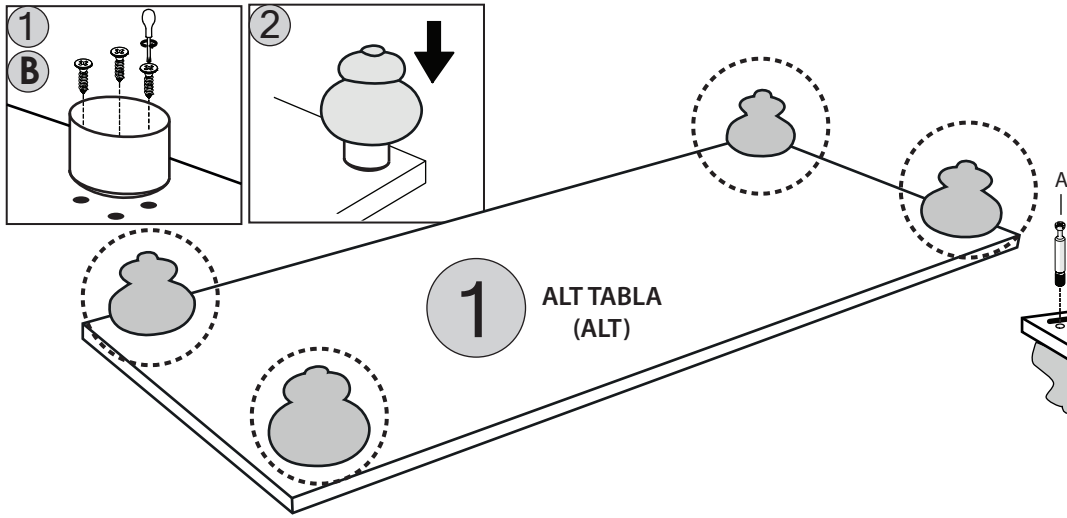
1
B
2
1
ALT TABLA
(ALT)

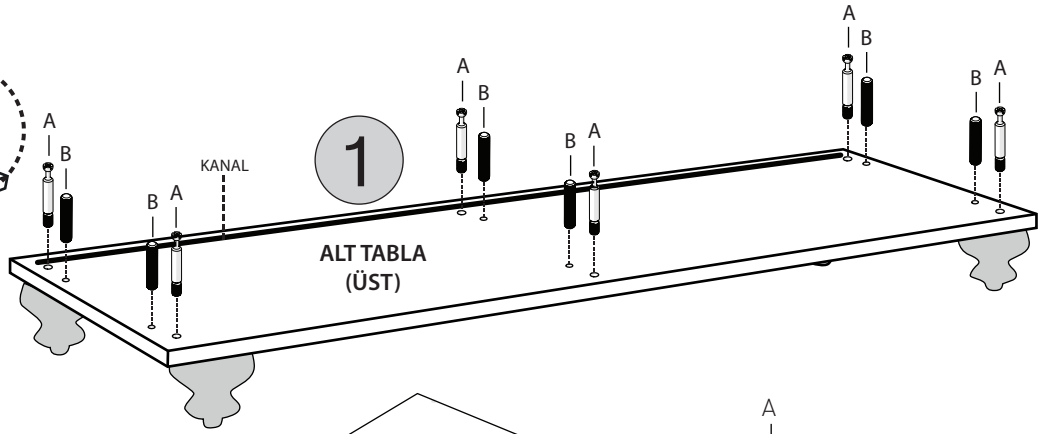
A
B
KANAL
1
ALT TABLA
(ÜST)

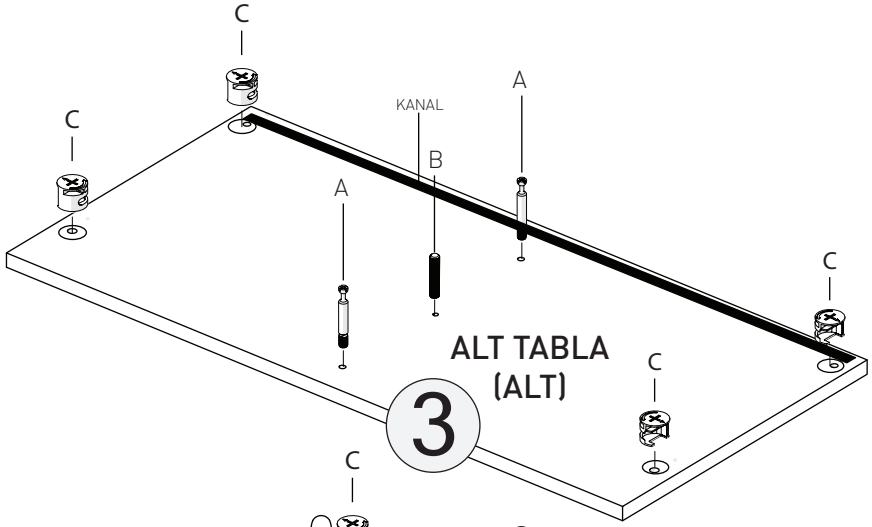
C
KANAL
A
B
3
ALT TABLA
(ALT)

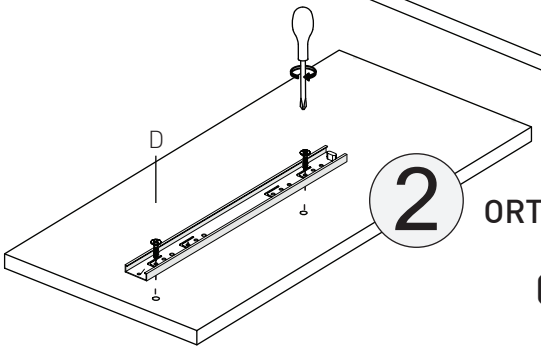
D
2
ORTA DİKME
ALT
(SAĞ)

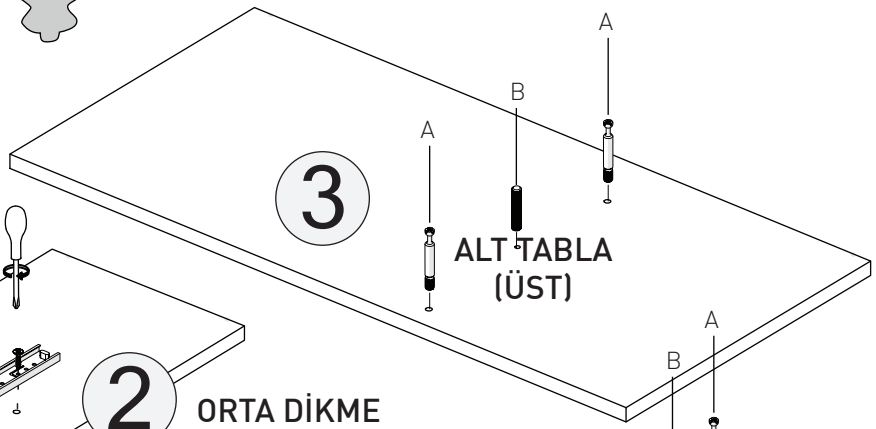
A
B
3
ALT TABLA
(ÜST)

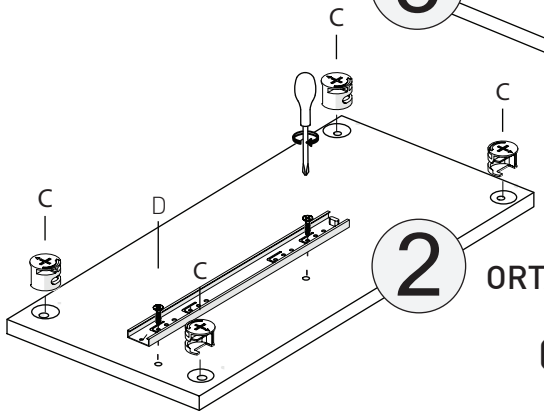
C
D
2
ORTA DİKME
ALT
(SOL)

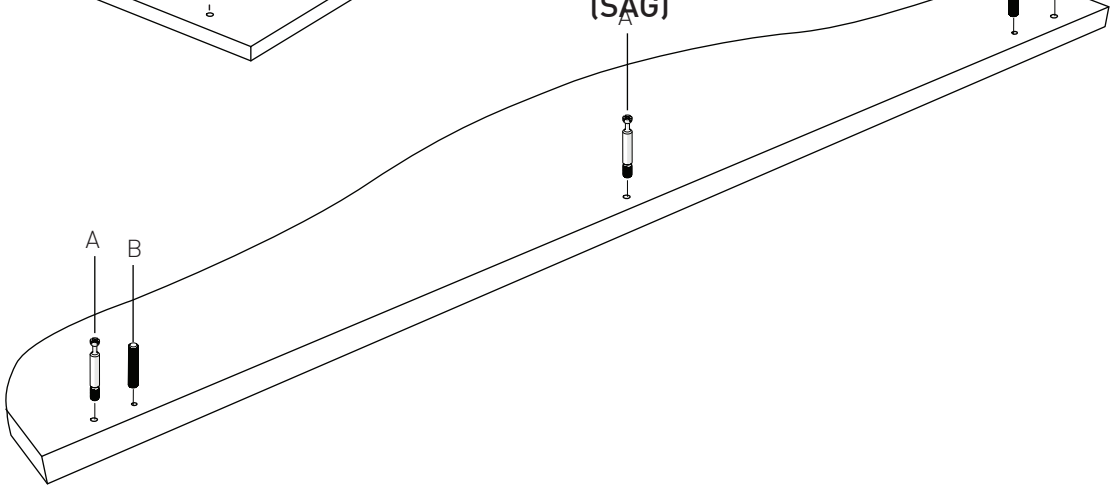
A
B

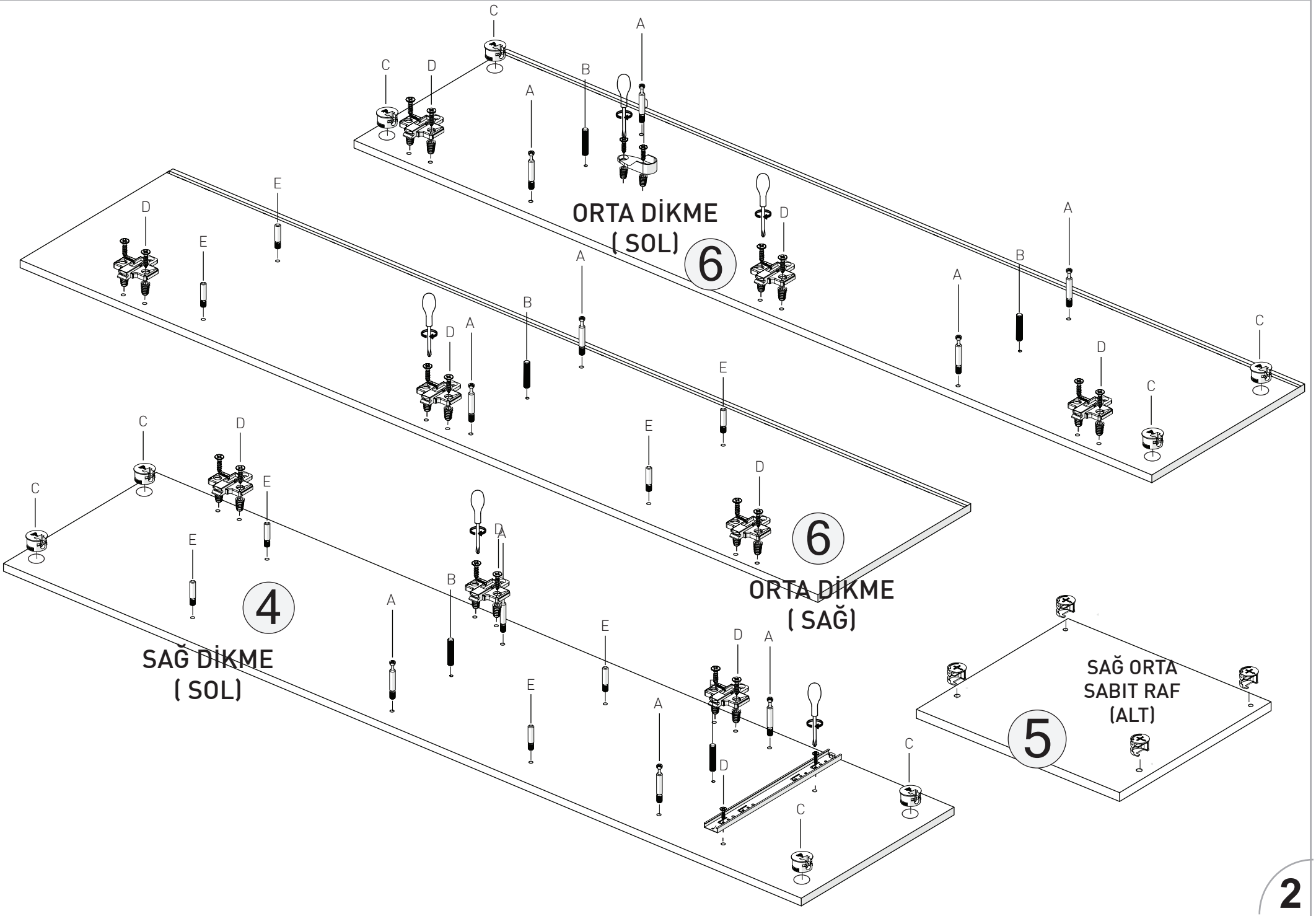
ORTA DİKME
(SOL)
6
ORTA DİKME
(SAĞ)
6
SAĞ DİKME
(SOL)
4
SAĞ ORTA
SABIT RAF
(ALT)
5

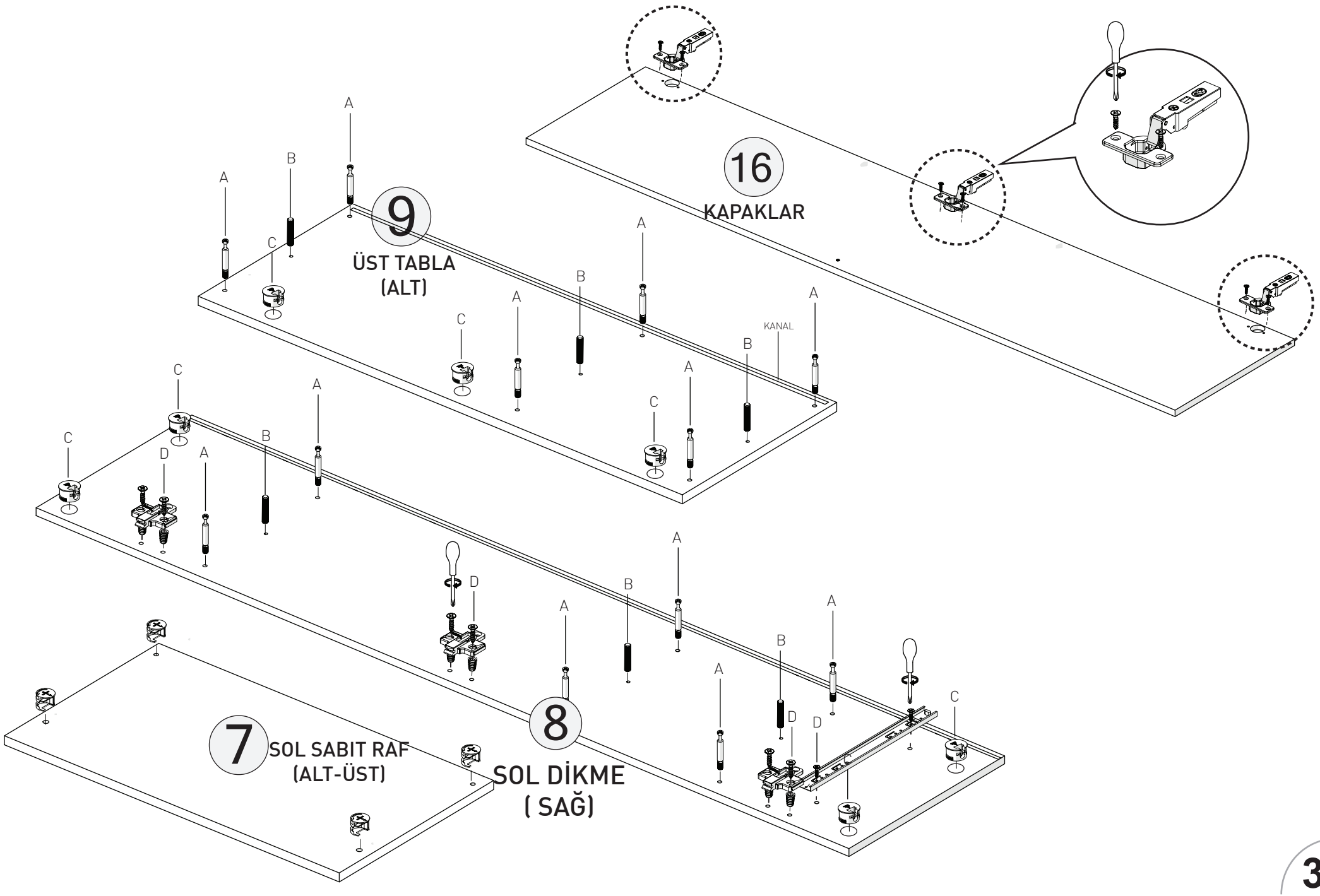
16
KAPAKLAR
9
ÜST TABLA
(ALT)
KANAL
7
SOL SABIT RAF
(ALT-ÜST)
8
SOL DİKME
(SAĞ)

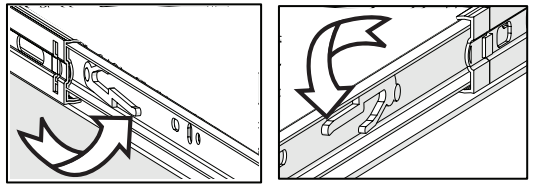

*RAYI AYIRMAK İÇİN SİYAH ÇENTİĞİ
YUKARIYA DOĞRU ÇEKİNİZ.

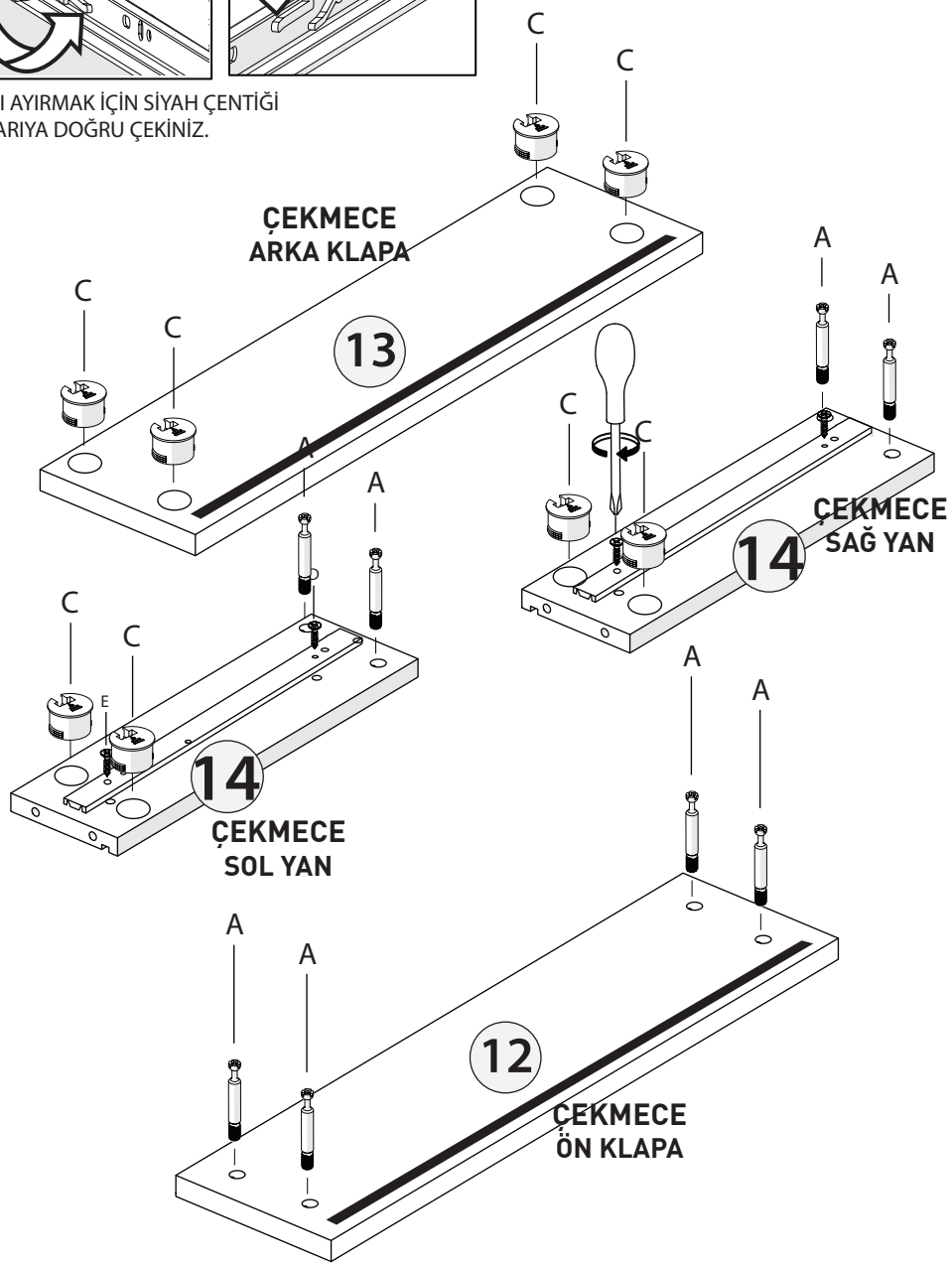

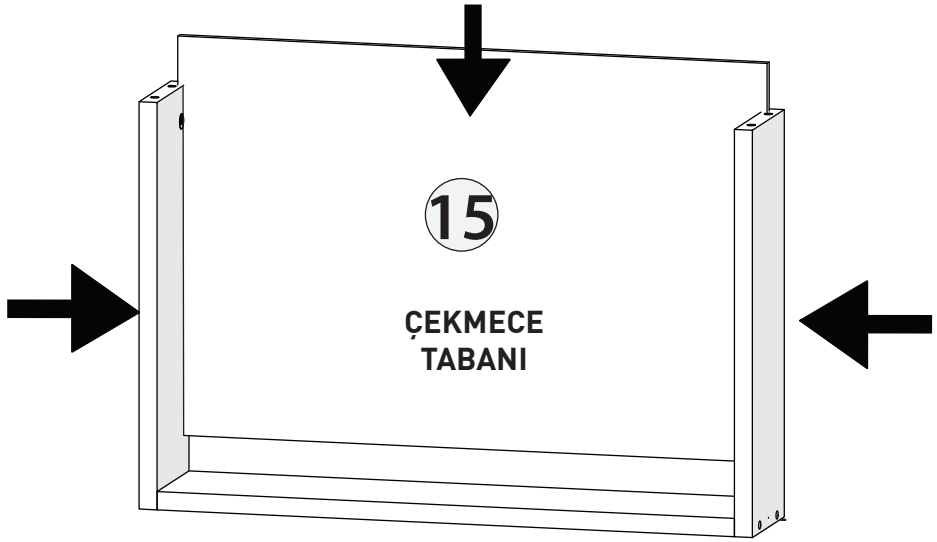

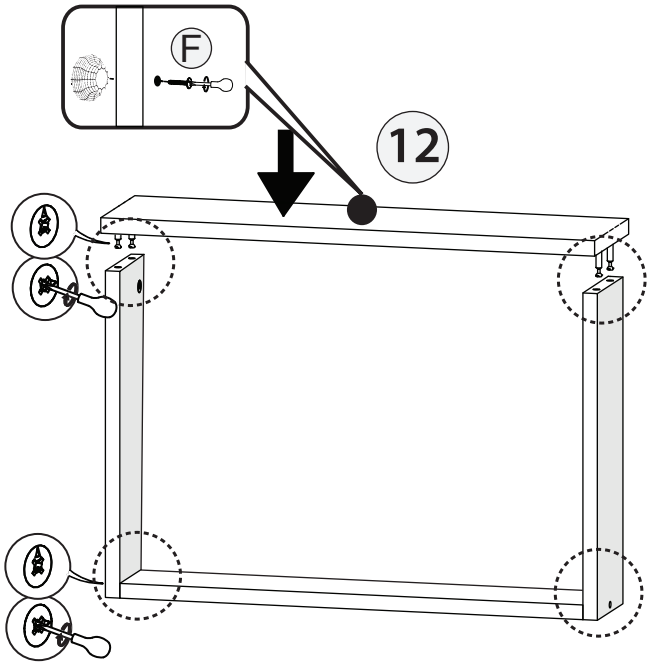

A

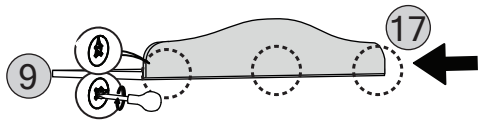
17
9

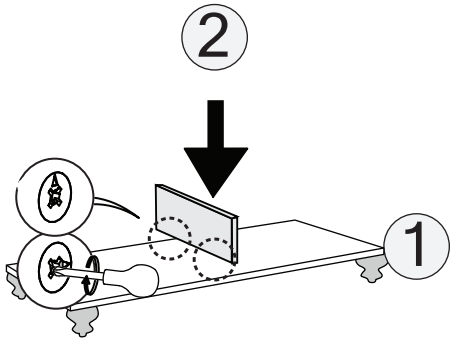
2
1

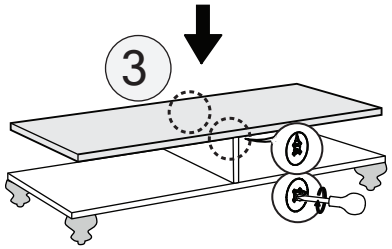
3

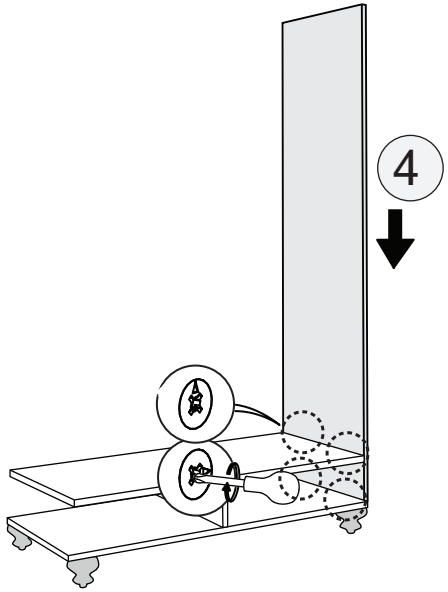
4

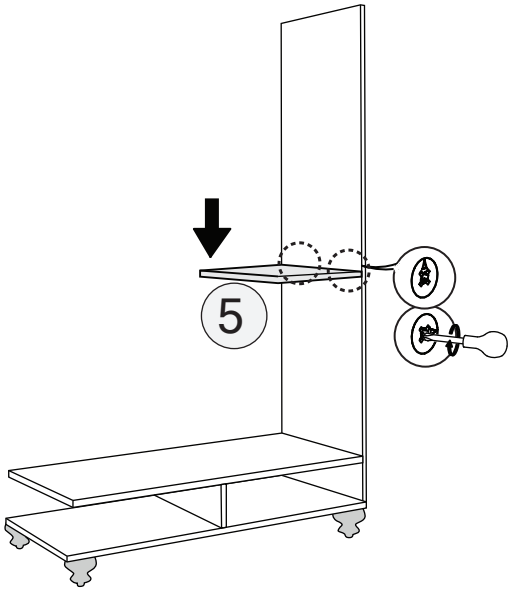
5

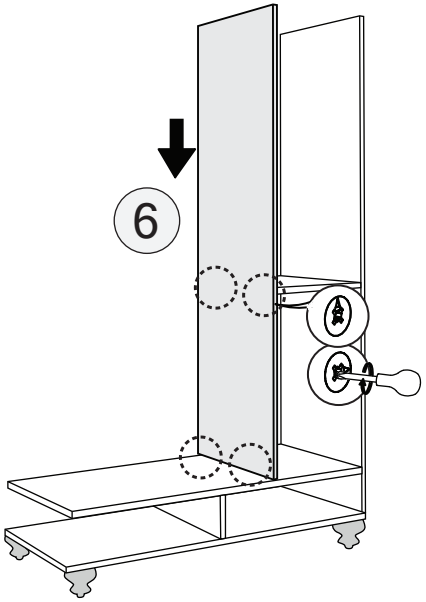
6

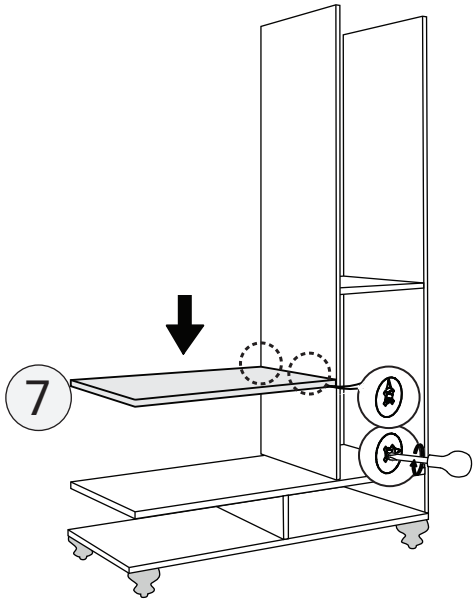
7

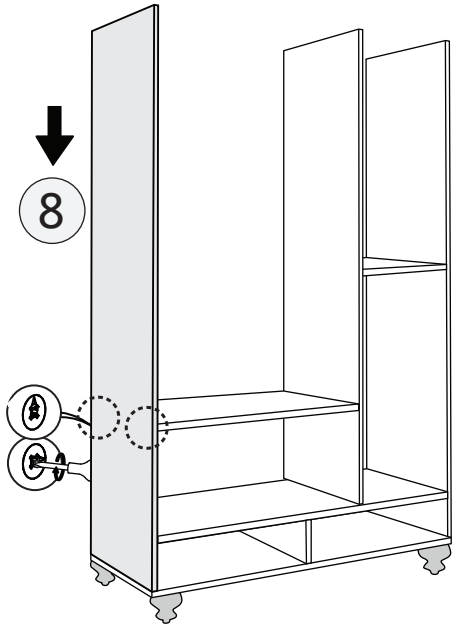
8

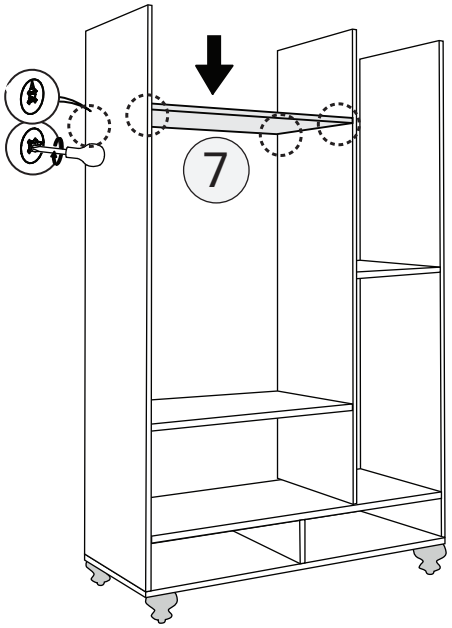
7

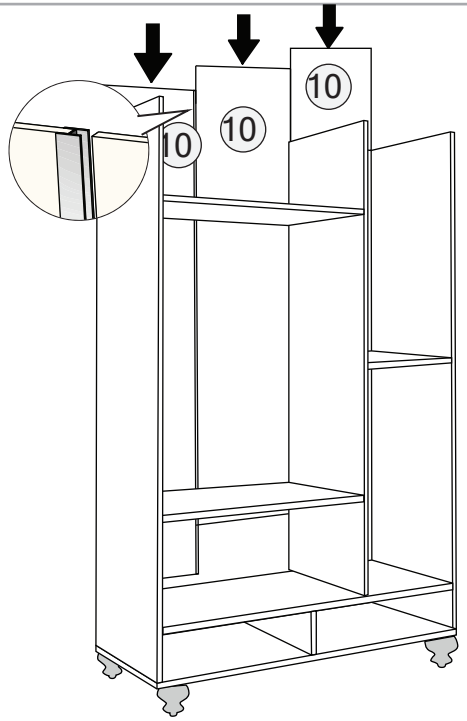
10
10
10

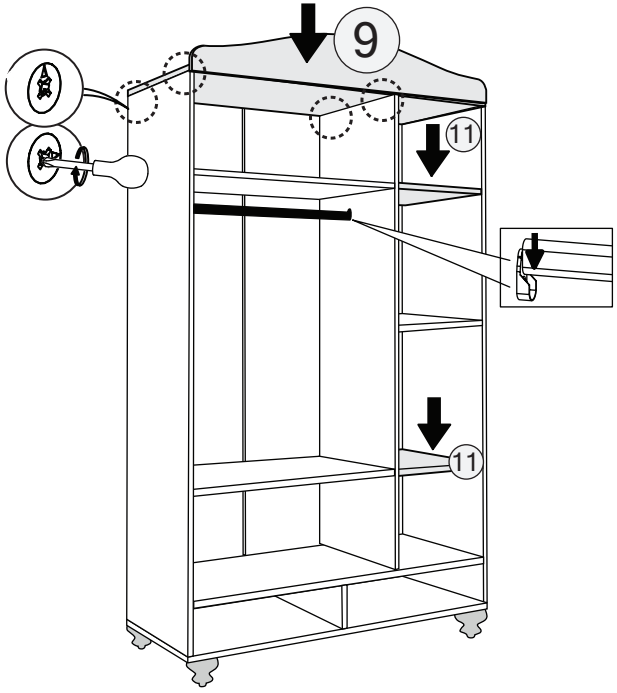
9
11
11

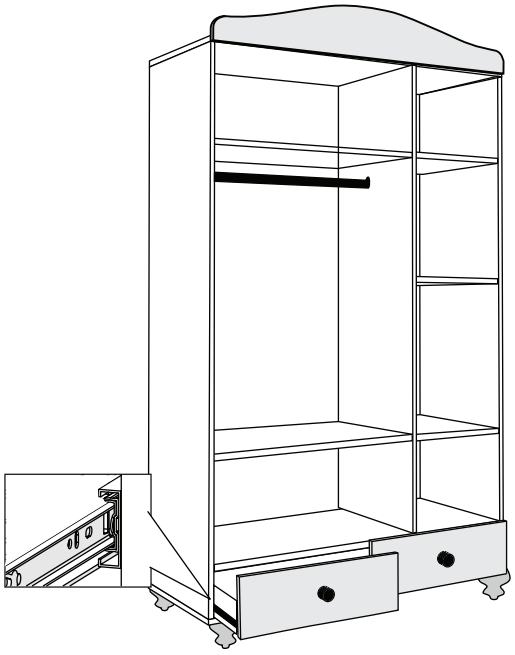
A

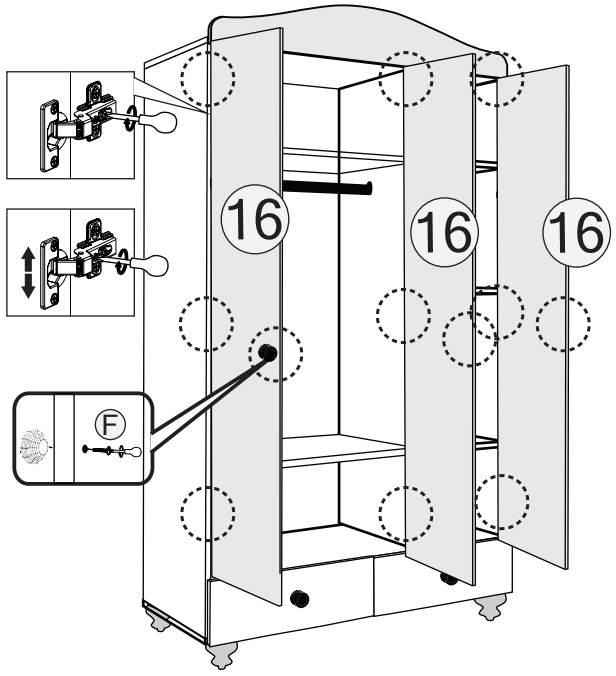
16
16
16
F