TEKNİK
Genç Odası

POİNT DOLAP

MONTAJ KILAVUZU DÖK-NO
INSTRUCTIONS FOR ASSEMBLING

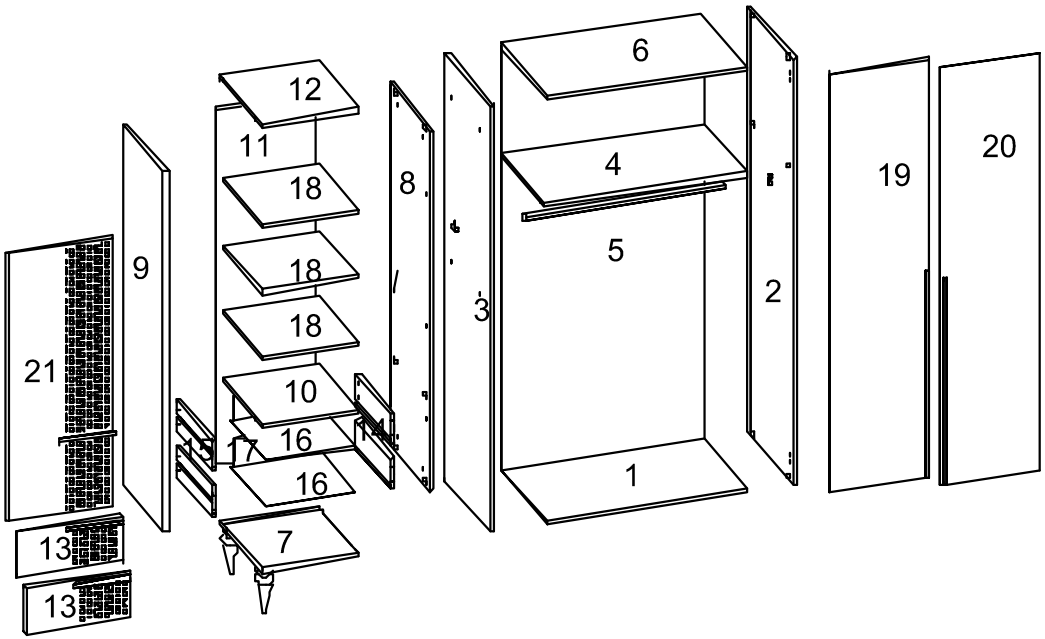

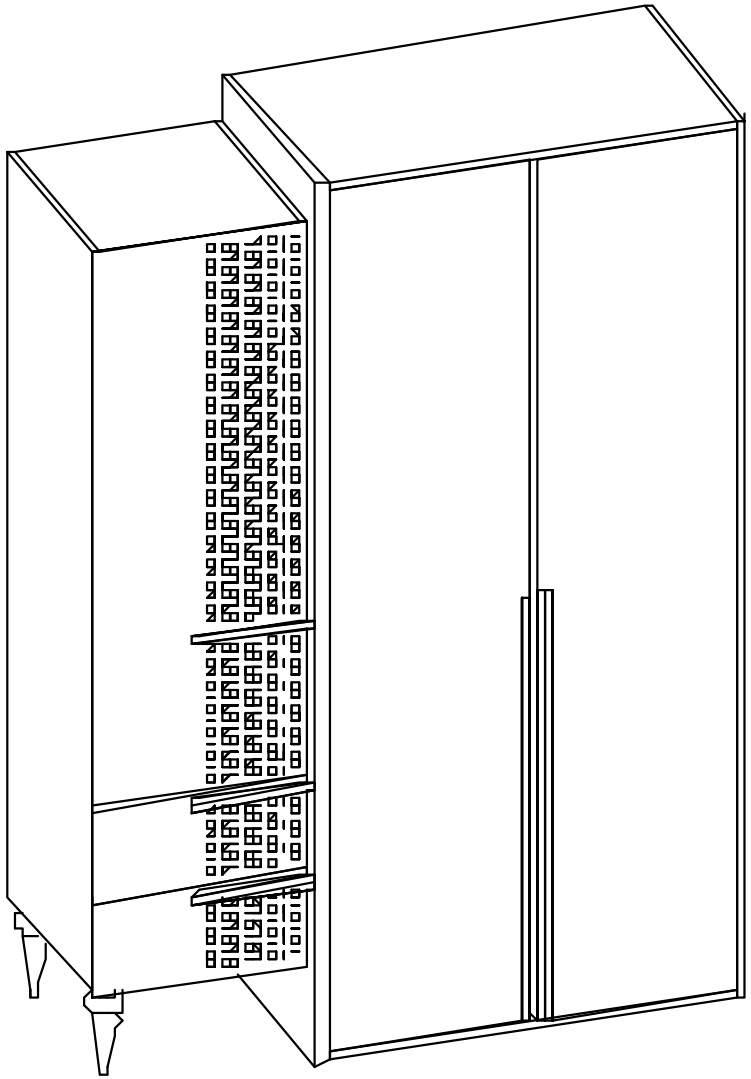

KULP	3,5*30 VİDA	RAF PİTONU	3,5*18 VİDA	3,5*40 VİDA	KÜTÜPHANE BAĞLANTI	ARKALIK SIKIŞTIRMA	ASKI FLANŞI	3,5*25 VİDA	AYAK	DÜZ MENTEŞE	SÜPER D. MENTEŞE	MENTEŞE ALTLIK	5*20 VİDA
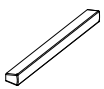			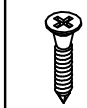	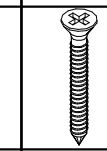					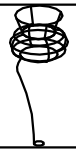	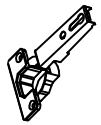		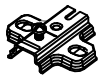	
5 AD	12 AD	12 AD	44 AD	8 AD	2 AD	12 AD	2 AD	21 AD	2 AD	3 AD	6 AD	9 AD	8 AD

TEKNİK
Genç Odası

POİNT DOLAP

MONTAJ KILAVUZU DÖK-NO
INSTRUCTIONS FOR ASSEMBLING

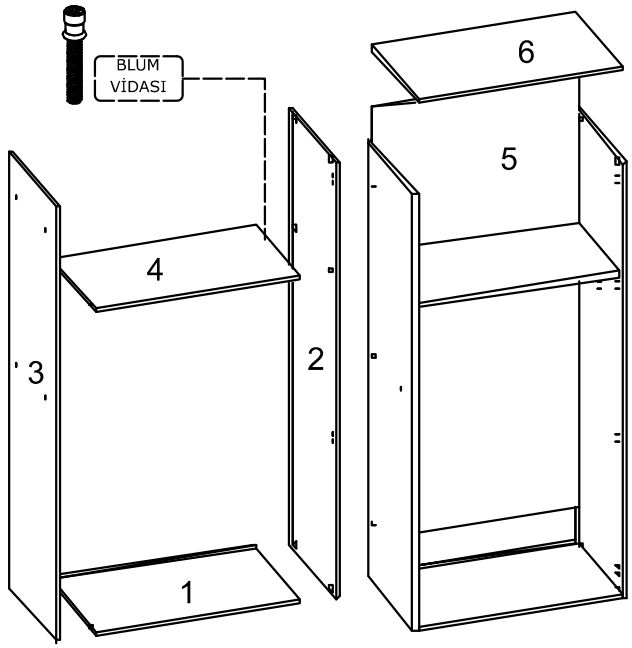

01

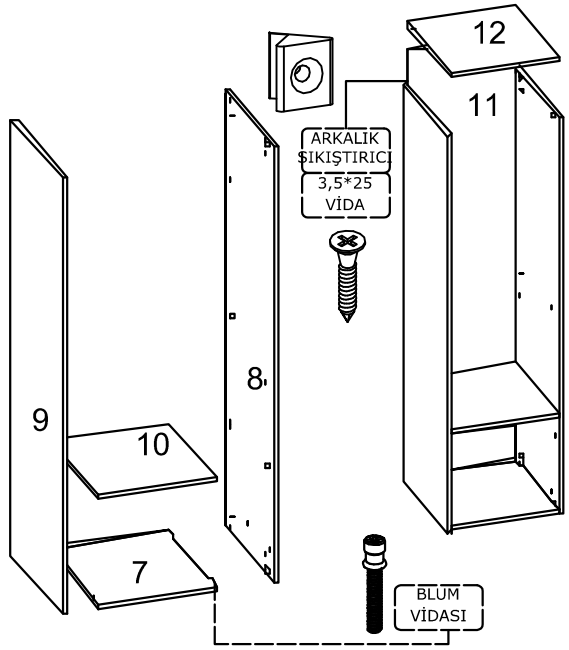

02

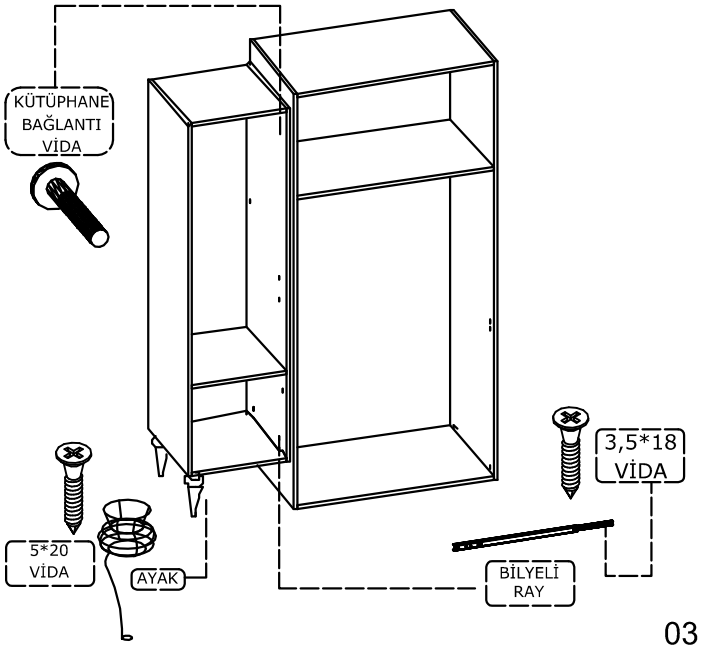

03

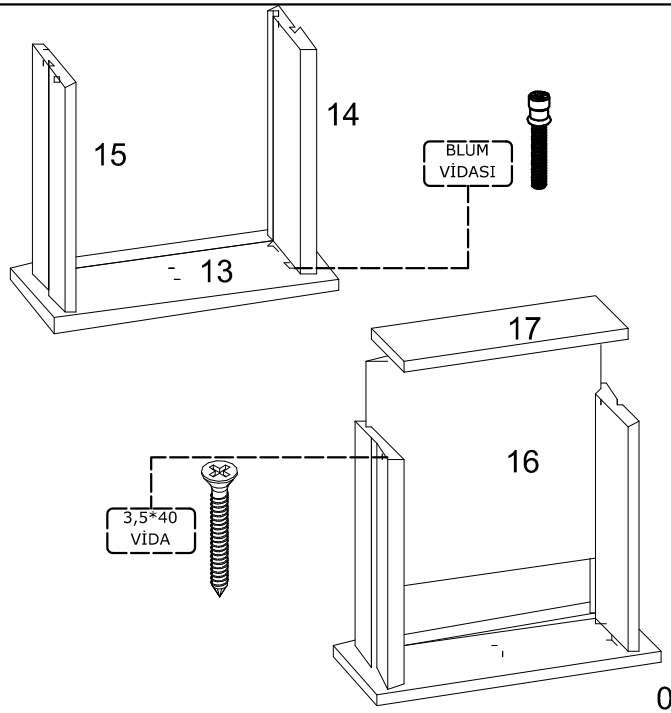

04

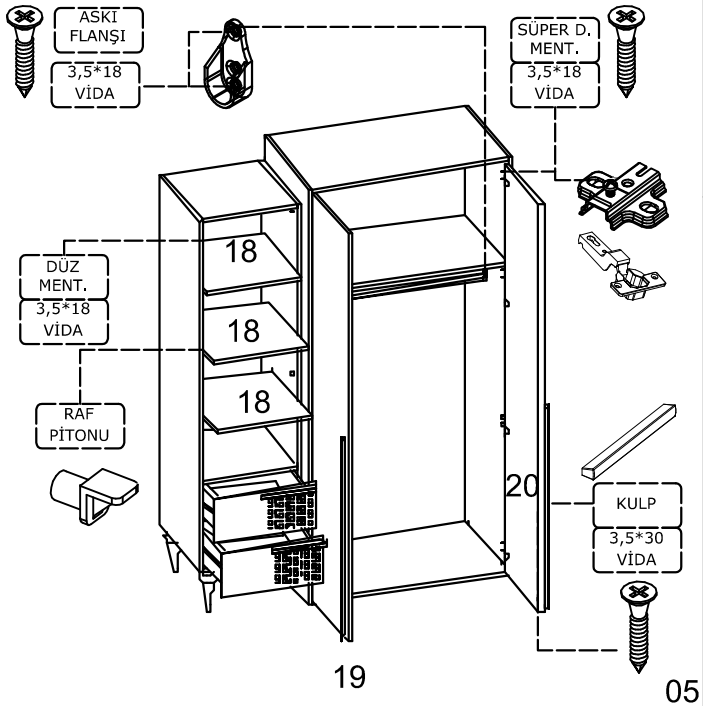

05

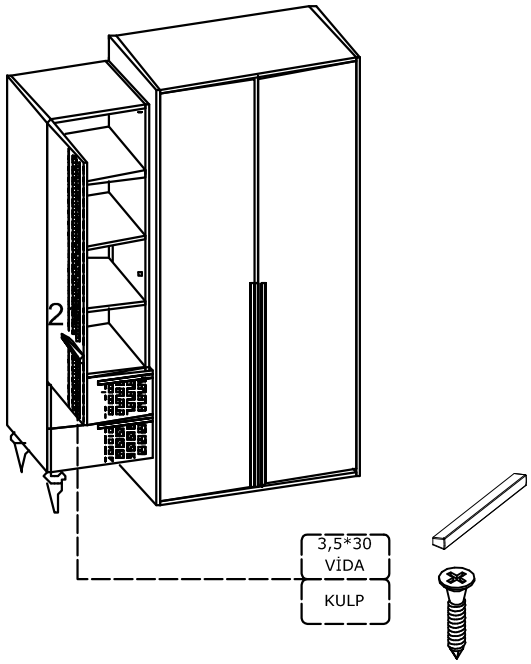

06

TEKNİK — Genç Odası —	KARYOLA	MONTAJ KILAVUZU DÖK-NO INSTRUCTIONS FOR ASSEMBLING	1/2

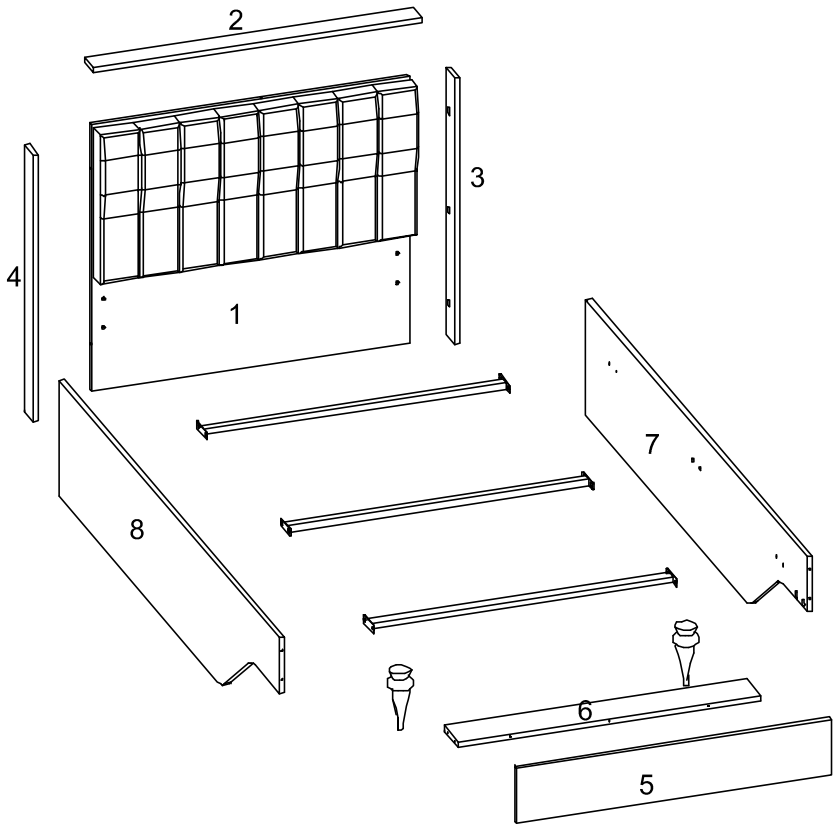

AYAK	KARYOLA L DEMİR	3,5*18 VİDA	M6*15 VİDA	5*20 VİDA
2 AD	2 AD	8 AD	16 AD	8 AD

TEKNİK

Genç Odası

KARYOLA

MONTAJ KILAVUZU DÖK-NO
INSTRUCTIONS FOR ASSEMBLING

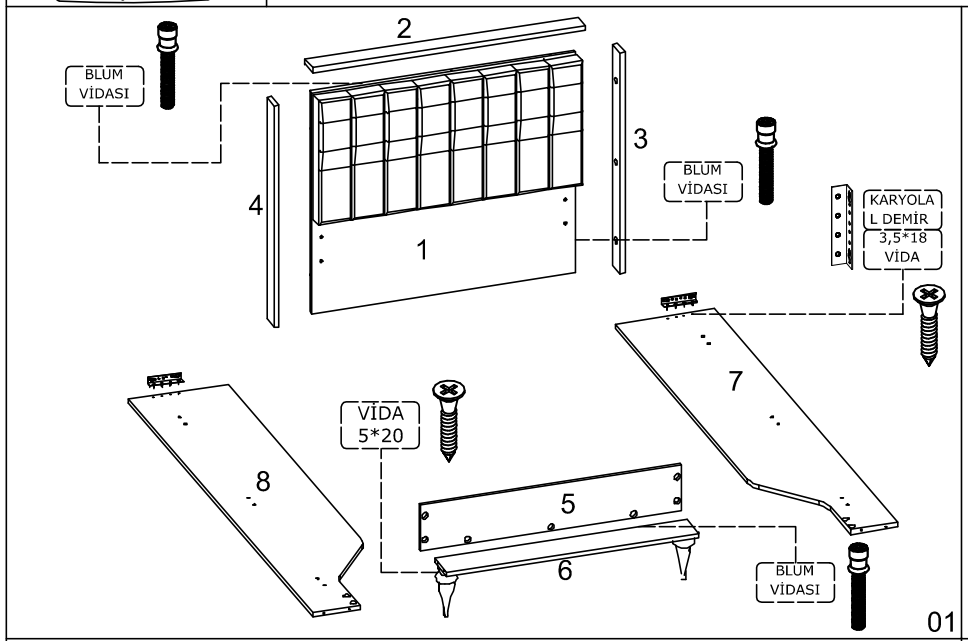

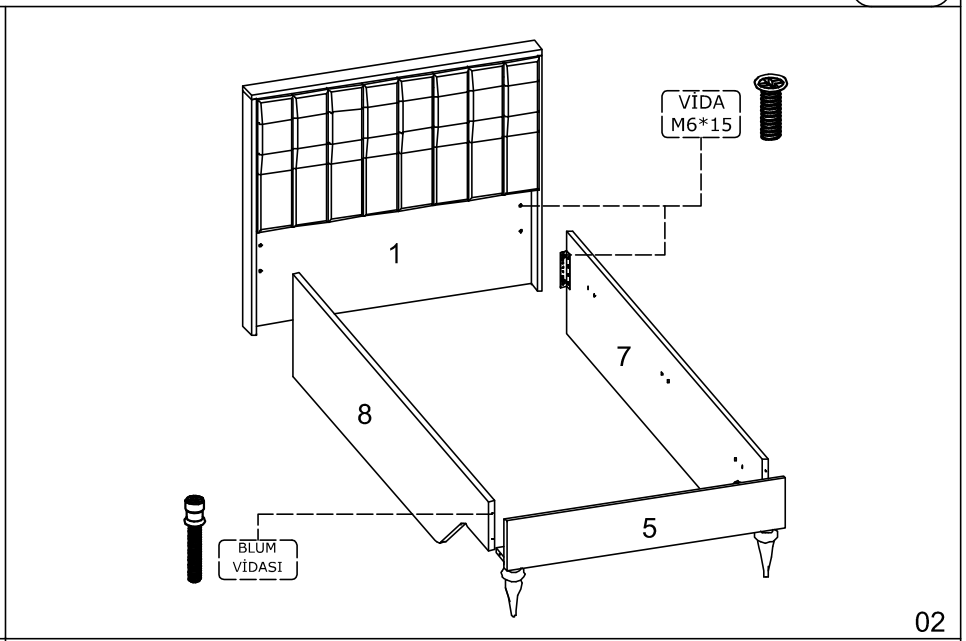

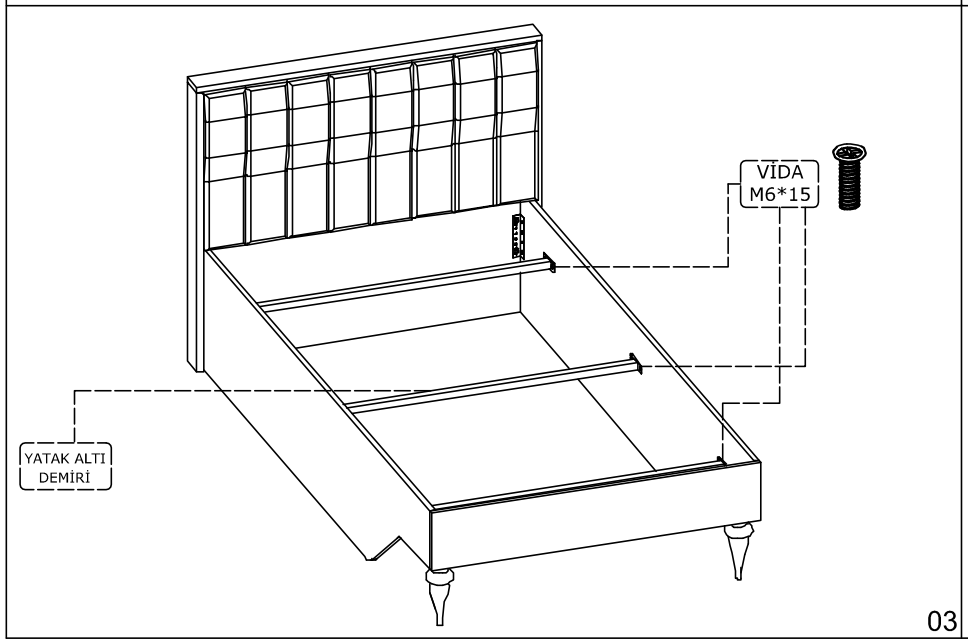

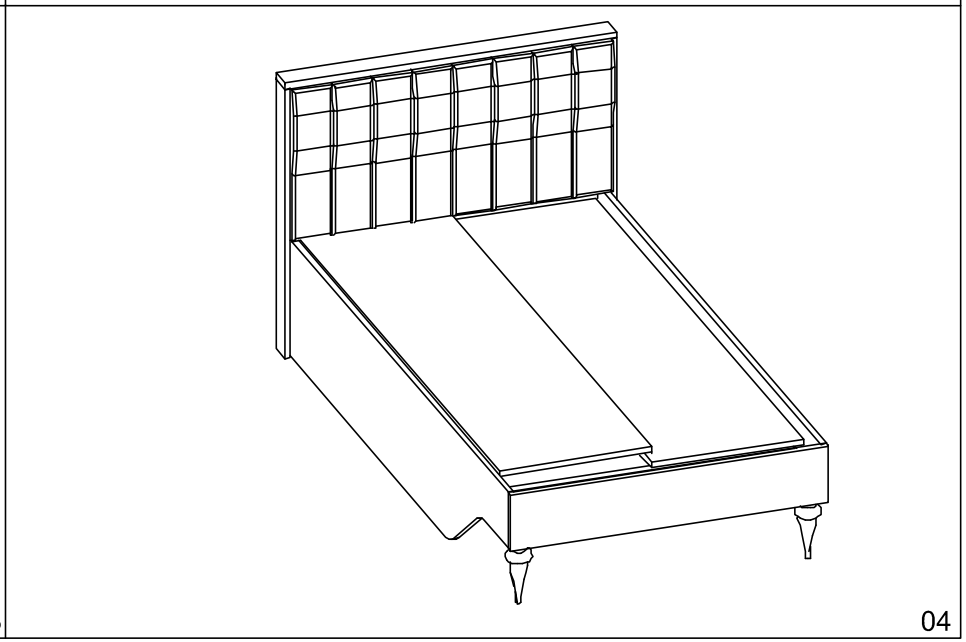

TEKNİK

Genç Odası

POİNT KOMODİN

MONTAJ KILAVUZU DÖK-NO
INSTRUCTIONS FOR ASSEMBLING

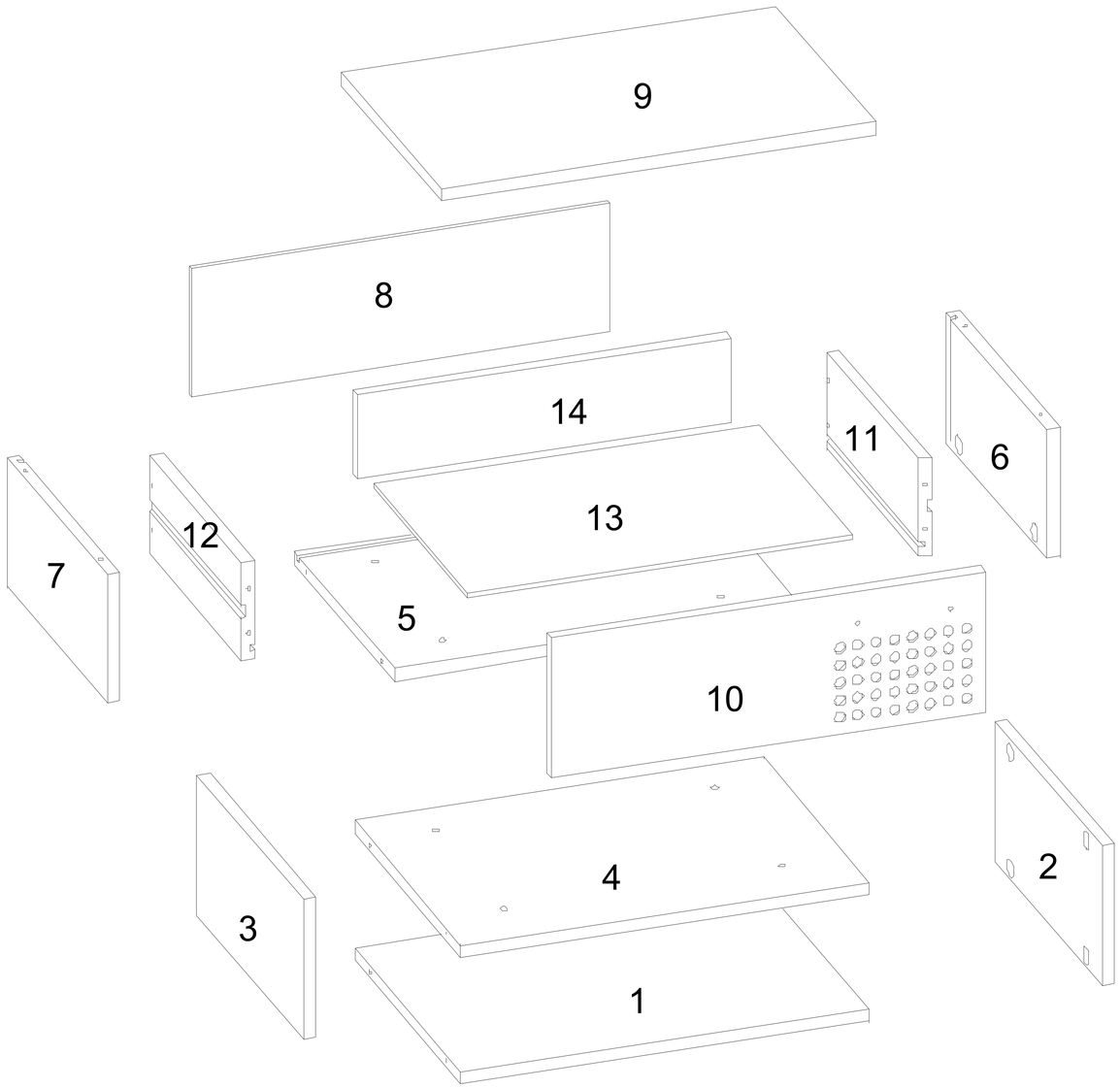

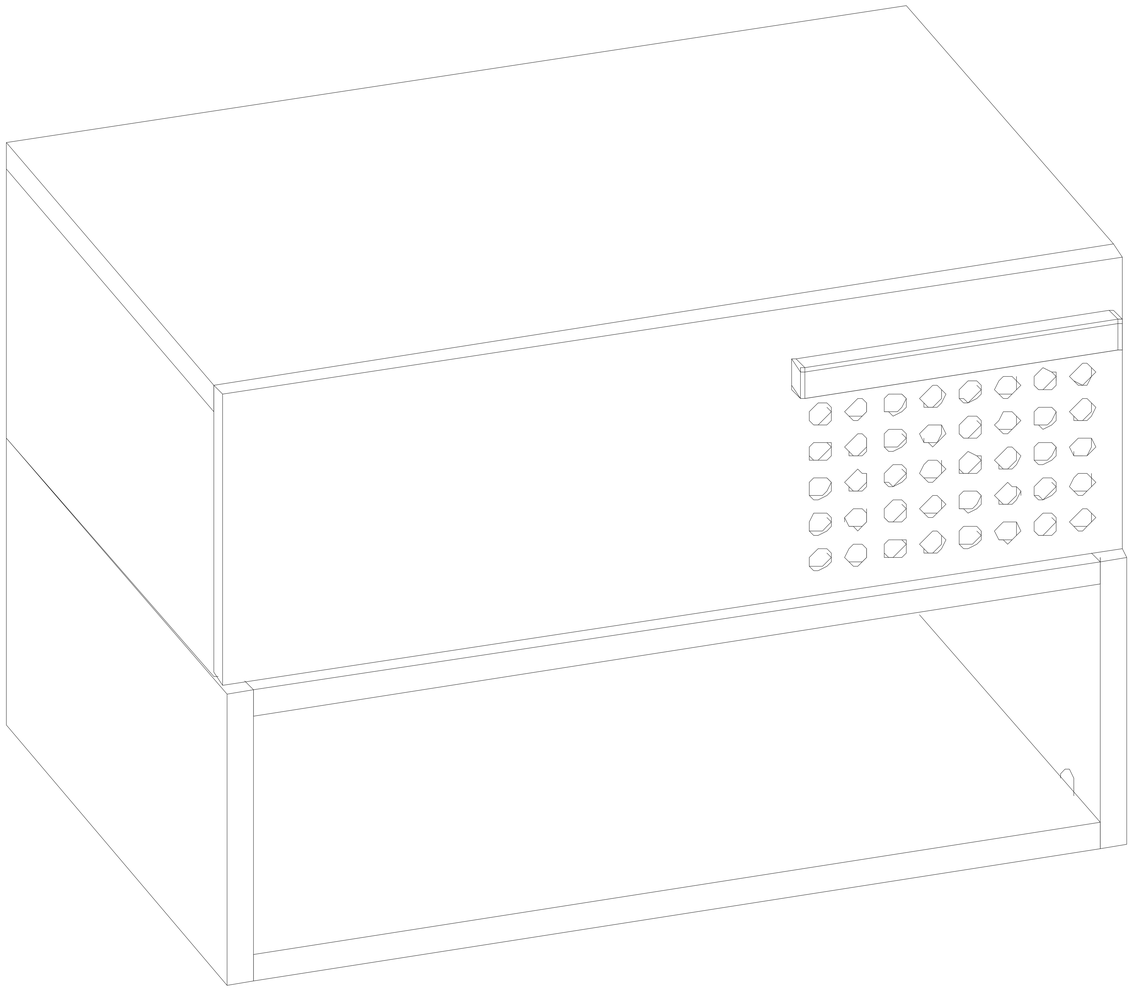

KULP	3,5*30 VİDA	3,5*18 VİDA	3,5*40 VİDA	KÜTÜPHANE BAĞLANTI	3,5*25 VİDA	ARKALIK SIKIŞTIRMA
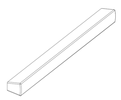	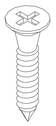	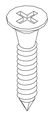				
1 AD	2 AD	2 AD	4 AD	2 AD	4 AD	4 AD

TEKNİK

Genç Odası

POİNT KOMODİN

MONTAJ KILAVUZU DÖK-NO
INSTRUCTIONS FOR ASSEMBLING

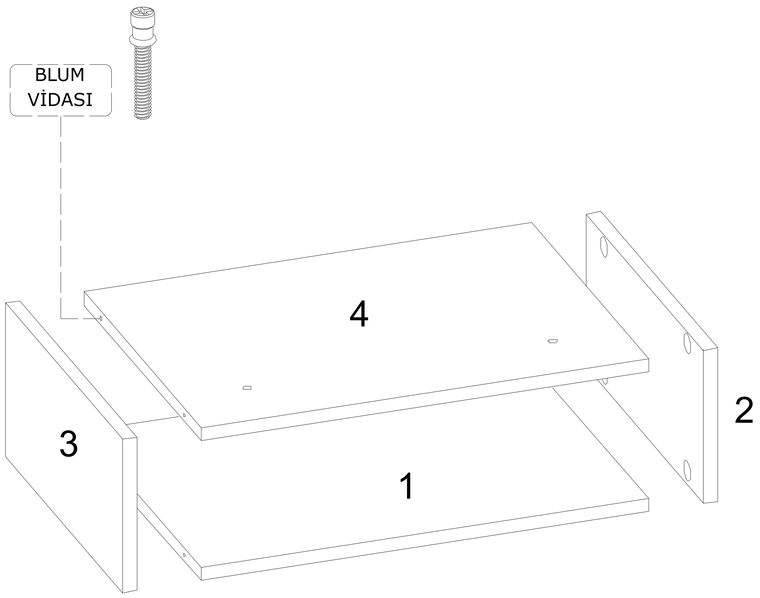

01

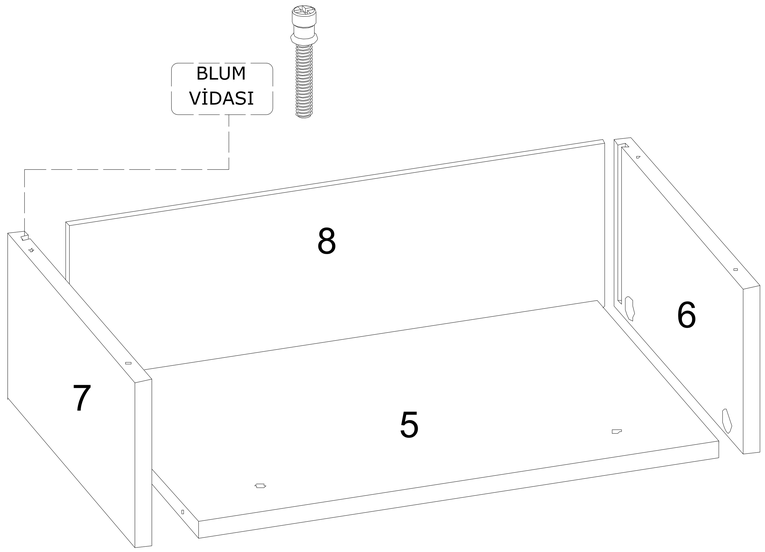

02

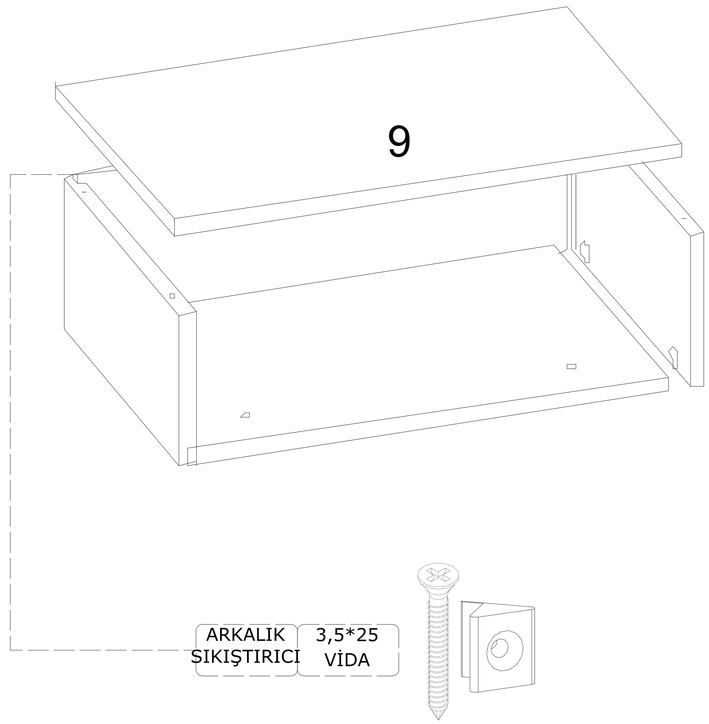

03

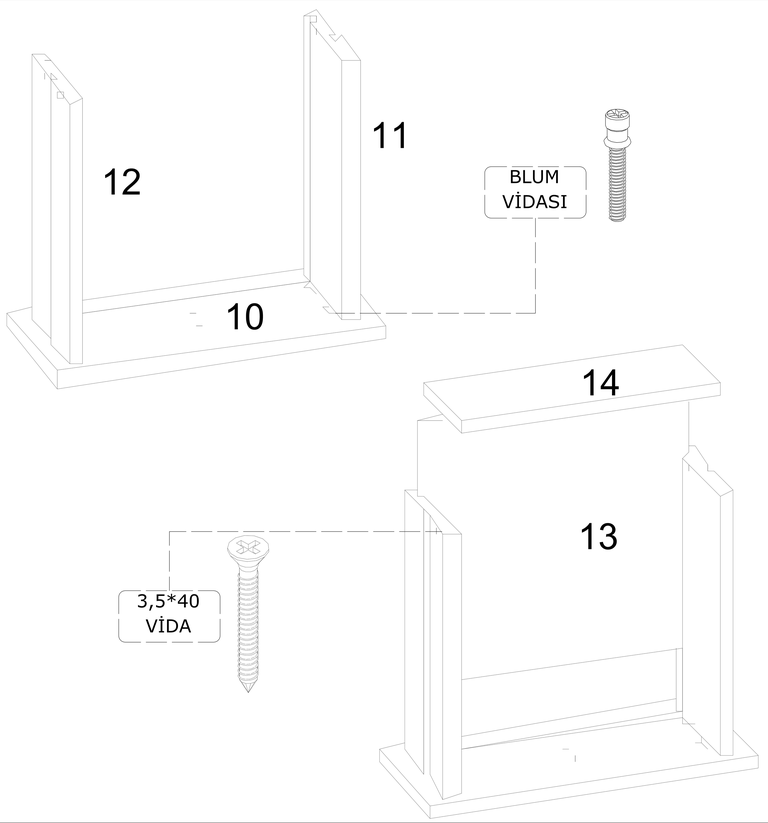

04

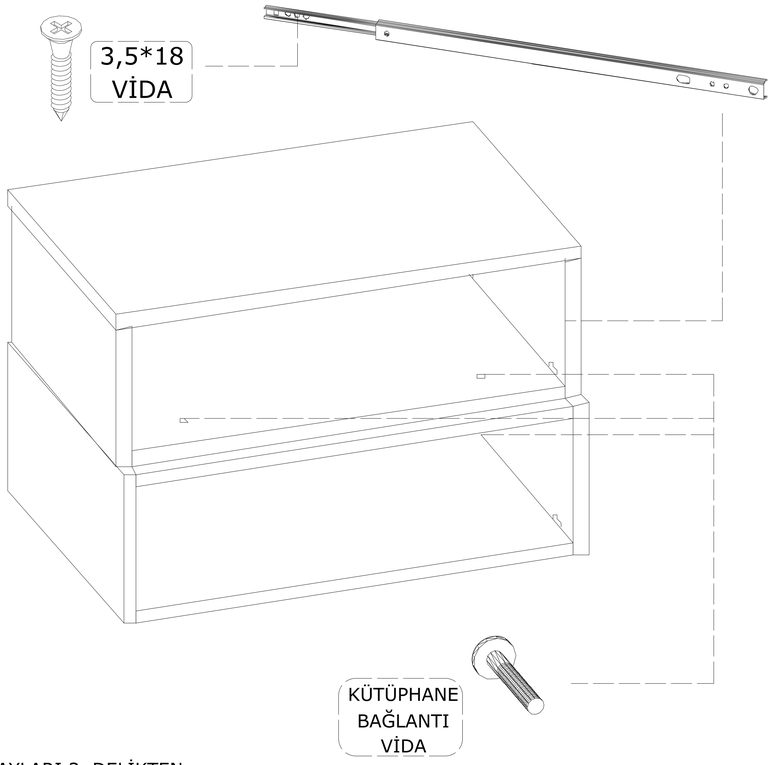

RAYLARI 3. DELİKTEN
SIKINIZ !!!

05

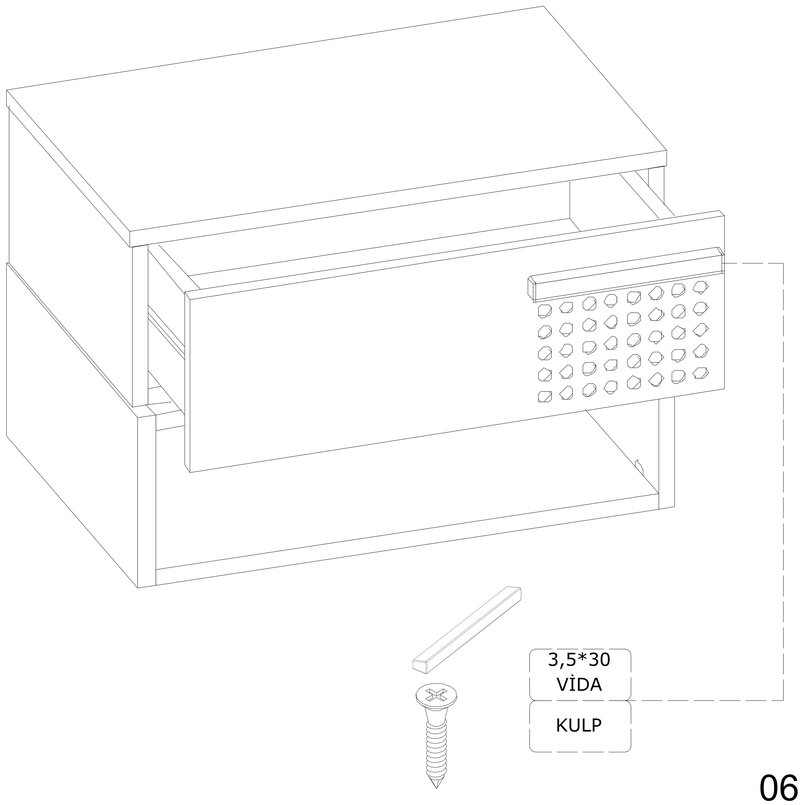

06

TEKNİK
Genç Odası

POİNT KİTAPLIK / ÇALIŞMA MASASI

MONTAJ KILAVUZU DÖK-NO
INSTRUCTIONS FOR ASSEMBLING

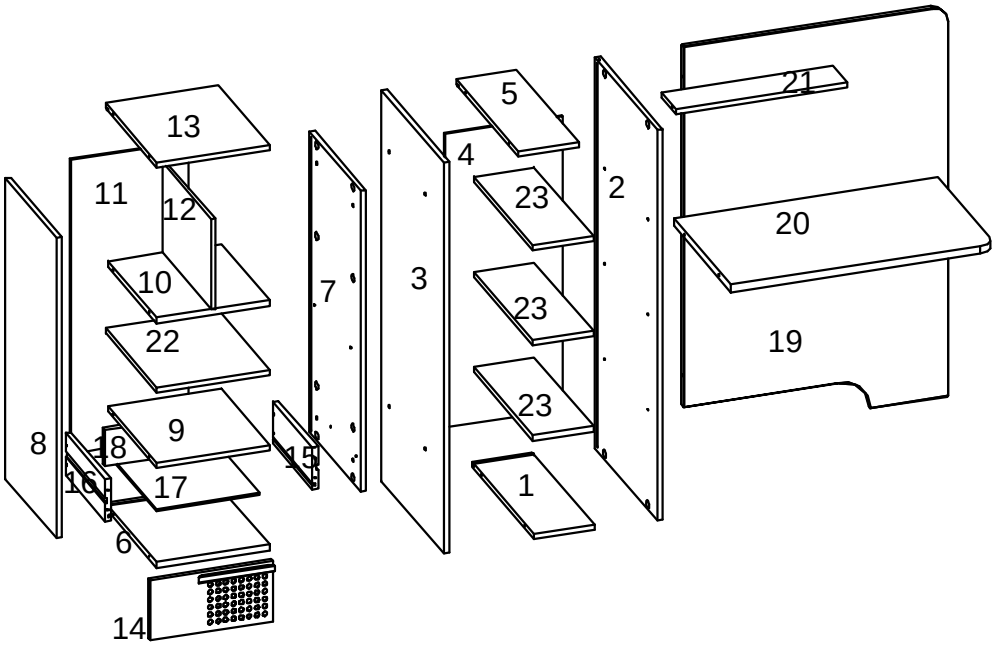

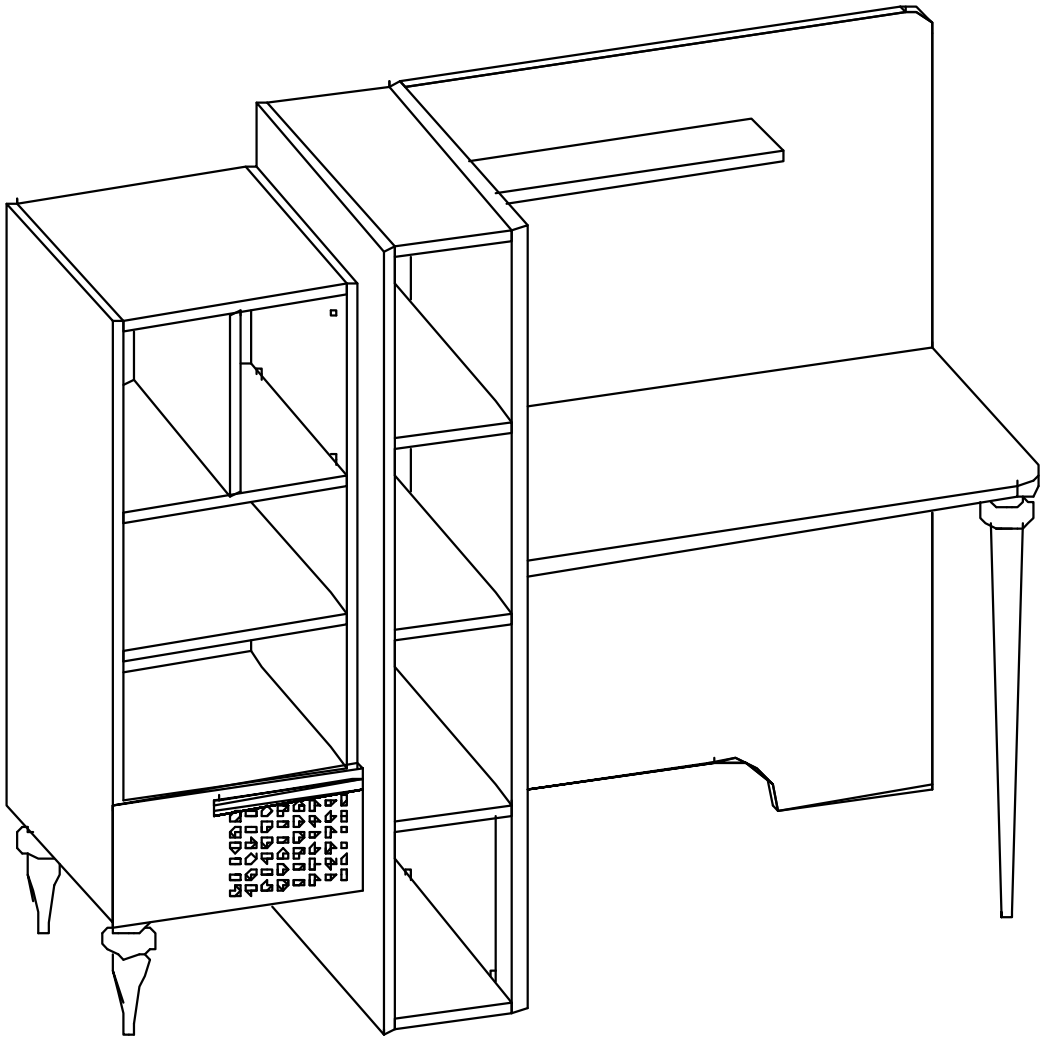

KULP	3,5*30 VİDA	RAF PİTONU	3,5*18 VİDA	3,5*40 VİDA	KÜTÜPHANE BAĞLANTI	3,5*25 VİDA	KABİN VİDASI	KÜÇÜK AYAK	ARKALIK SIKIŞTIRMA	BÜYÜK AYAK	5*20 VİDA
1 AD	2 AD	12 AD	6 AD	4 AD	2 AD	8 AD	2 AD	2 AD	8 AD	1 AD	8 AD

TEKNİK
Genç Odası

POİNT KİTAPLIK / ÇALIŞMA MASASI

MONTAJ KILAVUZU DÖK-NO
INSTRUCTIONS FOR ASSEMBLING

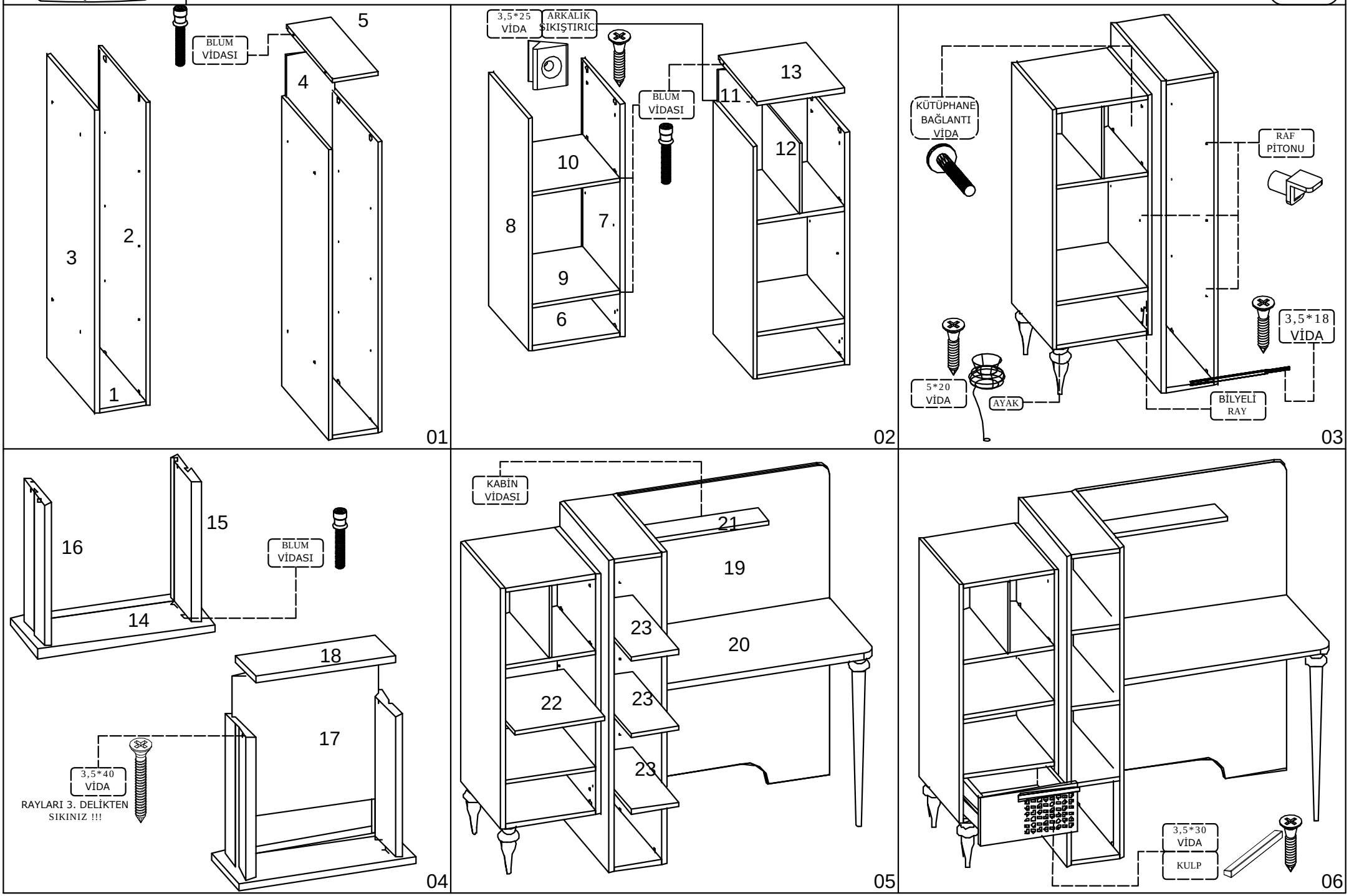

TEKNİK

Genç Odası

POİNT ŞİFONYER

MONTAJ KILAVUZU DÖK-NO
INSTRUCTIONS FOR ASSEMBLING

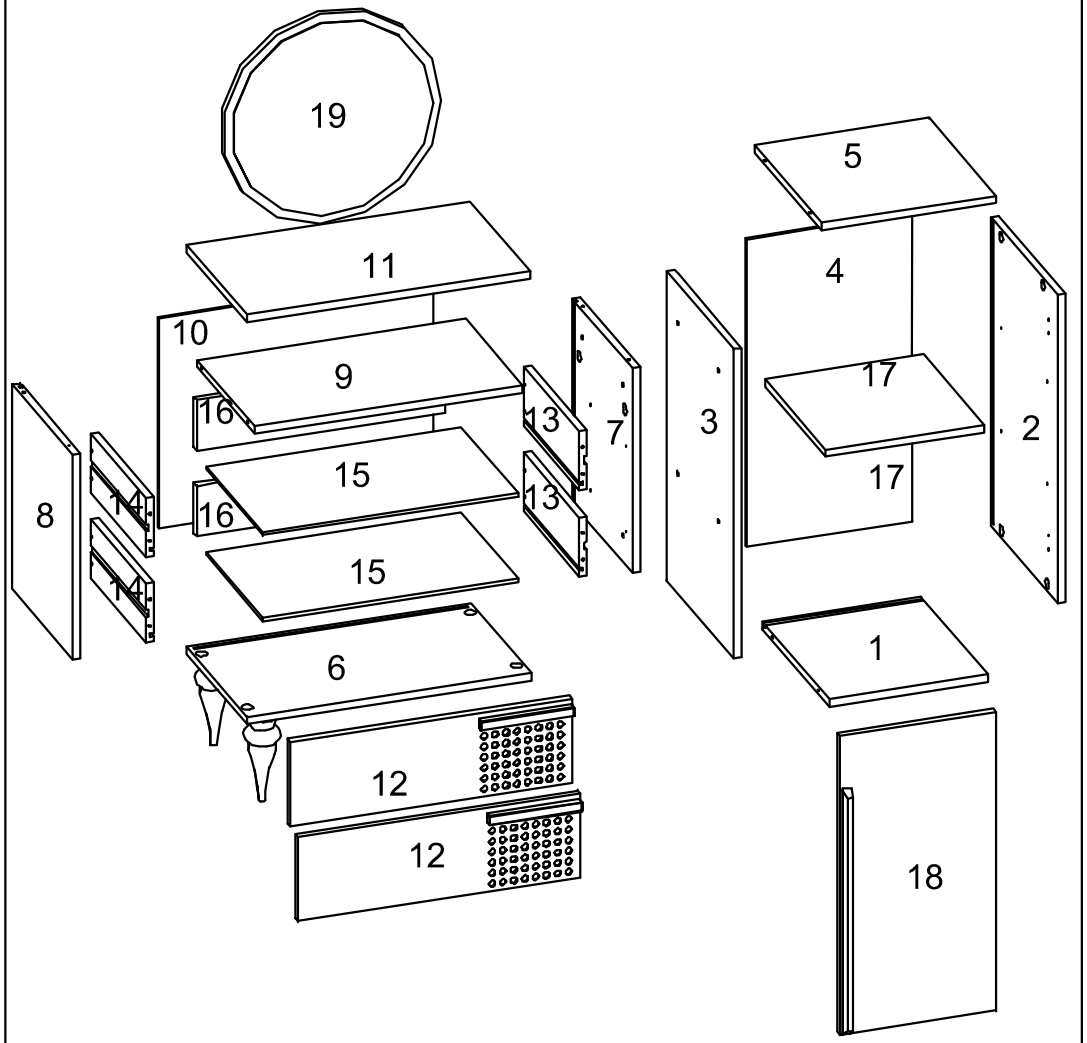

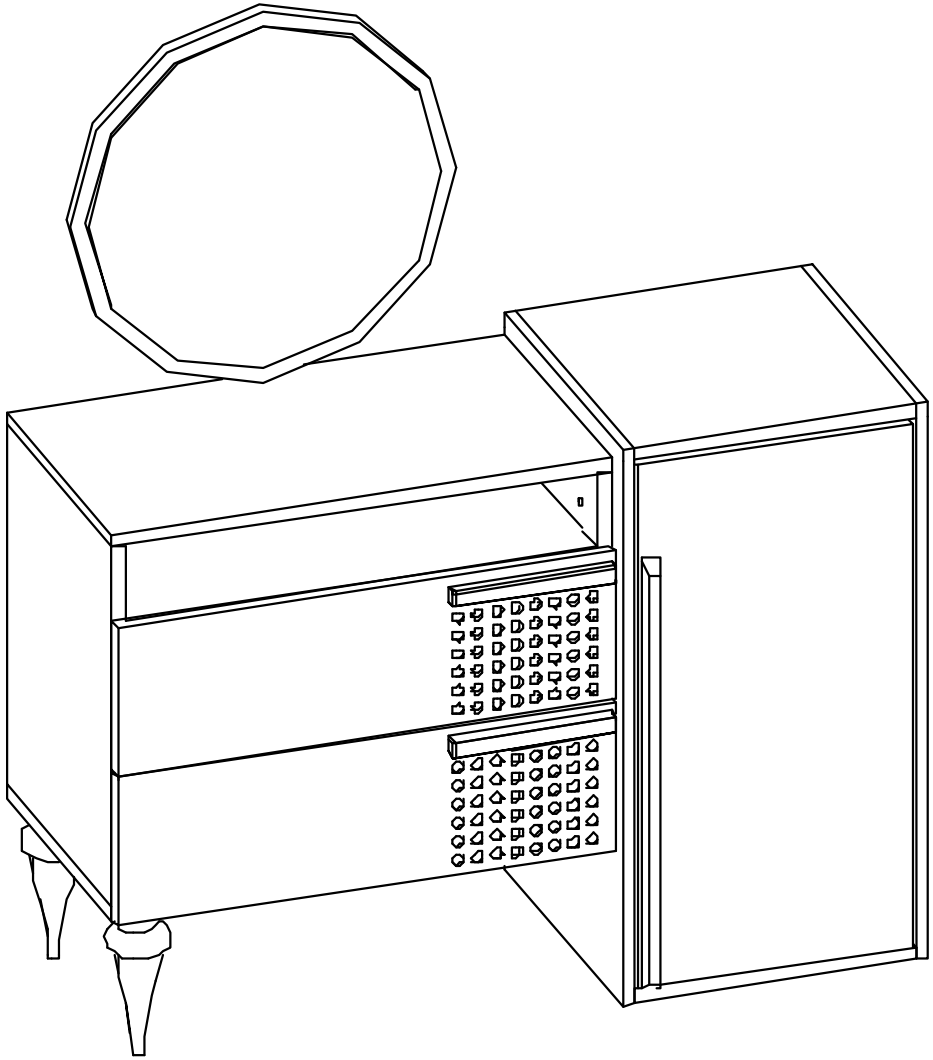

KULP	3,5*30 VİDA	3,5*18 VİDA	3,5*40 VİDA	KÜTÜPHANE BAĞLANTI	AYNA BAĞLANTI	AYAK	RAF PİTONU	SÜPER DEVE MENTEŞE	MENTEŞE TABANI	ARKALIK SIKIŞTIRMA	3,5*25 ARKALIK VİDA	5*20 VİDA
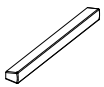	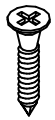		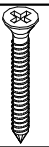			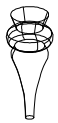		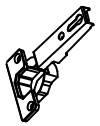	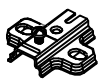			
3 AD	6 AD	20 AD	8 AD	2 AD	1 AD	2 AD	4 AD	2 AD	2 AD	6 AD	8 AD	8 AD

TEKNİK

Genç Odası

POİNT ŞİFONYER

MONTAJ KILAVUZU DÖK-NO
INSTRUCTIONS FOR ASSEMBLING

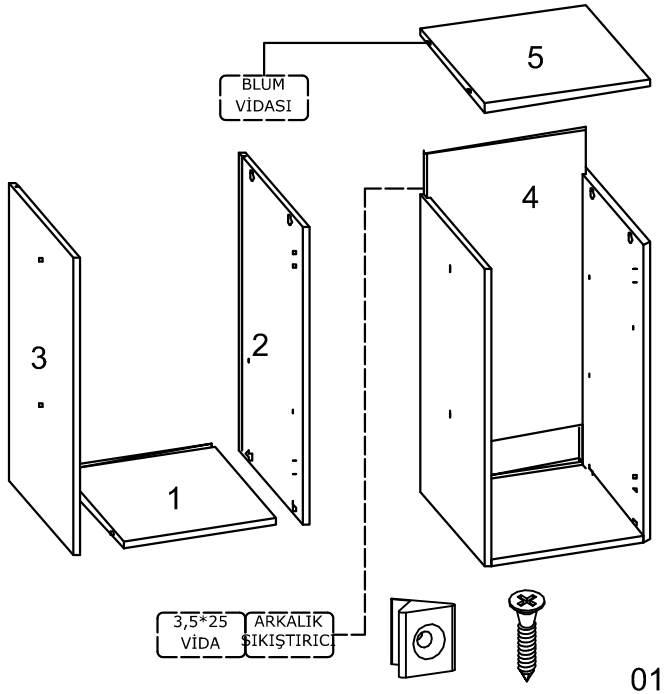

01

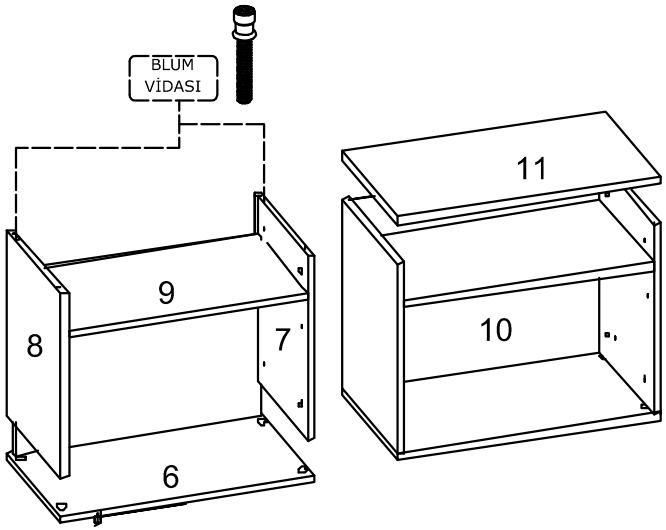

02

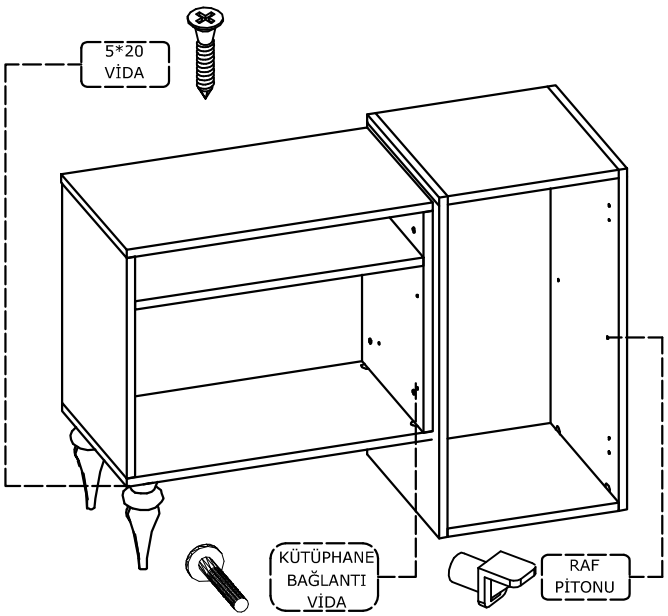

03

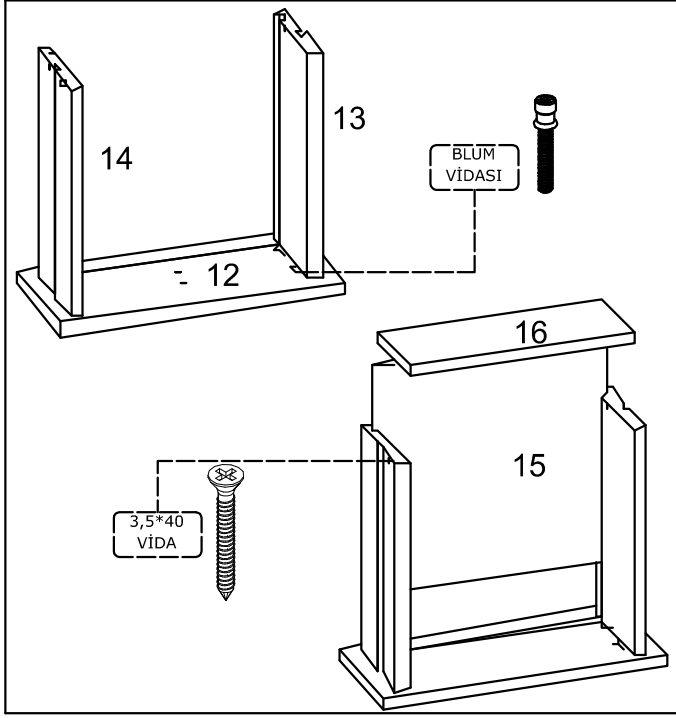

04

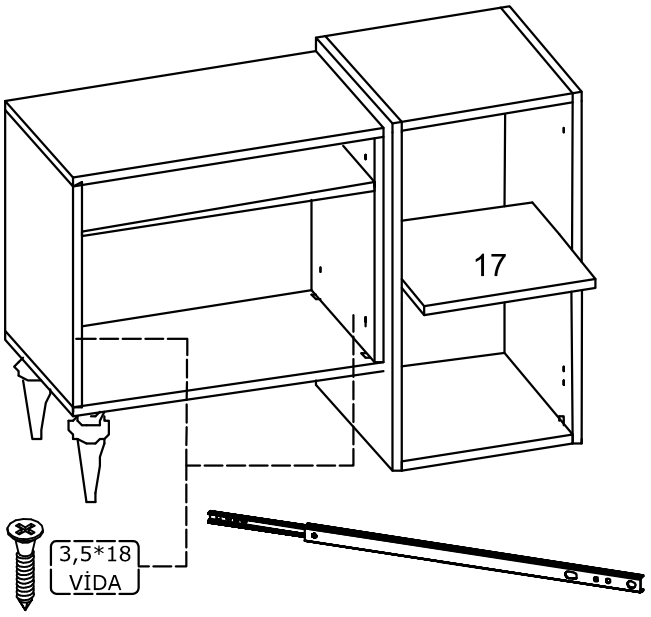

RAYLARI 3. DELİKTEN SIKINIZ !!!

05

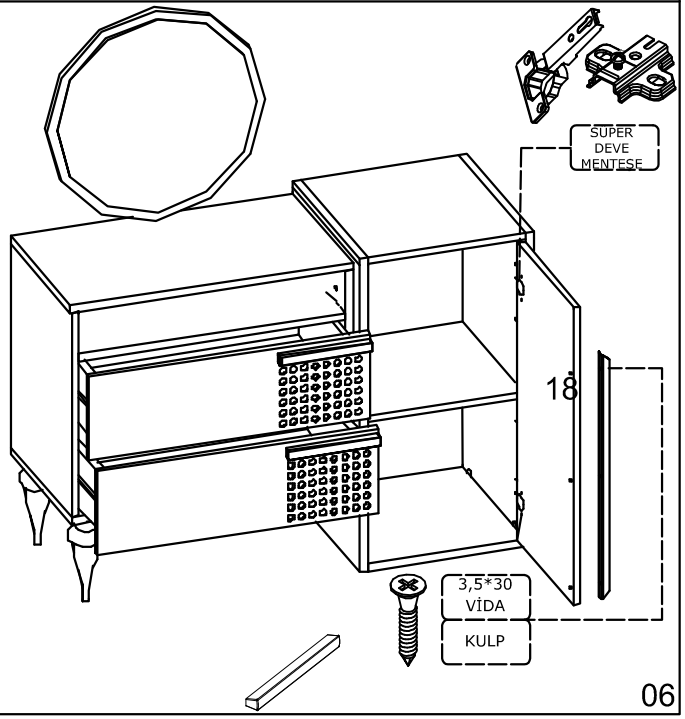

06