balneom

BANYO & MOBİLYA

Banyo Mobilyaları Genel Kataloğu

2023

Firmamız, bu katalogda gösterilen ürünler üzerinde değişiklik yapma hakkını saklı tutar. Ölçüler mm cinsindendir.
Ürün renkleri, baskıdan dolayı değişiklik gösterebilir.

Hakkımızda

Hatay'ın Erzin ilçesinde kurulan BALNEOM, en son imalat teknolojilerini kullanarak banyo mobilyaları üretmektedir. Özgün mimari anlayışıyla, estetik ve kaliteden ödün vermeden, müşterilerimizin ihtiyaçlarını göz önünde bulunduracak şekilde ürünler imal etmekteyiz. Kuruluşumuzdan bu yana banyo mabilyaları üretimi yapıyor, ürün yelpazemizi sürekli geliştiriyoruz.

Misyonumuz

Banyo mobilyalarımız için en estetik çizgileri tasarlayarak; İşlevsel, ergonomik, çevreyi ve sağlığınızı gözeten üretim anlayışıyla tüm müşterilerimizin ihtiyaç ve beklentilerine yönelik ürünler ve hizmet sunmak. Kalıcı ve olumlu bir etki yaratarak ölçülebilir sonuçlar elde etmek. Banyo ihtiyaçları konusunda müşteriye hızlı çözümler üreten lider bir firma olmak.

Vizyonumuz

BALNEOM markası deneyim ve kaliteli ürünler üretme becerisiyle oluşturulmuştur.

Çevreye Duyarlı

Tüm ürünlerimiz çevreye ve sağlığa hiçbir zararlı madde içermez, dayanıklı ve uzun ömürlüdür.

Kaliteli

Banyo dolaplarımızın gövdesi ve kapakları "E1" kalitesinde 4, 8, 16, 18 mm kalınlığında dayanıklı MDF levhadan üretilmiştir. Kullanılan kulplar, ayarlanabilir ayaklar, menteşeler ve spotlar diğer ürünlerde olduğu gibi birinci sınıf **TSE** garantili ürünler kullanılmaktadır. Banyo dolabı ürünlerimizin alt ve üst modülü kurulu ve kolilenmiş olarak teslim edilmektedir.

İçindekiler

04 Kadife
06 Erguvan
08 Limon
10 Yaprak 01
11 Yaprak 02
12 Rehyan
13 Koza
14 Palmiye
15 Orkide
16 Gül
17 Zakkum
18 Selvi
19 Gelincik
20 Karanfil
21 Manolya
22 Anemon
23 İdil
24 Defne
25 Begonya
26 Defne 02
27 Defne 01
28 Sümbül

Kadife

80/100 cm'lik Set ve Boy Dolabı

Kapak

Mat Soft Antrasit

Parlak Beyaz

Gövde

Mat Soft Antrasit

Parlak Beyaz

Özellikler

Yüksek Parlaklık

Mat Soft

High Gloss Kapak ve Gövde

Yavaş Kapanır Çekmece

LED Aydınlatmalı Ayna

Ön Görünüm

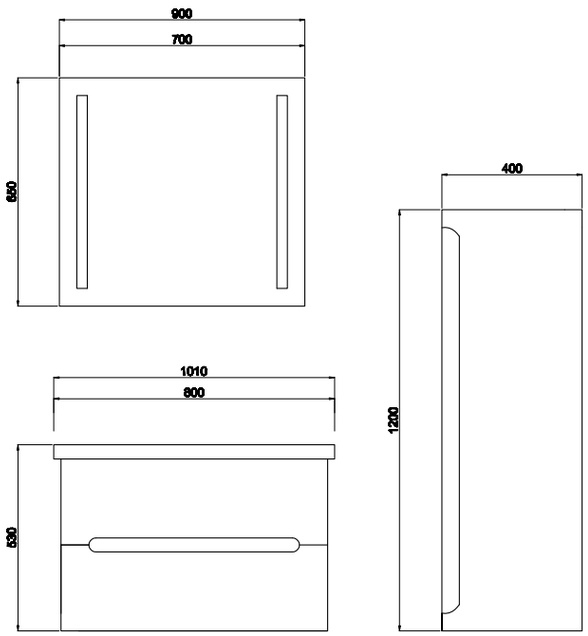

Yan Görünüm

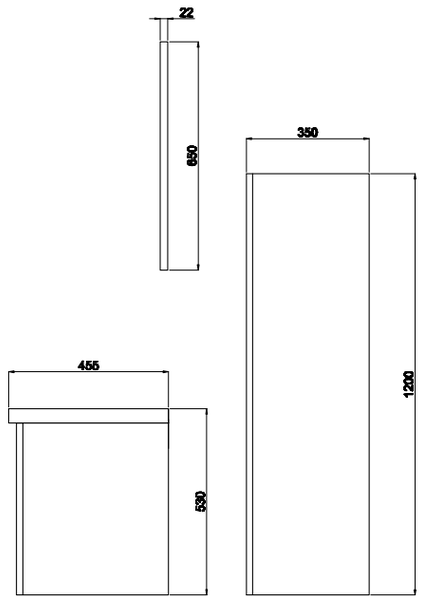

Erguvan

80/100 cm'lik Set ve Boy Dolabı

Kapak

Mat Lacivert

Mat Antrasit

Mat Beyaz

Gövde

Mat Lacivert

Mat Antrasit

Mat Beyaz

Özellikler

Lake Kapak ve Gövde

Yavaş Kapanır Kapak

Yavaş Kapanır Çekmece

Ön Görünüm

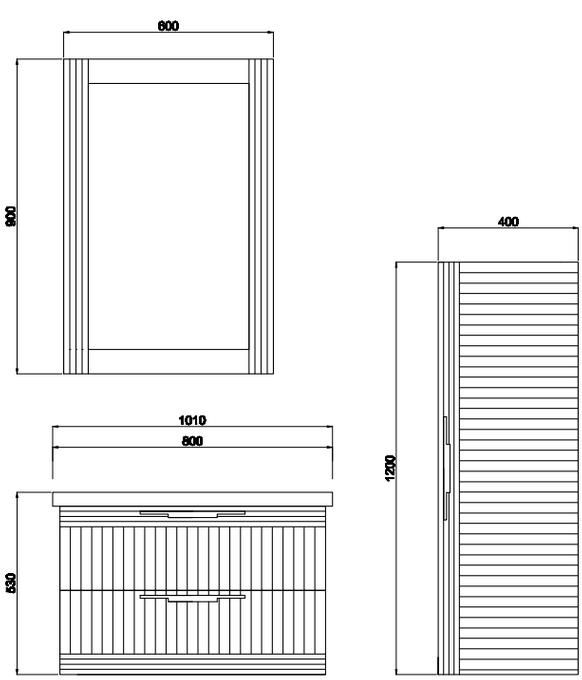

Yan Görünüm

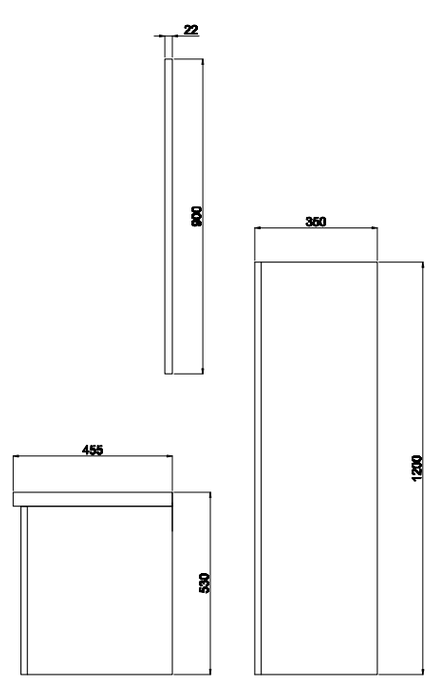

Limon

120/150 cm'lik Set

Kapak

Beyaz

Mat Krem

Gövde

Beyaz

Mat Krem

Amalfi

Özellikler

MDF Lam Gövde ve Kapak

Yavaş Kapanır Kapak

Dolaplı Ayna

Ön Görünüm

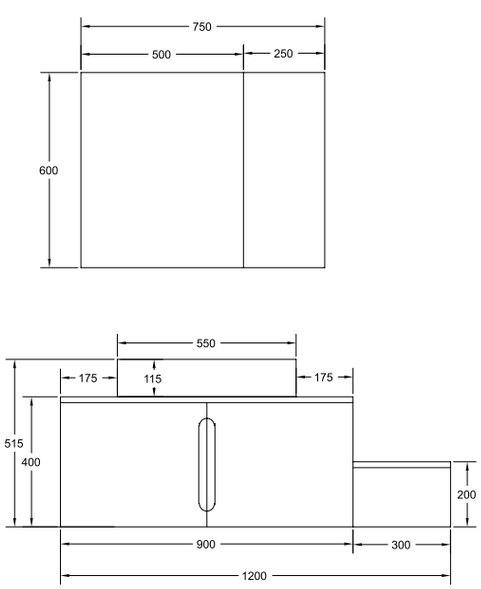

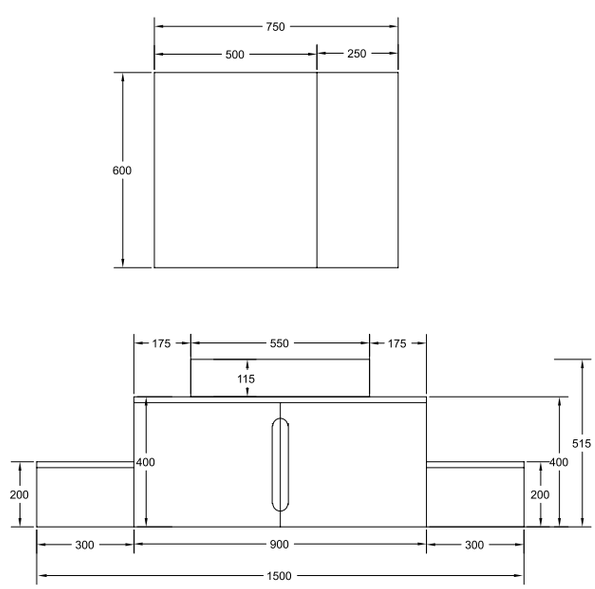

Yan Görünüm

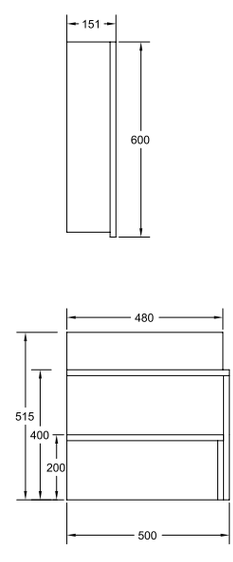

Yaprak 01

80/90 cm'lik Set

Kapak

Mat Gri

Gövde

Mat Gri

Lefkas Meşe

Özellikler

MDF Lam Gövde ve Kapak

Yavaş Kapanır Kapak

Dolaplı Ayna

Ön Görünüm

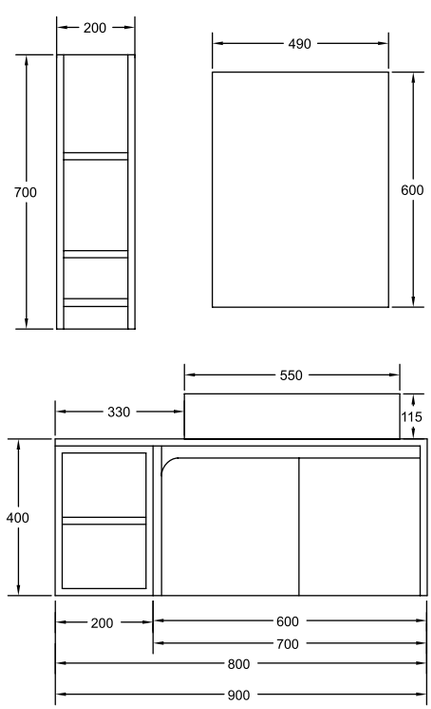

Yan Görünüm

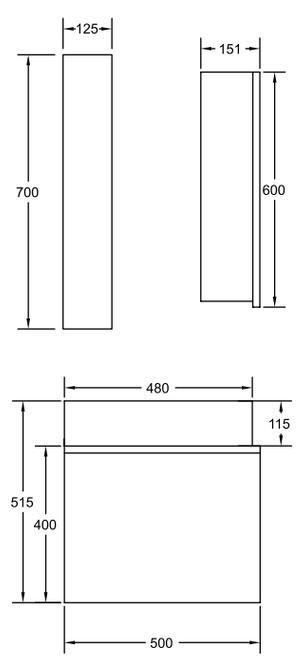

Yaprak 02

80/90 cm'lik Set

Kapak

Mat Gri

Gövde

Mat Gri

Lefkas Meşe

Özellikler

MDF Lam Gövde ve Kapak

Yavaş Kapanır Çekmece

Dolaplı Ayna

Ön Görünüm

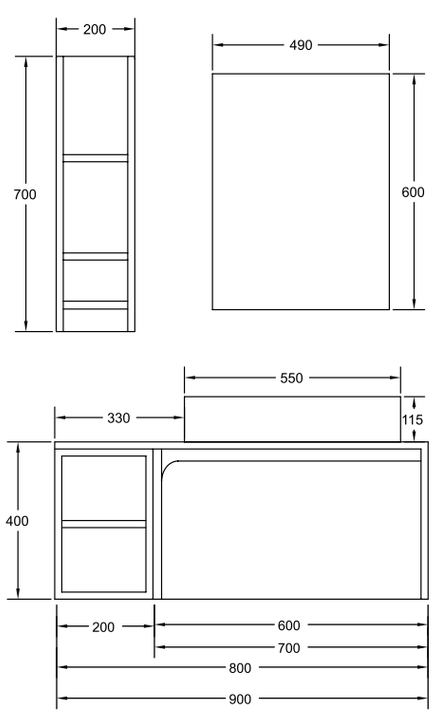

Yan Görünüm

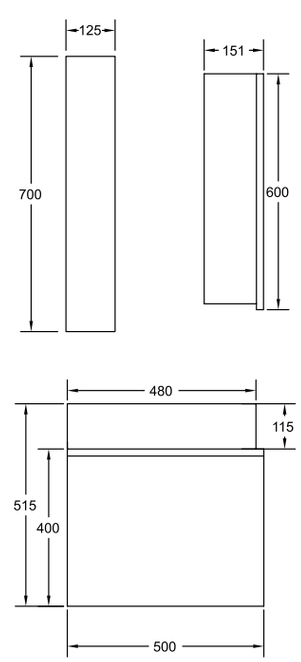

Reyhan

65/80/100 cm'lik Set

Kapak

Mat
Beyaz

Gövde

Mat
Beyaz

Özellikler

Lake
Kapak

MDF Lam
Gövde

Yavaş
Kapanır
Kapak

Ön Görünüm

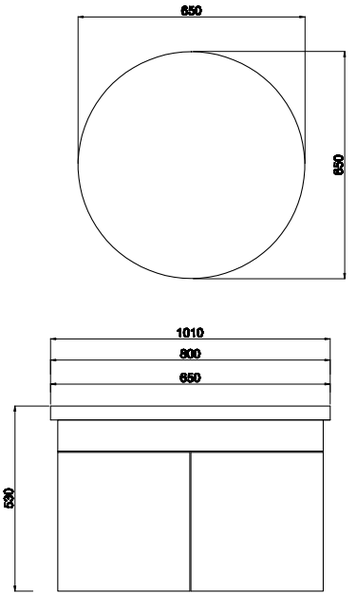

Yan Görünüm

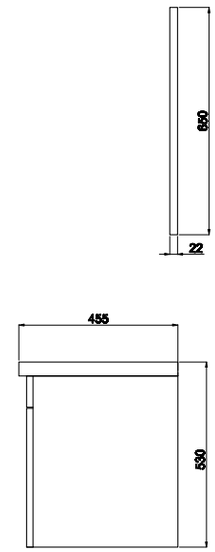

Koza

80/90 cm'lik Set ve Boy Dolabı

Kapak

Beyaz

Mat Krem

Gövde

Beyaz

Mat Krem

Amalfi

Özellikler

MDF Lam Gövde ve Kapak

Dolaplı Ayna

Yavaş Kapanır Kapak

Yavaş Kapanır Çekmece

Ön Görünüm

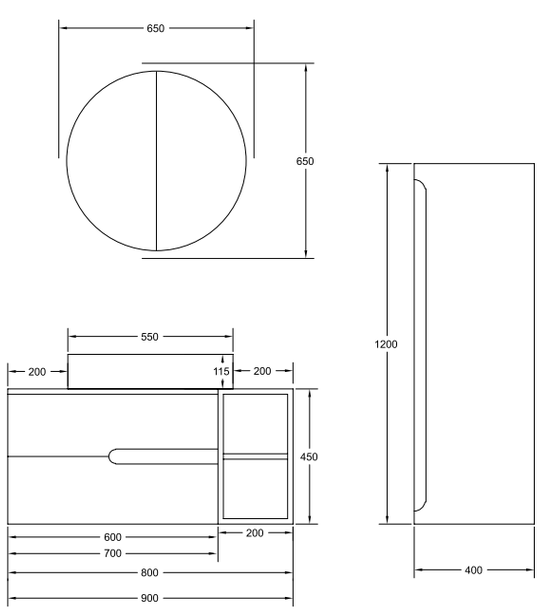

Yan Görünüm

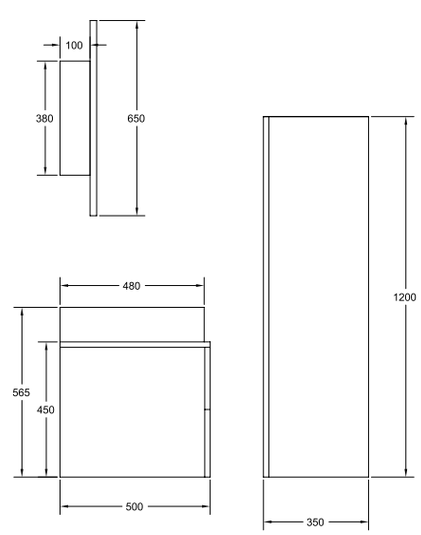

Palmiye

100 cm'lik Set ve Boy Dolabı

Kapak

Beyaz

Mat Krem

Gövde

Beyaz

Mat Krem

Amalfi

Özellikler

MDF Lam Gövde ve Kapak

Yavaş Kapanır Kapak

Dolaplı Ayna

LED Aydınlatmalı Ayna

Ön Görünüm

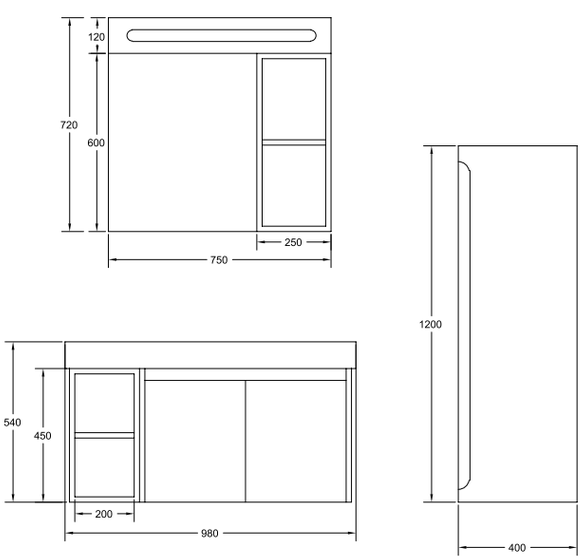

Yan Görünüm

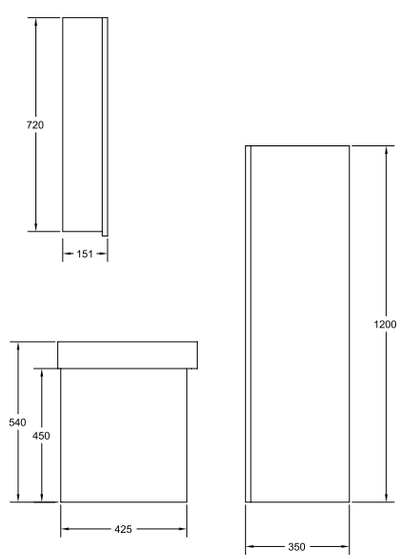

Orkide

80/100 cm'lik Set ve Boy Dolabı

Kapak

Parlak Kapuçino

Gövde

Amalfi

Özellikler

Yüksek Parlaklık

High Gloss Kapak

MDF Lam Gövde

Yavaş Kapanır Kapak

Yavaş Kapanır Çekmece

Dolaplı Ayna

Ön Görünüm

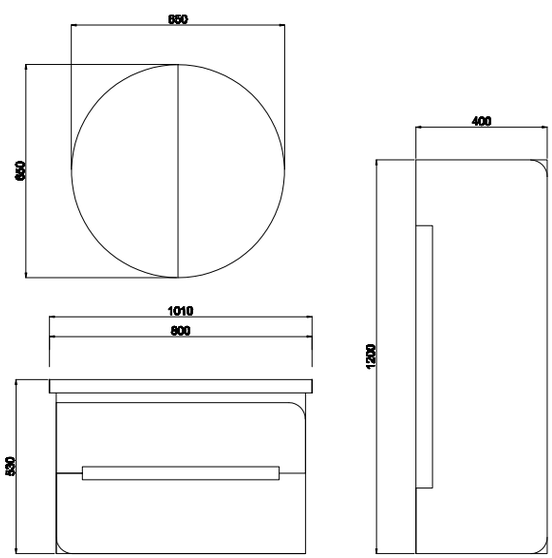

Yan Görünüm

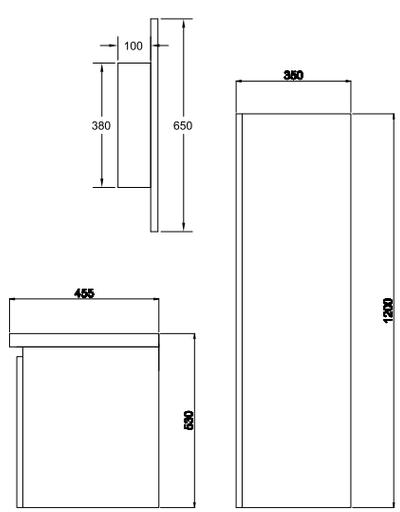

Gül

80/100 cm'lik Set ve Boy Dolabı

Kapak

Mat Antrasit

Gövde

Lekfas Meşe

Özellikler

MDF Lam Kapak ve Gövde

Yavaş Kapanır Kapak

Ön Görünüm

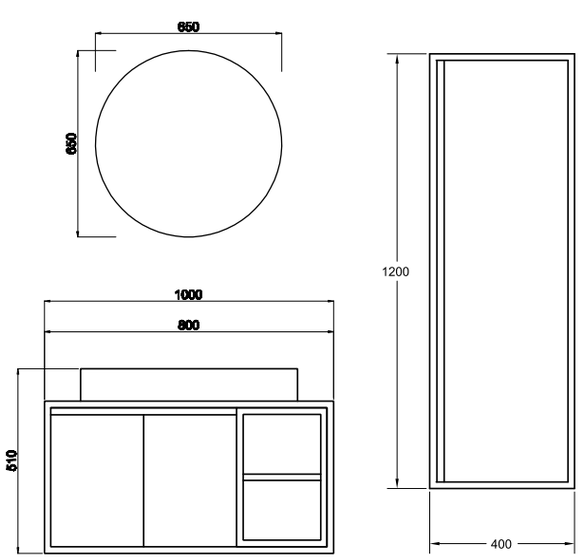

Yan Görünüm

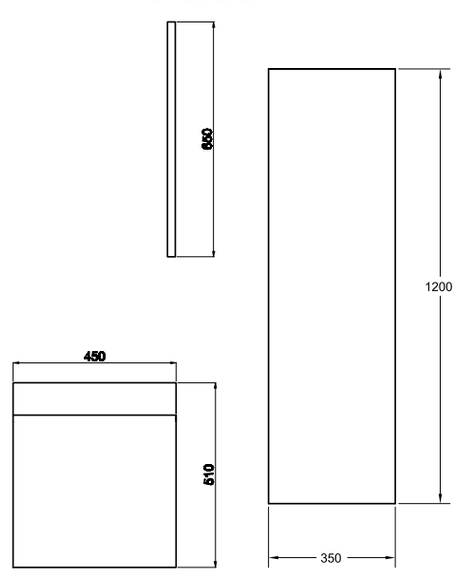

Zakkum

100/120 cm'lik Set ve Boy Dolabı

Kapak

Lefkas
Meşe

Gövde

Lefkas
Meşe

Mat
Antrasit

Özellikler

MDF Lam
Kapak ve
Gövde

Yavaş
Kapanır
Kapak

Dolaplı
Ayna

Ön Görünüm

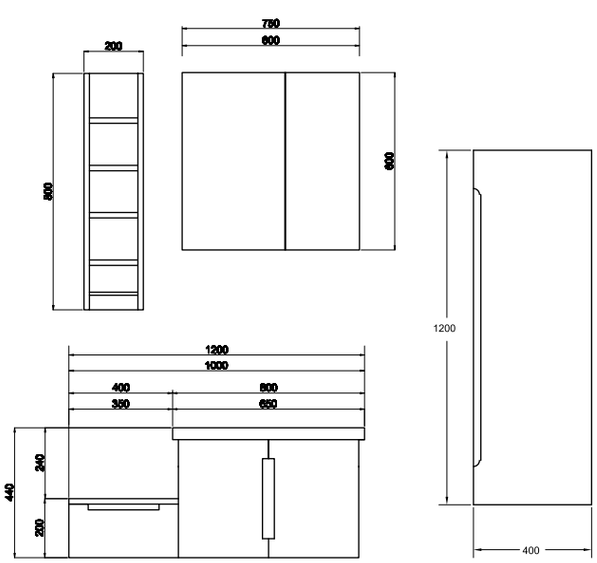

Yan Görünüm

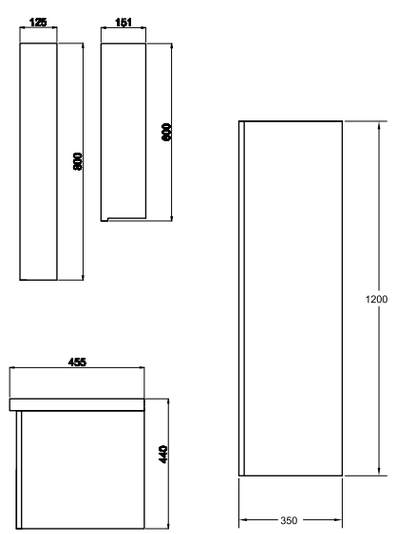

Selvi

65/80/100 cm'lik Set

Kapak

Mat Krem

Gövde

Mat Krem

Amalfi

Özellikler

MDF Lam Kapak ve Gövde

Yavaş Kapanır Kapak

Dolaplı Ayna

Ön Görünüm

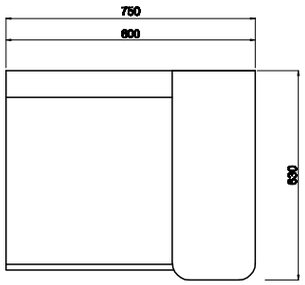

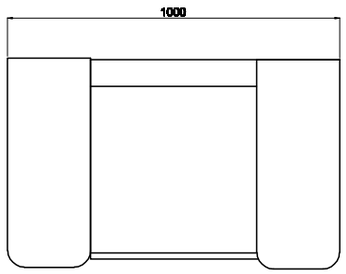

Yan Görünüm

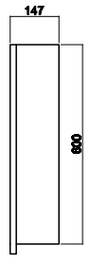

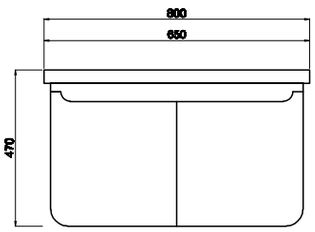

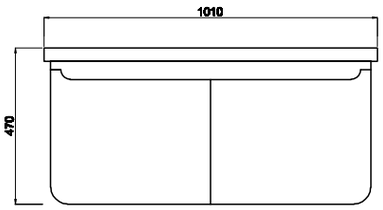

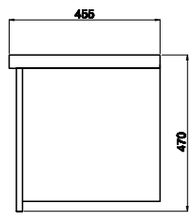

Gelincik

65/80/100 cm'lik Set

Kapak

Beyaz

Gövde

Beyaz

Ayna ve Ayak

Gold

Silver

Özellikler

MDF Lam Kapak ve Gövde

Yüksek Parlaklık

Yavaş Kapanır Kapak

Lake Ayna

Lake Plastik Ayak

Ön Görünüm

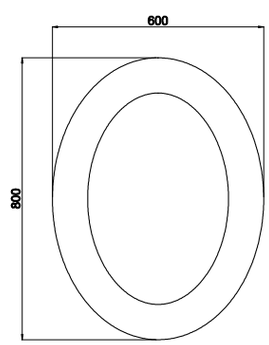

Yan Görünüm

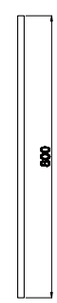

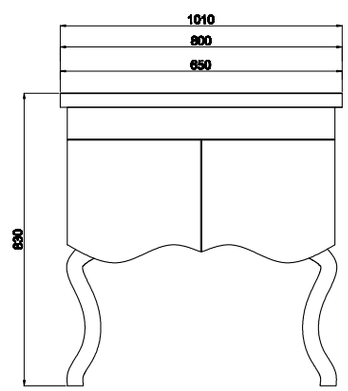

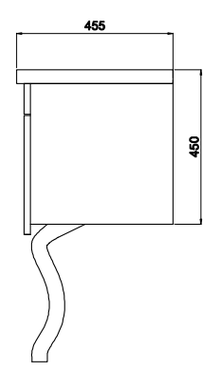

Karanfil

65/80/100 cm'lik Set ve Boy Dolabı

Kapak

Beyaz

Antrasit

Gövde

Beyaz

Antrasit

Amalfi

Özellikler

MDF Lam Kapak ve Gövde

Yavaş Kapanır Kapak

Dolaplı Ayna

Ön Görünüm

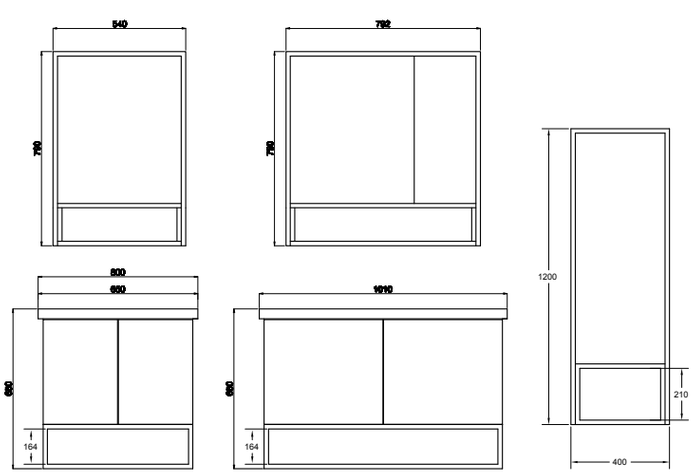

Yan Görünüm

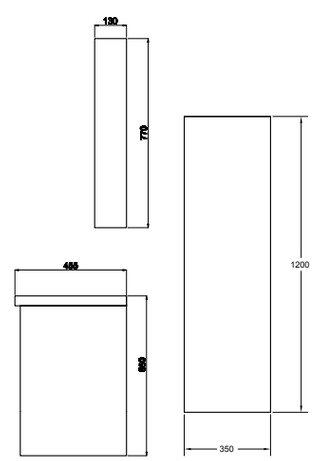

Manolya

65/80/100 cm'lik Set

Kapak

Beyaz

Gövde

Rivoli

Özellikler

MDF Lam Kapak ve Gövde

Yavaş Kapanır Kapak

Dolaplı Ayna

Ön Görünüm

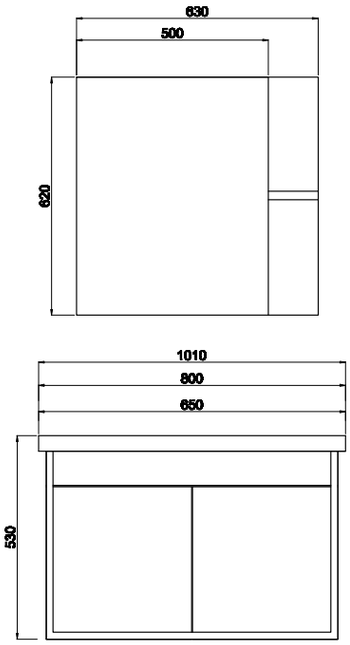

Yan Görünüm

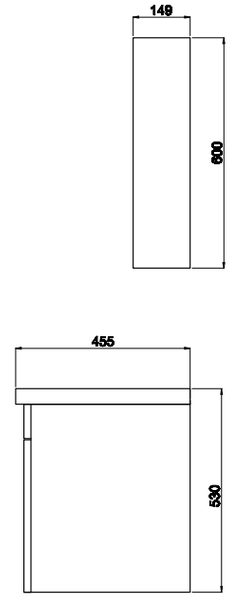

Anemon

65/80/100 cm'lik Set ve Boy Dolabı

Kapak

Kapuçino

Gövde

Pera

Özellikler

MDF Lam Kapak ve Gövde

Yavaş Kapanır Kapak

Dolaplı Ayna

Ön Görünüm

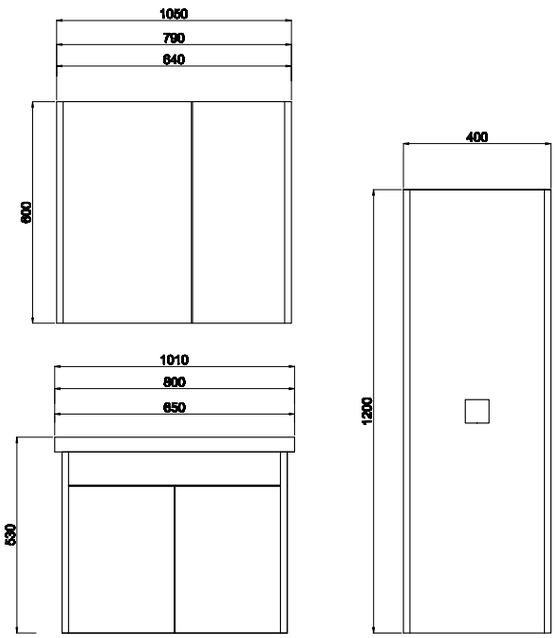

Yan Görünüm

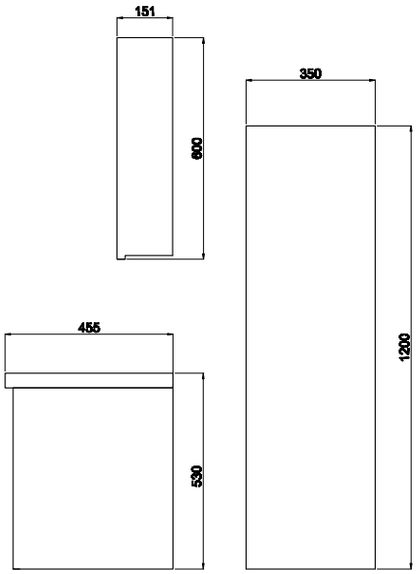

İdil

65/80/100 cm'lik Set ve Boy Dolabı

Kapak

Beyaz | Bambu | Meşe | Lefkas Meşe

Gövde

Beyaz | Bambu | Meşe | Lefkas Meşe

Özellikler

MDF Lam Kapak ve Gövde | Yavaş Kapanır Kapak | Dolaplı Ayna

Ön Görünüm

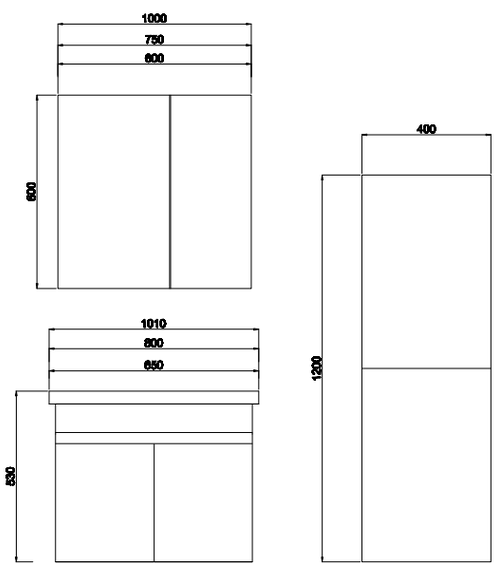

Yan Görünüm

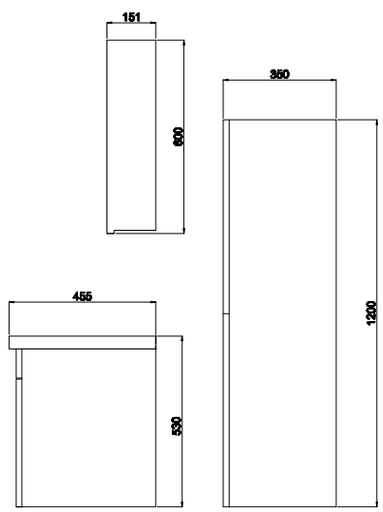

Defne

65/80/100 cm'lik Set ve Boy Dolabı

Kapak

Beyaz | Bambu | Meşe | Lefkas Meşe

Gövde

Beyaz | Bambu | Meşe | Lefkas Meşe

Özellikler

MDF Lam Kapak ve Gövde | Yavaş Kapanır Kapak | Dolaplı Ayna

Ön Görünüm

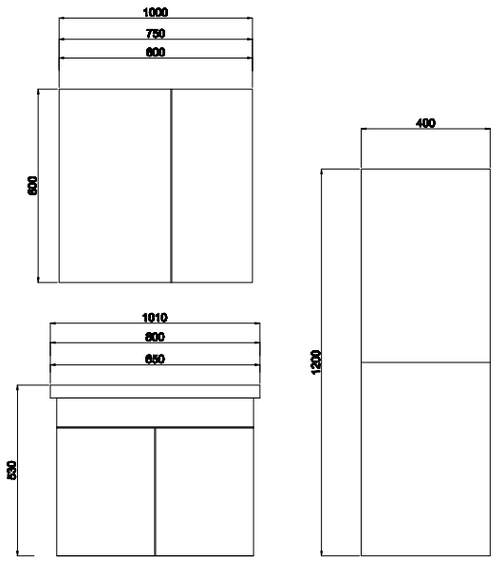

Yan Görünüm

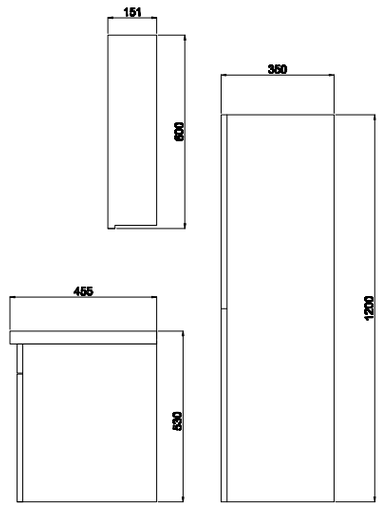

Begonya

65/80/100 cm'lik Set ve Boy Dolabı

Kapak

Beyaz

Gövde

Lefkas Meşe

Özellikler

MDF Lam Kapak ve Gövde

Yavaş Kapanır Kapak

Dolaplı Ayna

Ön Görünüm

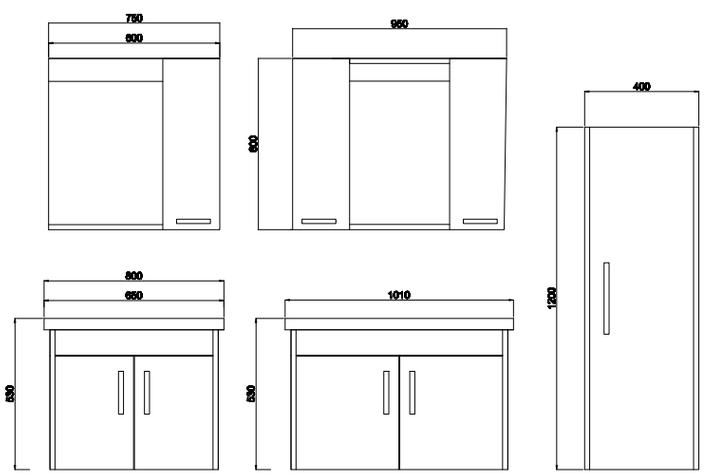

Yan Görünüm

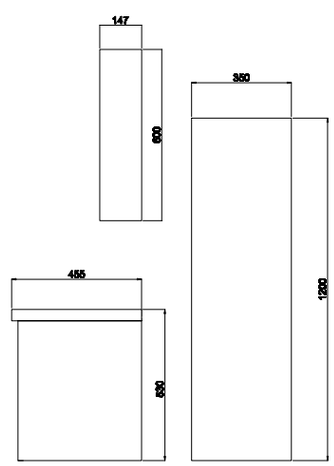

Defne 02

65/80/100 cm'lik Set

Kapak

Beyaz | Bambu | Meşe | Lefkas Meşe

Gövde

Beyaz | Bambu | Meşe | Lefkas Meşe

Özellikler

MDF Lam Kapak ve Gövde | Yavaş Kapanır Kapak | Dolaplı Ayna

Ön Görünüm

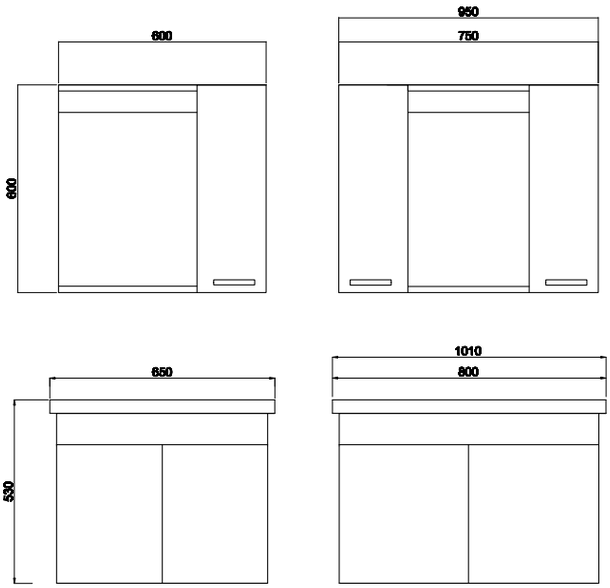

Yan Görünüm

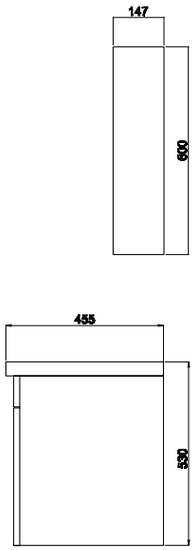

Defne 01

50 cm'lik Set

Kapak

Beyaz | Bambu | Meşe | Lefkas Meşe

Gövde

Beyaz

Özellikler

MDF Lam Kapak ve Gövde

Yavaş Kapanır Kapak

Ön Görünüm

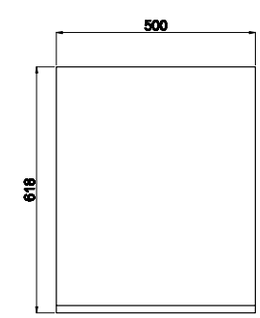

Yan Görünüm

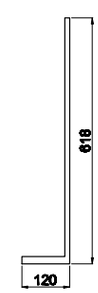

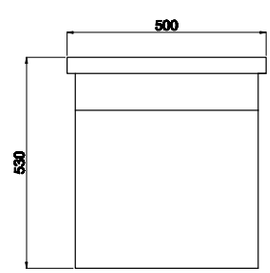

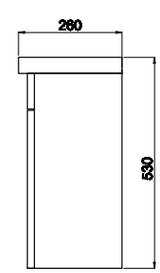

Sümbül

65/80/100 cm'lik Set

Kapak

Kapuçino

Gövde

Pera

Özellikler

MDF Lam Kapak ve Gövde

Yavaş Kapanır Kapak

Dolaplı Ayna

Ön Görünüm

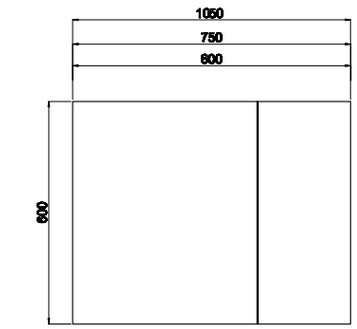

Yan Görünüm

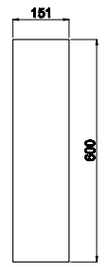

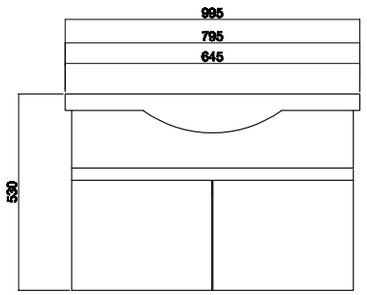

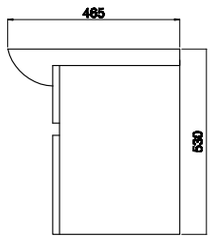

BANYO & MOBİLYA

FABRİKA / OFİS
KUZUCULU MAH. ZÜHTÜ ÇELEBİ CAD. NO: 82
DÖRTYOL, HATAY - TÜRKİYE
T. +90 326 681 7847

BALNEOM.COM

BALNEOM

BALNEOMERZİN

01/2023

Balneom Banyo & Mobilya, bir **Ertaç İnşaat** kuruluşudur.