8314M



Durch die Abkündigung elektronischer Bauelemente mußte die Elektronik des Lüfter geringfügig modifiziert werden.
Dadurch haben sich Werte des Lüfters geändert.

Due to the discontinuation of an electronic component the fan electronics had to be slightly adapted. Therefore specification figures changed.

Technische Daten	**Werte bisher Ist/** Current design	**Werte neu /** Adapted Design
Nennspannung / Nominal Voltage	24 Vdc	24 Vdc
Spannungsbereich / Voltage Range	12 ... 28 Vdc	12 ... 31,5Vdc
Min. Einschaltspannungsanstieg um einen verzögerten Anlauf zu verhindern / required characteristic of the switch-on voltage rise in order to avoid a delayed start up of the fan		100 V/s
Nenndrehzahl / Nominal Speed	2900	3000 rpm
Volumenstrom / Air Flow m³/h	48	48
Sollwerteingang / Speed Control Input	Kein / no	Kein / no
Signalausgang / Signal Output	Kein / no	Kein / no
Anlaufstrom / Start-up Current	250 mA	250 mA
Leistungsaufnahme / Power Consumption	2,4 W	2,3 W
Geräusch / Noise (Schalldruck / Sound Pressure)	34 dB(A)	34 dB(A)
Schalleistung / Sound Power	5 Bel	5 Bel
Zulässige Umgebungstemperatur / Temperature Range	-20°C ... +75°C	-20°C ... +75°C
Lebensdauererwartung / Life expectancy L10 @ 40°C	70000	70000
Lebensdauererwartung / Life expectancy L10 @ max. Temp.	30000	30000
Lagersystem / Bearing System	Kugellager / Ball bearing	Kugellager / Ball bearing
Masse / Mass	0,17 kg	0,17 kg
Besonderheiten / Specials	9294303010	9294303010

Identische Abmessungen

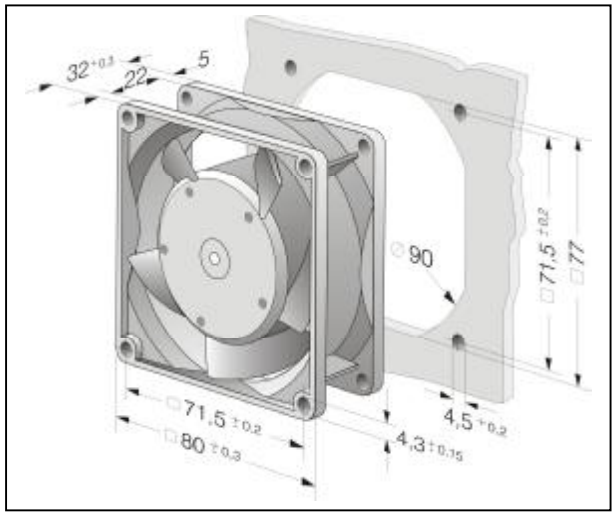

Identische Luftleistungswerte

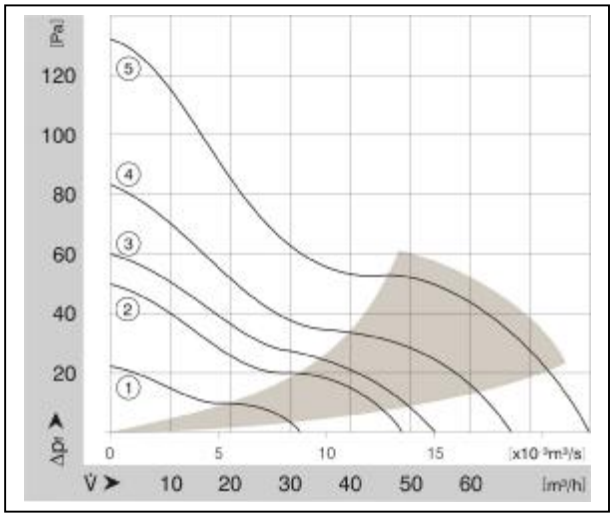

Blockierschutz *Locked Rotor Protection*	Blockierschutz *Locked Rotor Protection*
