AC轴流风机（紧凑风机）

镰状叶片（S 列）

ebm-papst Mulfingen GmbH & Co. KG
Bachmühle 2 · D-74673 Mulfingen
Phone +49 7938 81-0
Fax +49 7938 81-110
info1@de.ebmpapst.com
www.ebmpapst.com

两合公司 · 支座 Mulfingen
地方法院 Stuttgart · HRA 590344

互补 Elektrobau Mulfingen GmbH · 支座 Mulfingen
地方法院 Stuttgart · HRB 590142

额定数据

类型	**W2E200-HH38-06**
电机	**M2E068-BF**

相位		1~	1~	1~
额定电压	VAC	230	230	230
频率	Hz	50	60	60
数据确定的方式		fb	fb	fb
有效许可/标准		CE	CE	UL 2111
转速	min^{-1}	2550	2800	2800
电功耗	W	64	80	85
耗电量	A	0.29	0.35	0.36
电容器	µF	1.5	1.5	1.5
电容器电压	VDB	450	450	450
最大背压	Pa	100	120	120
最小环境温度	°C	-25	-25	-25
最大环境温度	°C	60	65	65
起动电流	A	0.55	0.54	0.54

mb = 最大负荷 · mw = 最大效率 · fb = 自由吹气 · kv = 用户规定 · kg = 用户设备
保留改动

AC轴流风机（紧凑风机）

镰状叶片（S 列）

技术说明

重量	2.2 kg
结构尺寸	200 mm
转子表面	喷黑色漆
叶片材料	钢板，喷黑色漆
紧固环材料	压铸铝，喷黑色漆
叶片数量	9
输送装置	“V”
旋转方向	转子左视图
防护类型	IP 44; 取决于安装和位置
绝缘等级	“B”
湿度等级	F0
允许的环境温度电机最大（运输/储存）	+ 80 °C
允许的环境温度电机最小（运输/储存）	- 40 °C
安装位置	任意
冷凝水孔	无
运行模式	S1
电机轴承结构	球轴承
按照 IEC 60990 的接触电流（测量电路图 4，TN 系统）	< 0.75 mA
电机保护装置	运行温度监控器 (TW)
电缆规格	变量
防护等级	I（用户方已连接地线时）
安全保护等级符合 EN 60252-1 的电机电容	P0/S0
一致性	EN 60335-1; CE
许可	EAC; UL 507; VDE; CCC; CSA C22.2 编号 113

ebm-papst Mulfingen GmbH & Co. KG · Bachmühle 2 · D-74673 Mulfingen · Phone +49 (0) 7938 81-0 · Fax +49 (0) 7938 81-110 · info1@de.ebmpapst.com · www.ebmpapst.com

AC轴流风机（紧凑风机）

镰状叶片（S 列）

产品图纸

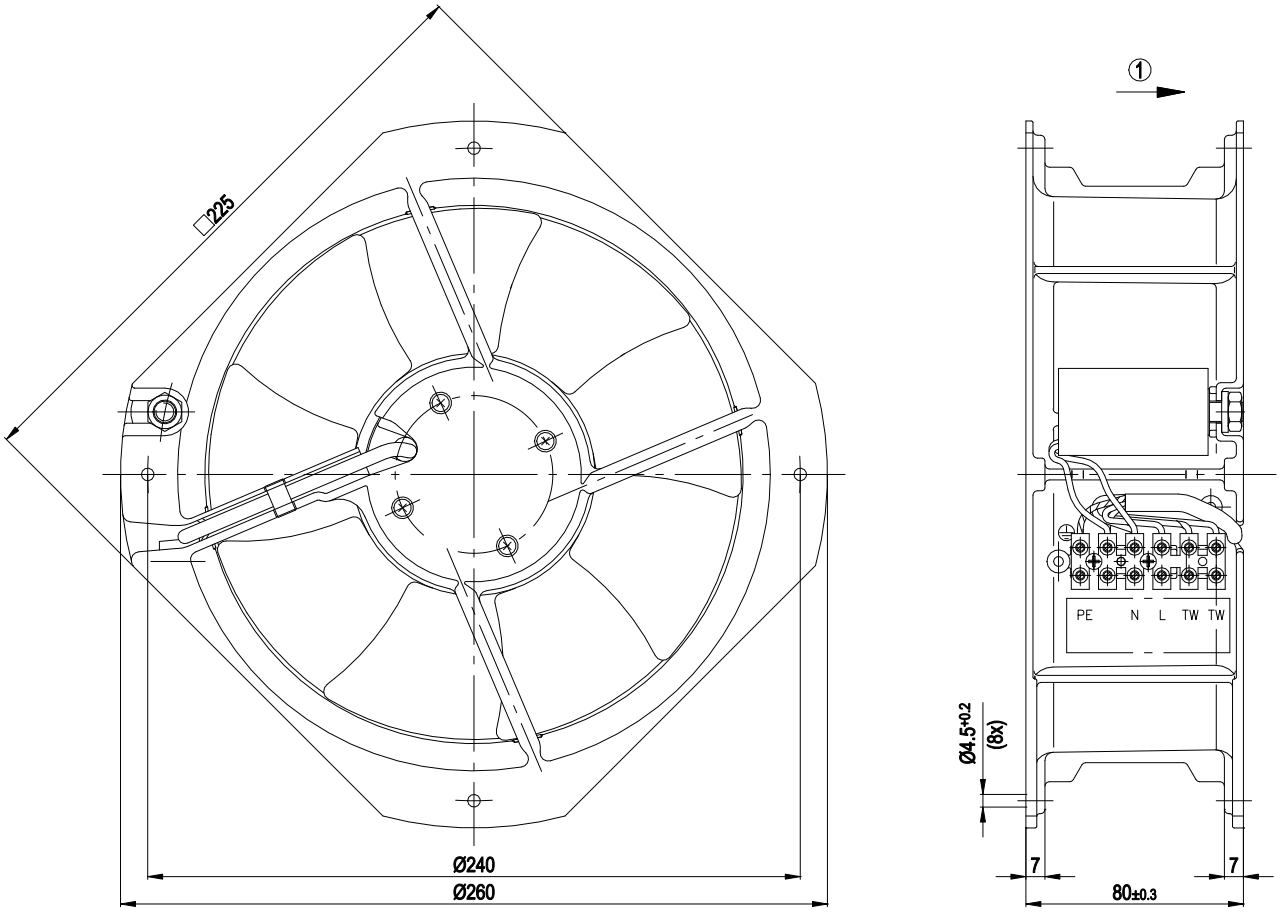

1	输送方向“V”

线路图

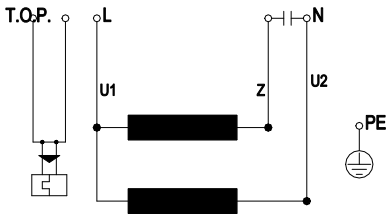

TOP	2 x 白色	U1	蓝色	Z	棕色
U2	黑色	PE	绿色/黄色		

ebm-papst Mulfingen GmbH & Co. KG · Bachmühle 2 · D-74673 Mulfingen · Phone +49 (0) 7938 81-0 · Fax +49 (0) 7938 81-110 · info1@de.ebmpapst.com · www.ebmpapst.com

AC轴流风机（紧凑风机）

镰状叶片（S 列）

特性曲线: 空气动力 50 Hz

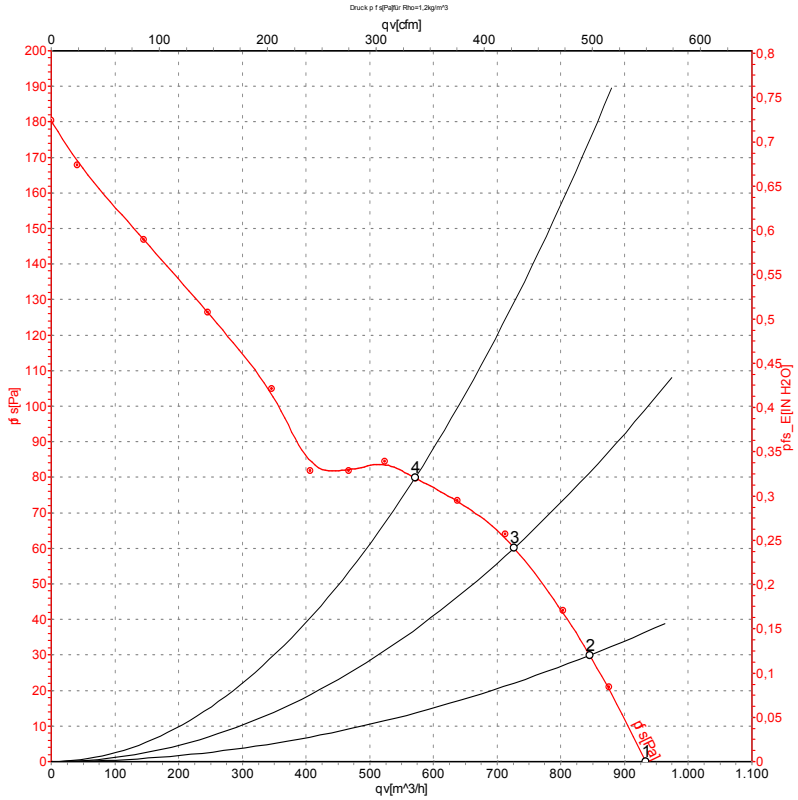

测量: LU-57318

按照 ISO 5801 安装类别 A
测量的空气动力
精确的测量结构请联系 ebm-papst。
进气侧噪音等级：按照 ISO 13347 / LpA 在风机轴上每隔 1 米测量一次
LwA。
这些数据仅在规定的测量条件下适用，可随着安装条件的变化而变化。
在与标准安装出现偏差时，在已安装状态下检查特征值。

测量值

	U	f	n	P_e	I	qv	p_{fs}
	V	Hz	min^{-1}	W	A	m^3/h	Pa
1	230	50	2550	64	0.29	935	0
2	230	50	2500	67	0.32	845	30
3	230	50	2450	70	0.32	725	60
4	230	50	2410	72	0.33	570	80

U = 供电电压 · f = 频率 · n = 转速 · P_e = 电功耗 · I = 耗电量 · qv = 流量 · p_{fs} = 压力增加

ebm-papst Mulfingen GmbH & Co. KG · Bachmühle 2 · D-74673 Mulfingen · Phone +49 (0) 7938 81-0 · Fax +49 (0) 7938 81-110 · info1@de.ebmpapst.com · www.ebmpapst.com

AC轴流风机（紧凑风机）

镰状叶片（S 列）

特性曲线: 空气动力 60 Hz

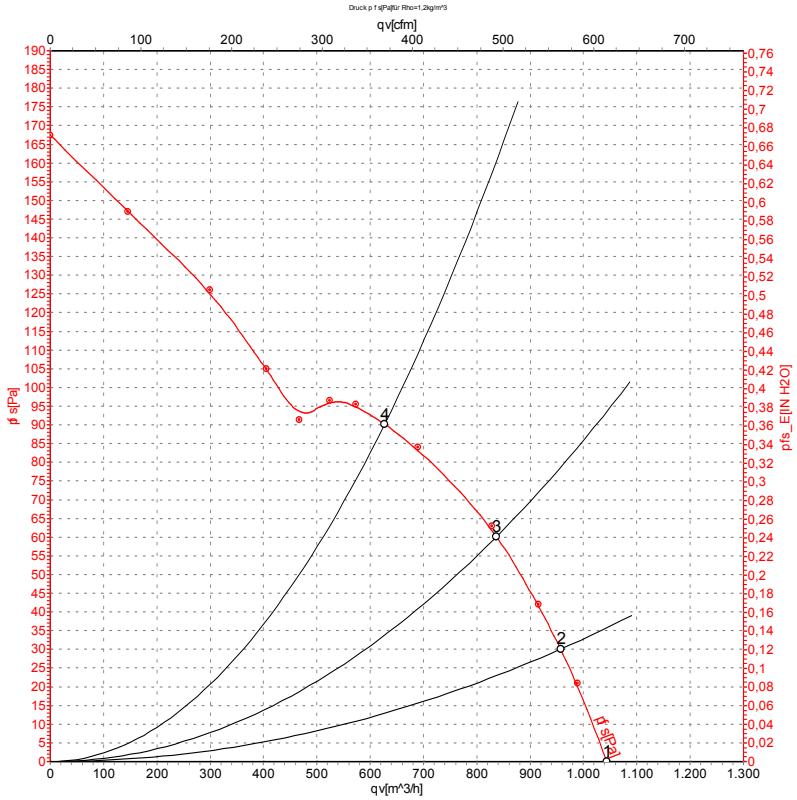

测量: LU-57319

按照 ISO 5801 安装类别 A
测量的空气动力
精确的测量结构请联系 ebm-papst。
进气侧噪音等级：按照 ISO 13347 / LpA 在风机轴上每隔 1 米测量一次 LwA。
这些数据仅在规定的测量条件下适用，可随着安装条件的变化而变化。
在与标准安装出现偏差时，在已安装状态下检查特征值。

测量值

	U	f	n	P_e	I	qv	p_{fs}
	V	Hz	min^{-1}	W	A	m^3/h	Pa
1	230	60	2800	80	0.35	1045	0
2	230	60	2775	81	0.35	955	30
3	230	60	2685	84	0.37	835	60
4	230	60	2575	88	0.38	625	90

U = 供电电压 · f = 频率 · n = 转速 · P_e = 电功耗 · I = 耗电量 · qv = 流量 · p_{fs} = 压力增加

ebm-papst Mulfingen GmbH & Co. KG · Bachmühle 2 · D-74673 Mulfingen · Phone +49 (0) 7938 81-0 · Fax +49 (0) 7938 81-110 · info1@de.ebmpapst.com · www.ebmpapst.com