W4E400-IP02-01

Aksialvifte i kanalutførelse



* Forandrer viftens data, kontakt oss.

Tekniske data	
Beskrivelse	Aksialvifte i kanalutførelse
Spenning	1~230 VAC
Frekvens	50 (*60) Hz
Effekt	160 W
Merkestrøm	0.73 A
Turtall	1430 rpm
Kondensator	6 µF
Luftmengde	1176.00 l/s
Luftmengde	4235.0 m3/h
Trykkbegrensning	Maks mottrykk 150 Pa
Temperaturområde	-25…+40 °C
Blåseretning	V
Rotasjonsretning	Moturs sett fra rotorsiden
Motor	Spenningsregulerbar asynkronmotor av ytterrotortype
Motorbetegnelse	M4E074-EI
Motorvern / Vern	Innebygd termokontakt, kobles til eksternt termokontaktmotorvern
Kapslingsklasse	IP44
Lagertype	Kulelager
Viftehjul	Stålplate, svart.
Viftehus	Galvanisert stål.
Montasje	Valgfritt
Lydtrykk	69.0 dB(A)
Oppfylte standarder	CE
Størrelse	ø 400 mm
Vekt	8.3 kg
Art.nr.	W4E400IP0201
Se www.ebmpapst.no for oppdatert informasjon	

Vi reserverer oss for eventuelle endringer og feil i produktinformasjonen.

ebmpapst

W4E400-IP02-01

Aksialvifte i kanalutførelse

Tilbehør til W4E400-IP02-01

Benevning	Art.nr.	Informasjon
Kondensator 6µF	4610114	Kondensator 30x70 mm
MF040	4628144	Motflens

Vi reserverer oss for eventuelle endringer og feil i produktinformasjonen.

W4E400-IP02-01

Aksialvifte i kanalutførelse

Diagram

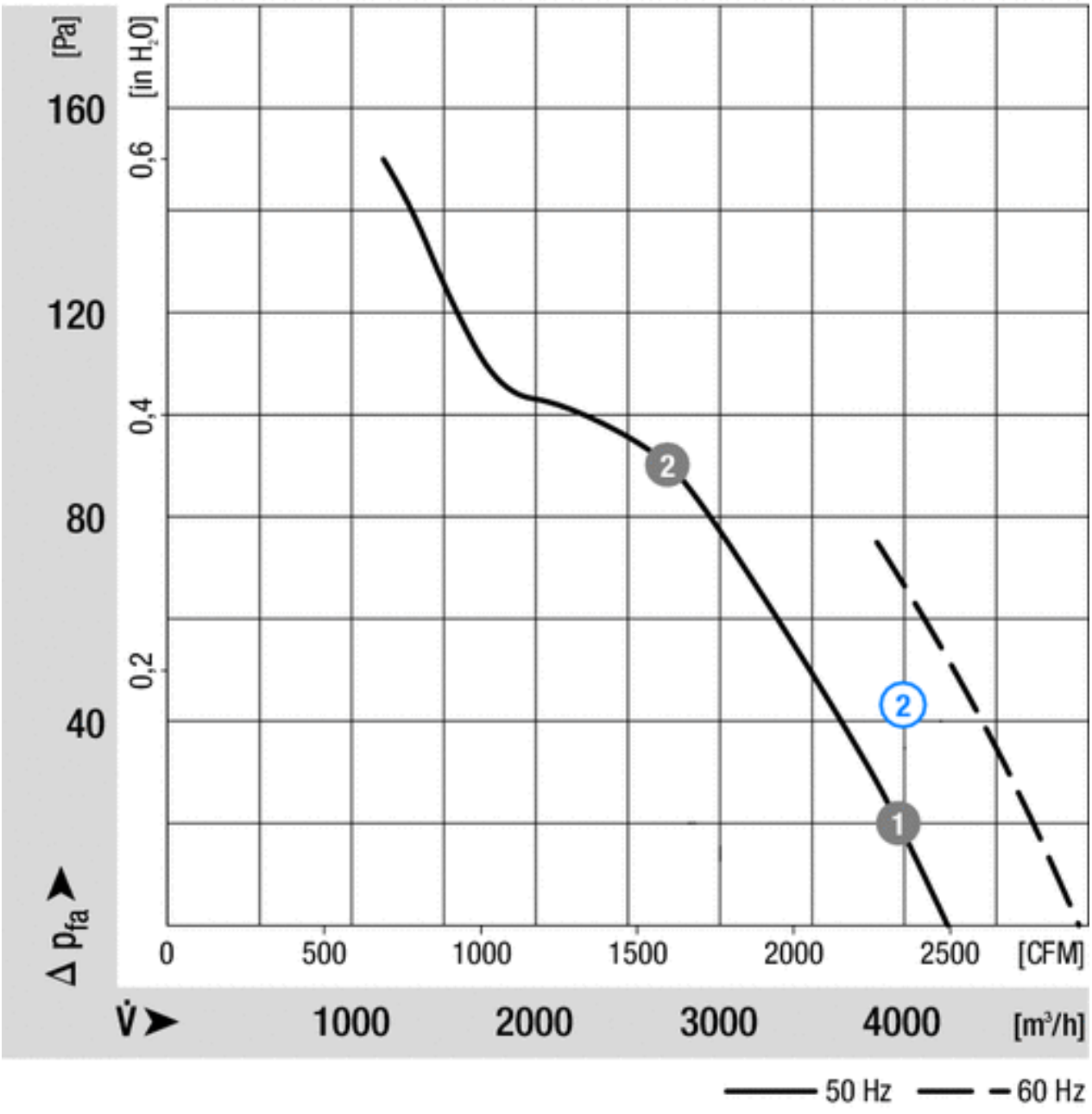

		n [min⁻¹]	P1 [W]
2	1	1430	172
2	2	1395	210

Vi reserverer oss for eventuelle endringer og feil i produktinformasjonen.

ebmpapst

W4E400-IP02-01

Aksialvifte i kanalutførelse

Tegning

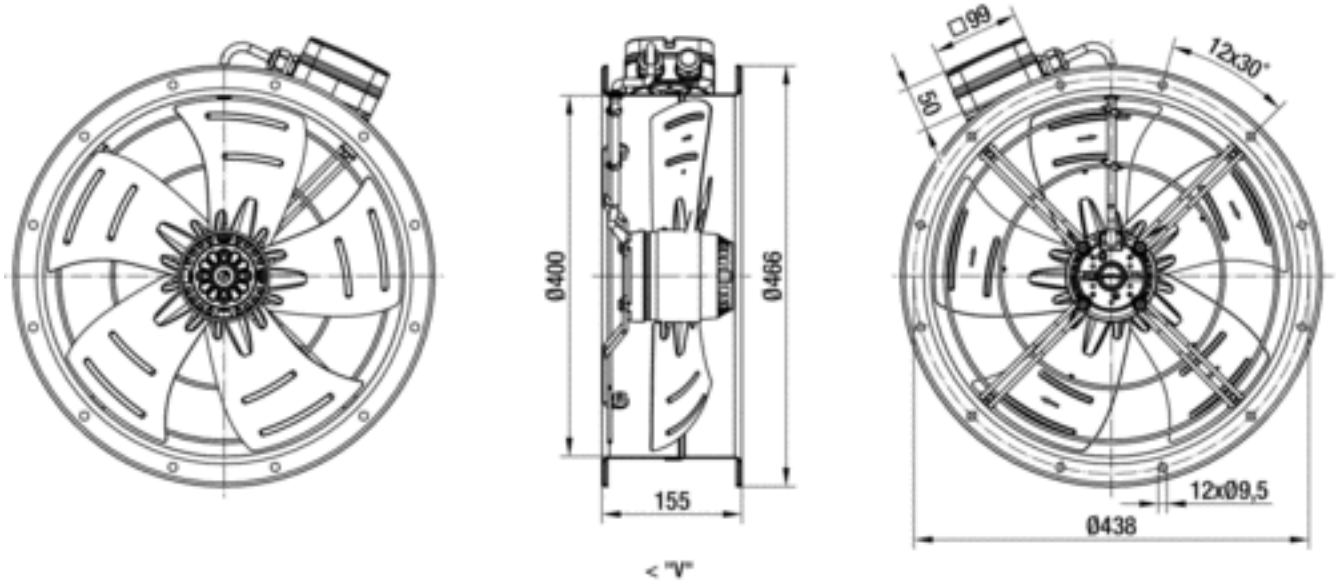

Koblingsskjema

Single-phase capacitor motor

with TOP brought out

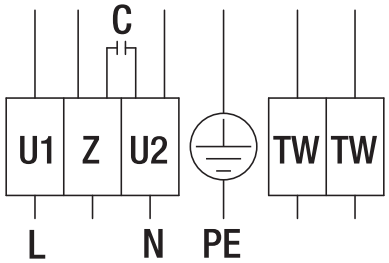

U_1 = blue

U_2 = black

Z = brown

⏚ = green/yellow

Vi reserverer oss for eventuelle endringer og feil i produktinformasjonen.

ebmpapst

W4E400-IP02-01

Aksialvifte i kanalutførelse

Kontakt

ebm-papst AS
Nordåsveien 5
1251 Oslo
Telf: 22 76 33 40
Fax: 22 61 91 73
mailbox@ebmpapst.no
www.ebmpapst.no

Vi reserverer oss for eventuelle endringer og feil i produktinformasjonen.