duho

design furniture

PopArt Tv Ünitesi
Montaj Kılavuzu

315 cm TV ünitesi iki modülden oluşmaktadır

Genişlik	Derinlik	Yükseklik
315 cm	**40** cm	**47** cm

www.duho.com.tr

UYARI

Mobilyanın devrilmesi ciddi veya ölümcül ezilme yaralanmalarına neden olabilir. Bu mobilyayı DAİMA uygun devrilme önleyici bağlantı elemanları kullanarak duvara sabitleyin.

• Kurulumu sırasına ve tarif edilen şekilde tamamlayınız.
• Çekmece, raf ve bölmeleri aşırı yüklemeyin.
• Aynı anda birden fazla çekmeceyi açmayın.
• Kullanmadan önce mobilyanın dengeli ve duvara güvenli şekilde sabitlendiğinden emin olun.
• Mobilyaların sivri köşeleri çocuklar için risk oluşturur lütfen dikkat ediniz.

WARNING

Serious or fatal crushing injuries can occur if furniture tips over. ALWAYS secure this furniture to the wall using appropriate tip-over restraints.

• Please complete the assembly in the specified order and according to
the instructions.
• Do not overload drawers, shelves, or compartments.
• Do not open multiple drawers at the same time.
• Check that the furniture is stable and securely anchored before use.
• Sharp corners on furniture may pose a risk to children. Please exercise caution.

Kurulum İçin Gerekli Malzemeler

Yardımcı Ekipmanlar

Yıldız uçlu Tornavida

Phillips screwdriver

Bağlantı Elemanları

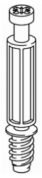

22 Adet
Minifix Mili

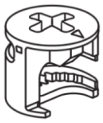

24 Adet
Minifix Başlık

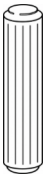

24 Adet
Kavela

138 Adet
40x18 Vida

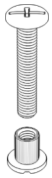

4 Adet
Bağlantı Elemanı

Mobilya Donanımları

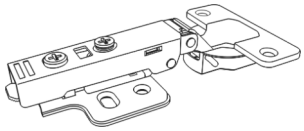

8 Adet
Düz Menteşe
1 Kapağa aynı tip 2 adet menteşe takılmalıdır.

Attach 2 hinges of the same type to each door.

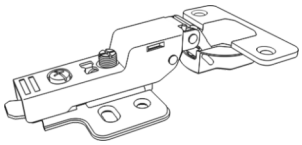

6 Adet
Yarım Deve Menteşe
1 Kapağa aynı tip 2 adet menteşe takılmalıdır.

Attach 2 hinges of the same type to each door.

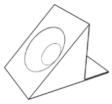

18 Adet
Arkalık Tutucu
Çıkıntılı bölümü parçaya girecek şekilde vidalanmalıdır.

Screw on so that the protruding part fits into the side panel.

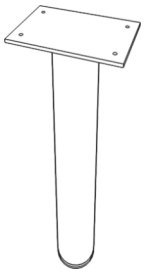

9 Adet
Ayak
Alt tabladaki yerlerine vidalanmalıdır.

Screw into their positions on the bottom panel.

Vidaları şarjlı vidalama ile yüksek hızda veya aşırı sıkmayınız. Bu işlem bağlantı noktalarına zarar verebilir ve vidaların tutuculuğunu azaltabilir. Minifix başlıklarını mutlaka el tornavidası ile sıkınız.

Do not drive screws at high speed or overtighten them with a cordless screwdriver. This may damage the connection points and reduce the holding strength of the screws. Always tighten Minifix cam locks by hand using a screwdriver.

1. Modül - Alt Panel ve Ayak Montajı

Module 1 - Bottom Panel and Leg Assembly

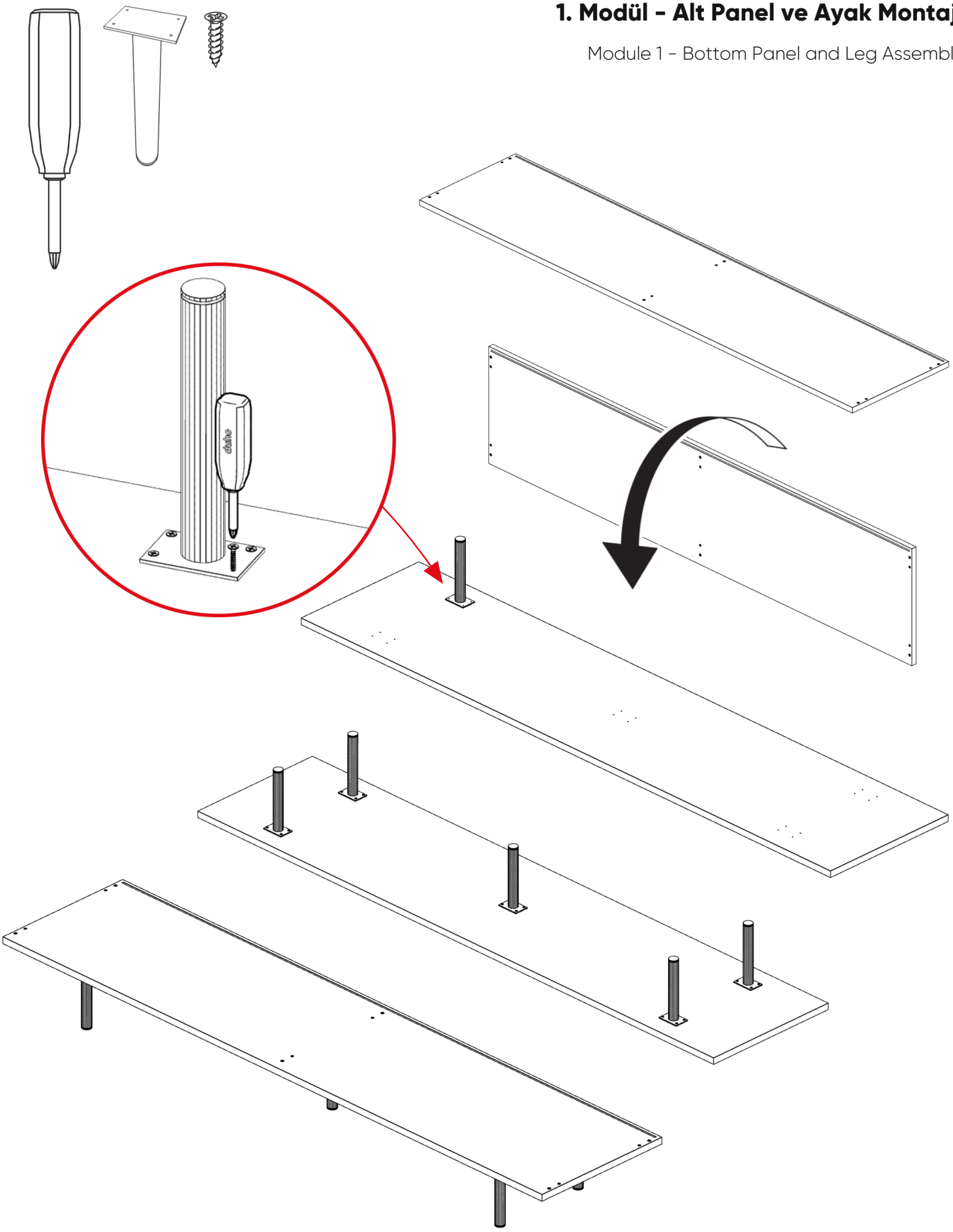

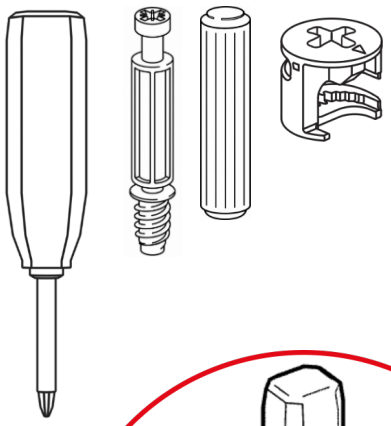

1. Modül - Minifix Mili, Kavela ve Minifix Başlığı Montajı Yan Panellerin Montajı

Module 1 - Minifix Bolt, Dowel and Cam Lock Installation
Side Panel Assembly

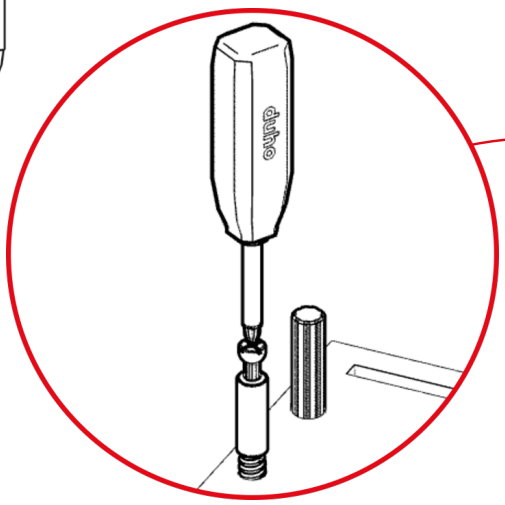

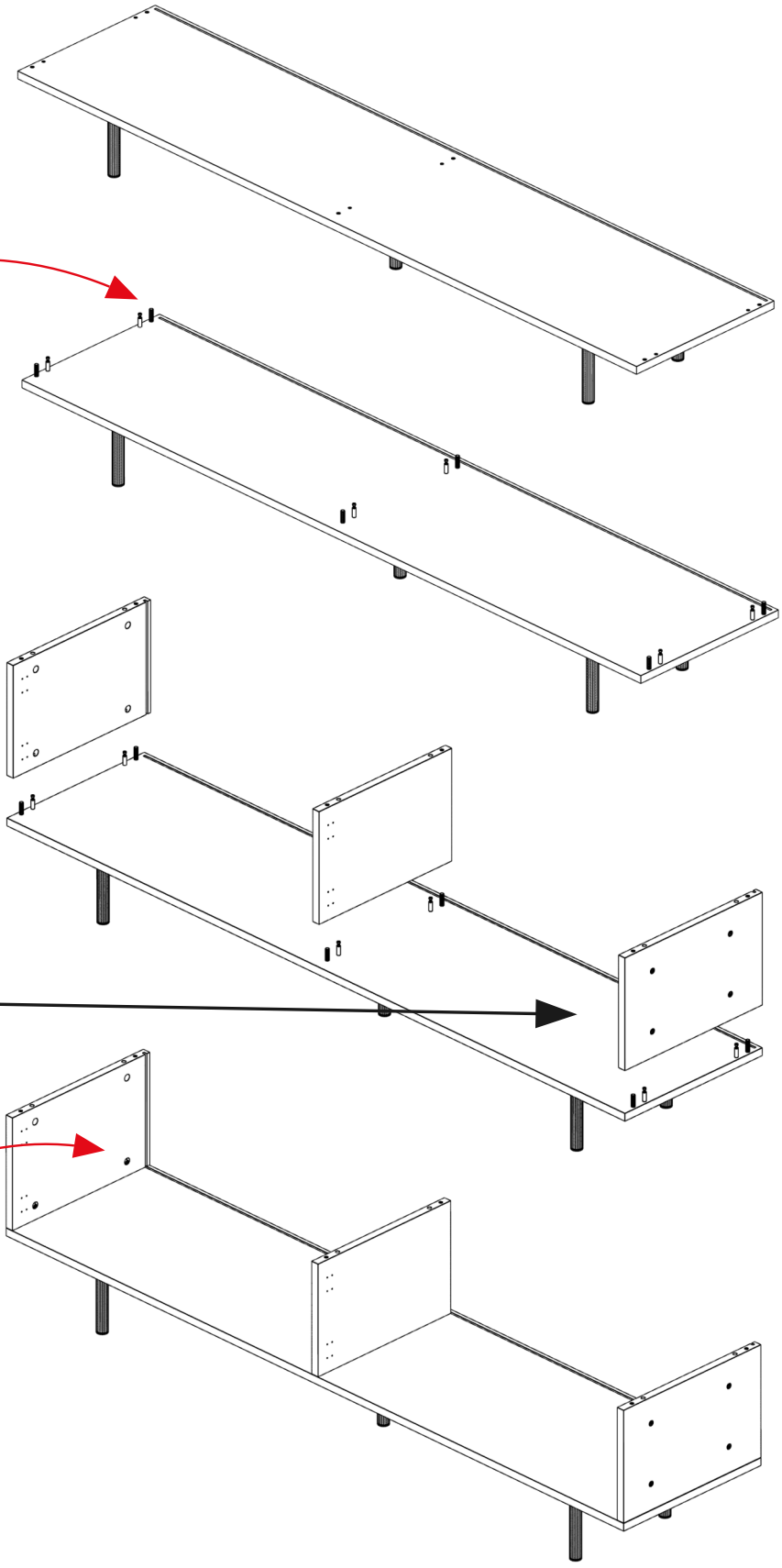

2 Adet delikli panel bulunmaktadır.

Montaj sırasında 4 delikli yan panellerin konumuna dikkat ediniz.

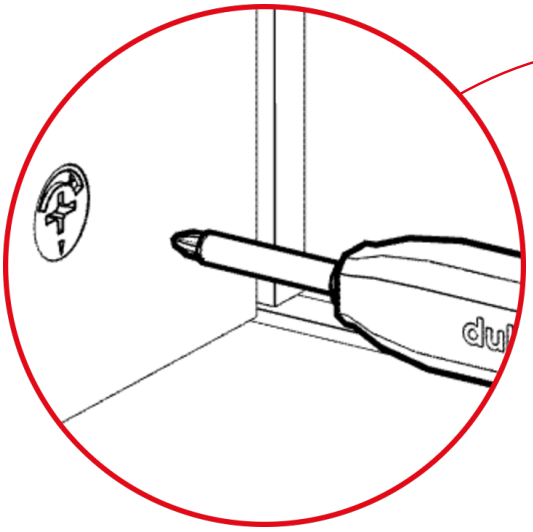

1. Modül - Arka Panel, Minifix Mili, Kavela ve Minifix Başlığı Montajı – Üst Panel Montajı

Module 1 - Back Panel, Minifix Bolt, Dowel and Cam Lock Installation – Top Panel Assembly

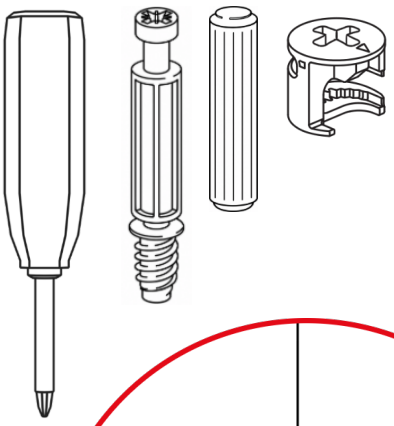

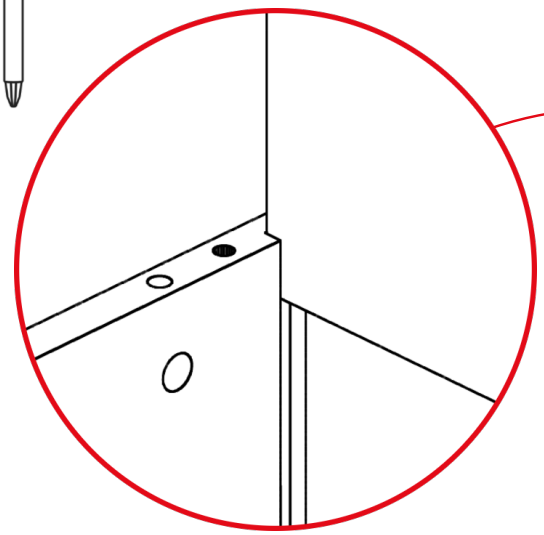

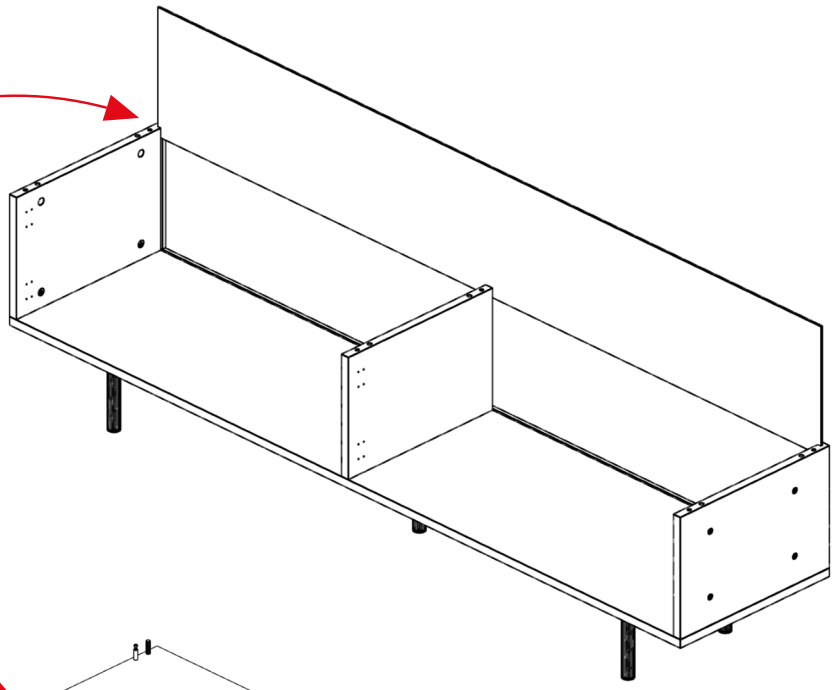

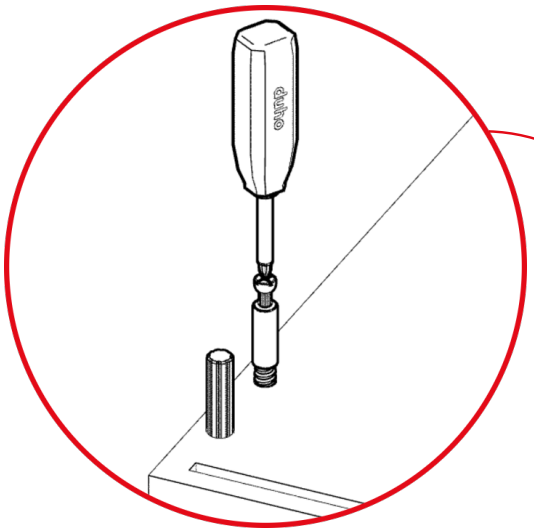

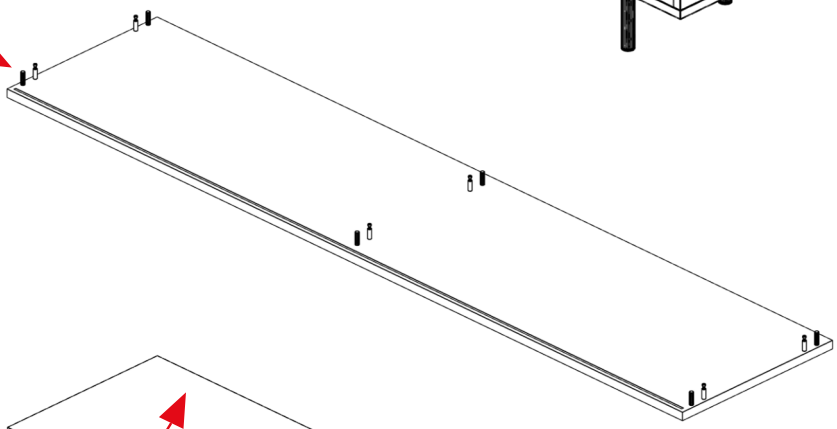

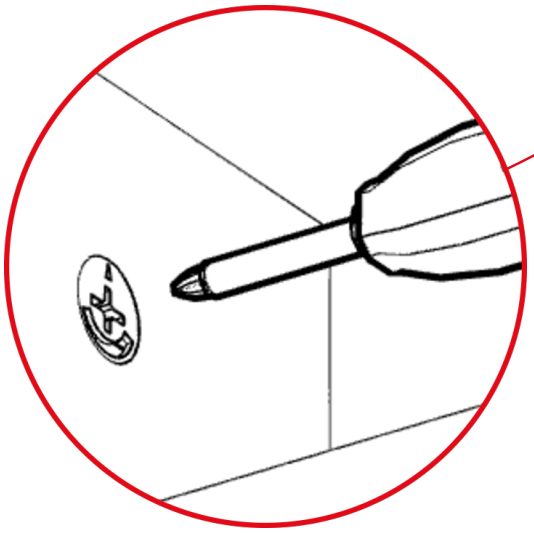

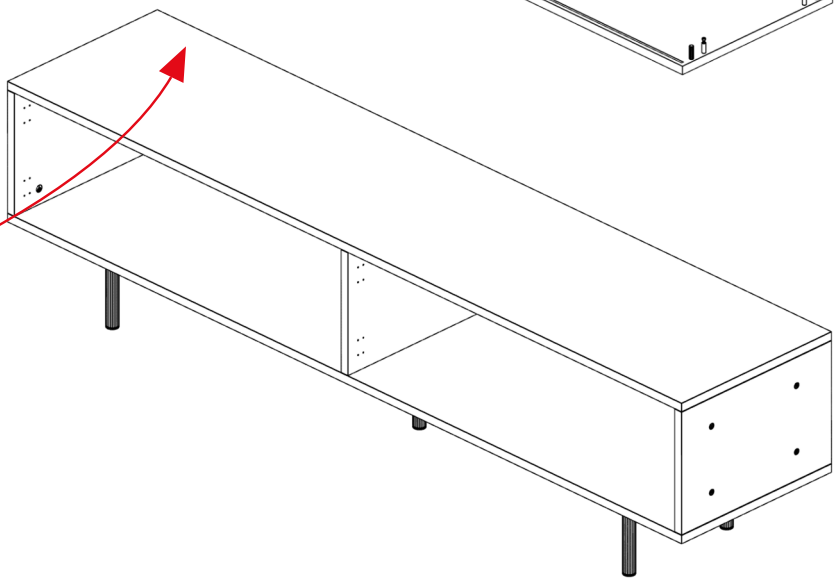

2. Modül - Alt Panel ve Ayak Montajı

Module 2 - Bottom Panel and Leg Assembly

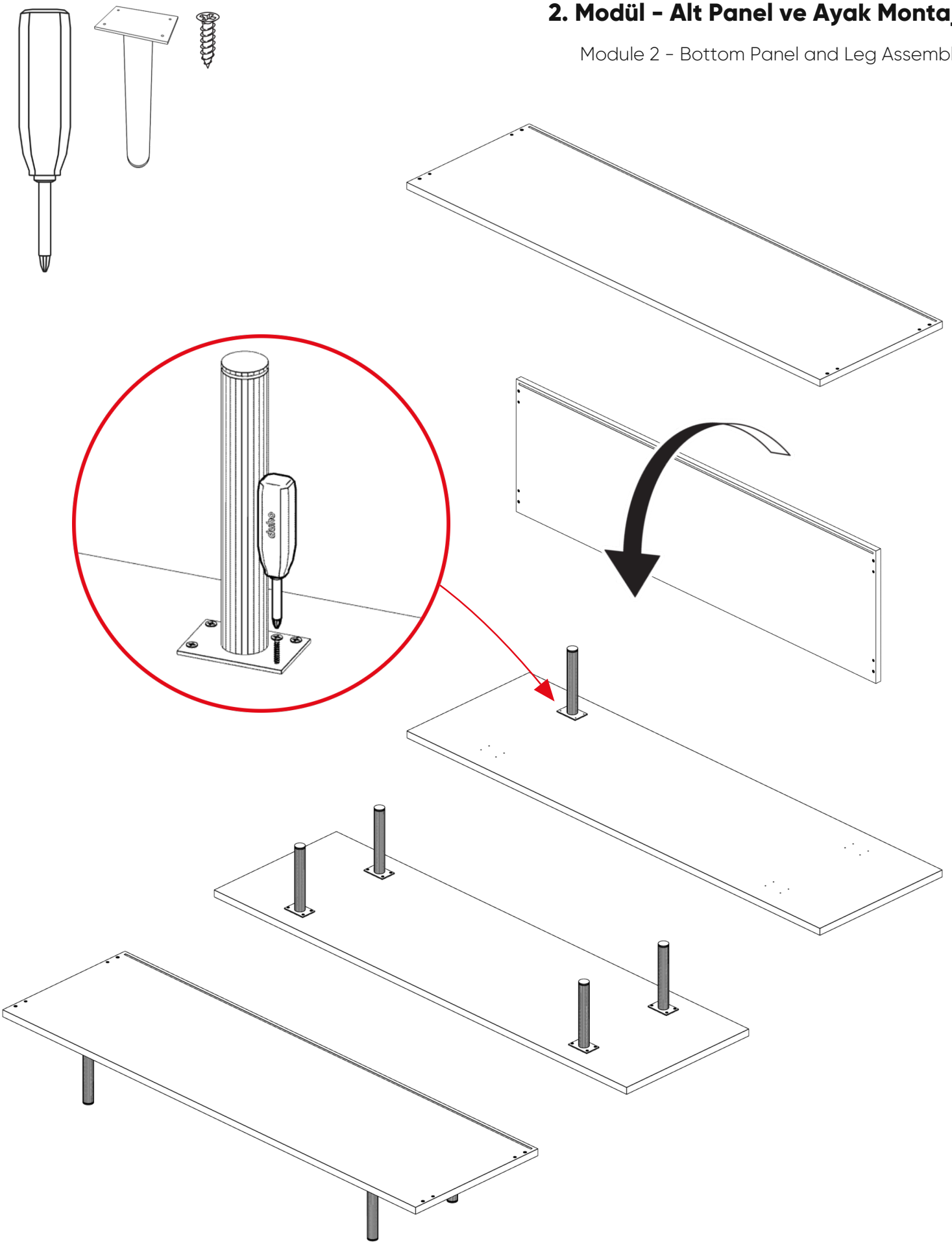

2. Modül - Minifix Mili, Kavela ve Minifix Başlığı Montajı Yan Panellerin Montajı

Module 2 - Minifix Bolt, Dowel and Cam Lock Installation
Side Panel Assembly

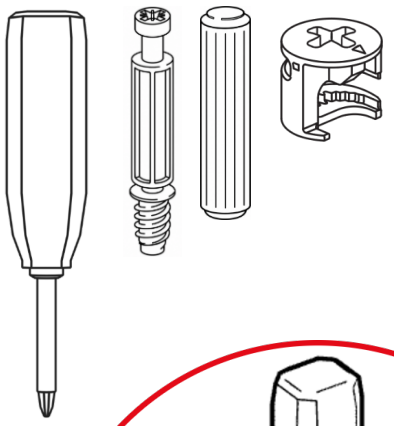

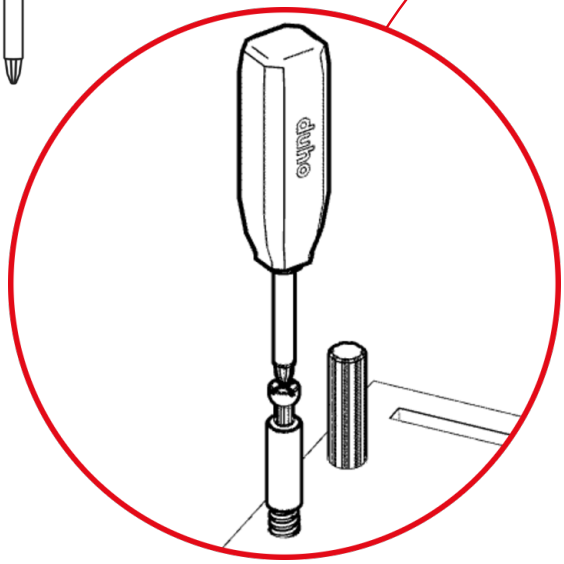

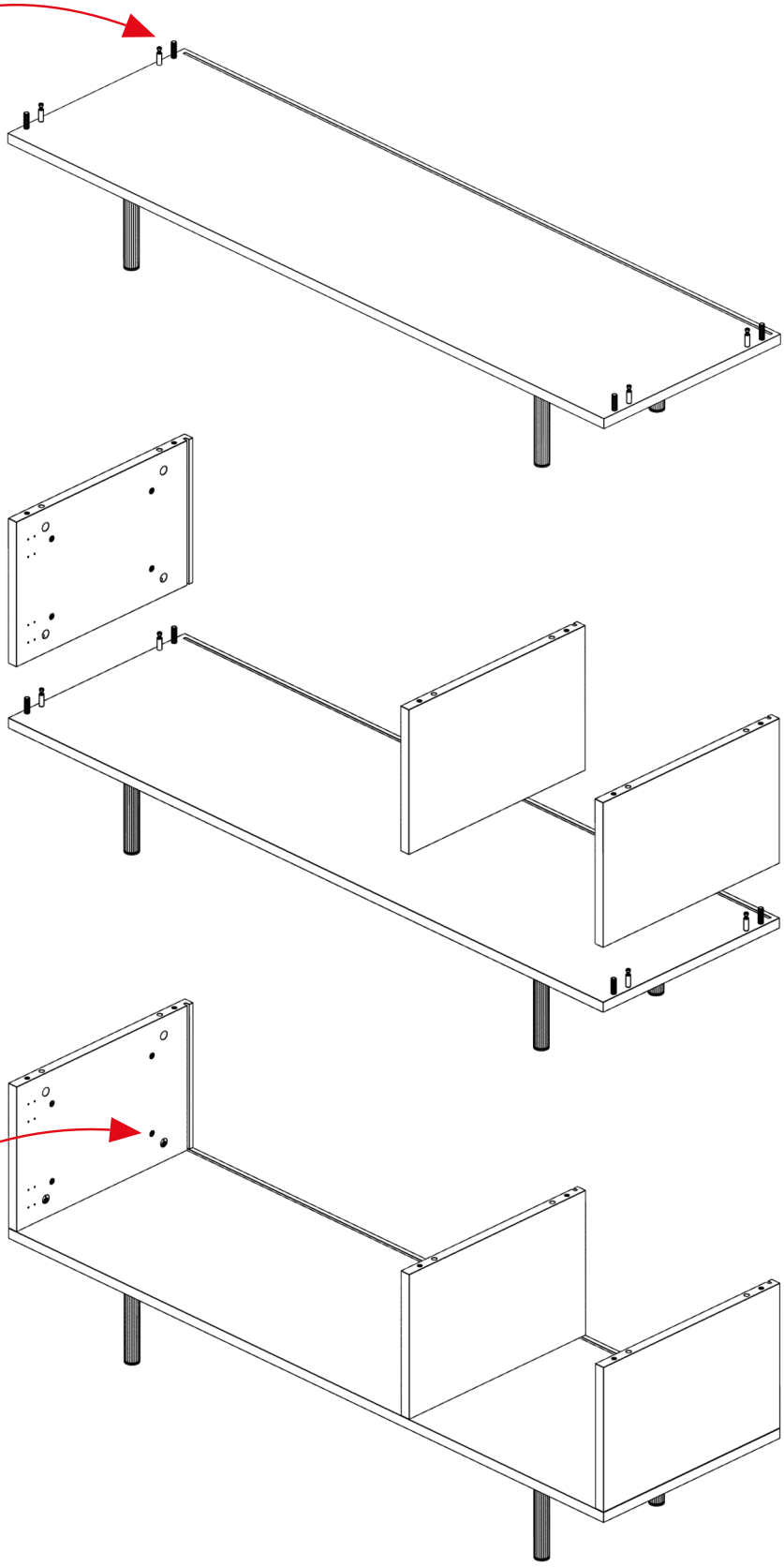

2 Adet delikli panel bulunmaktadır.

Montaj sırasında 4 delikli yan panellerin konumuna dikkat ediniz.

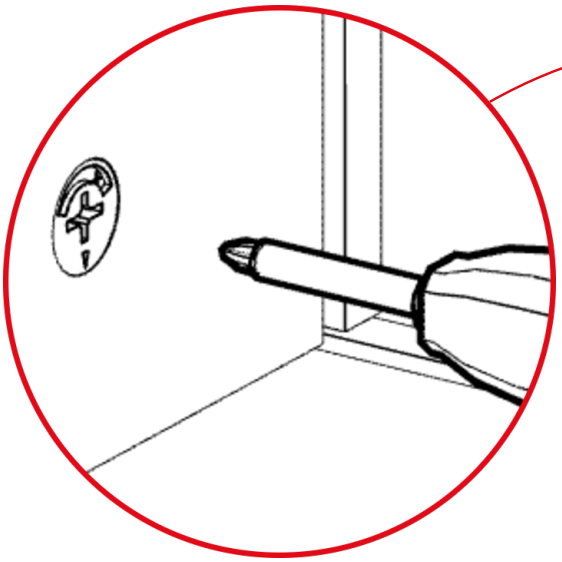

2. Modül - Arka Panel, Minifix Mili, Kavela ve Minifix Başlığı Montajı – Üst Panel Montajı

Module 2 - Back Panel, Minifix Bolt, Dowel and Cam Lock Installation – Top Panel Assembly

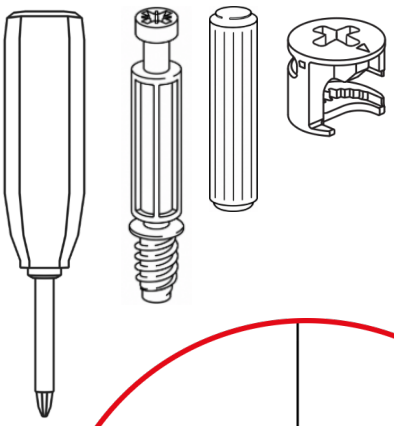

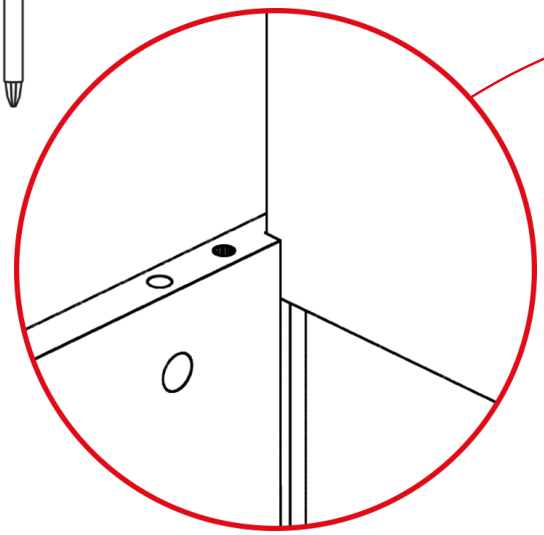

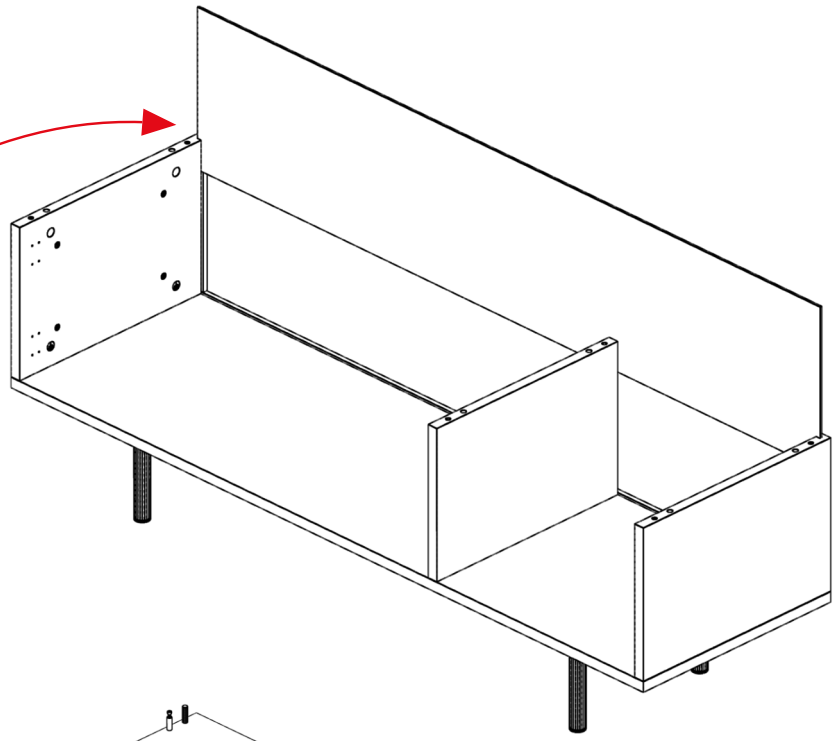

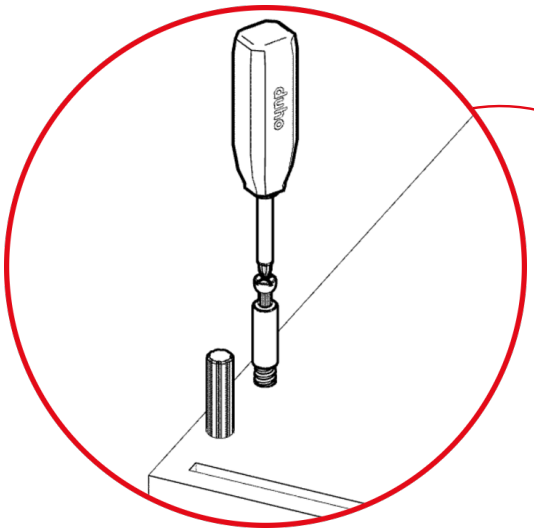

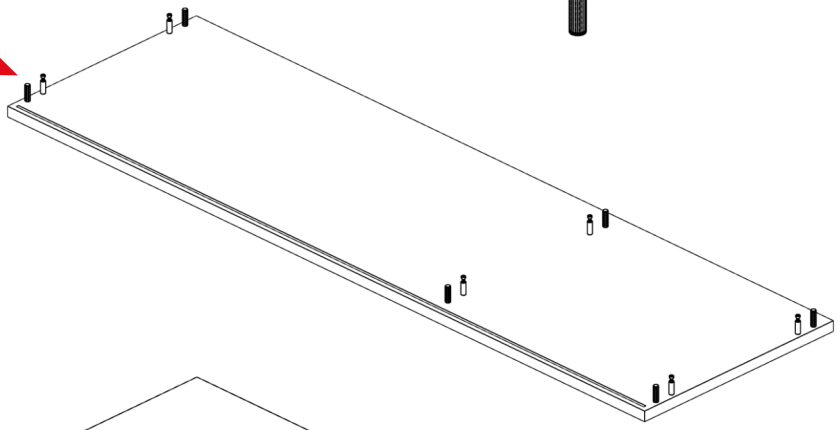

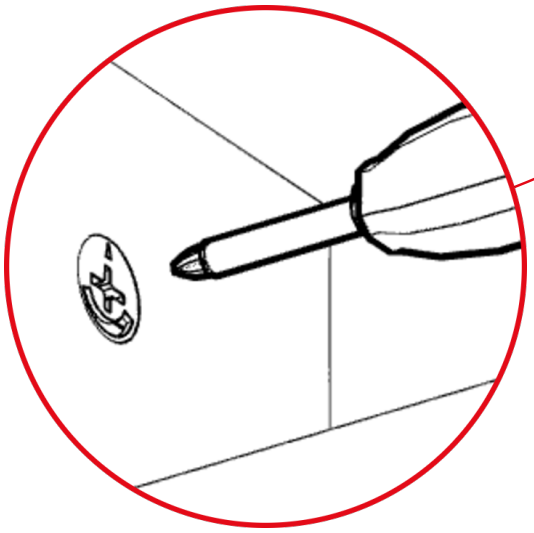

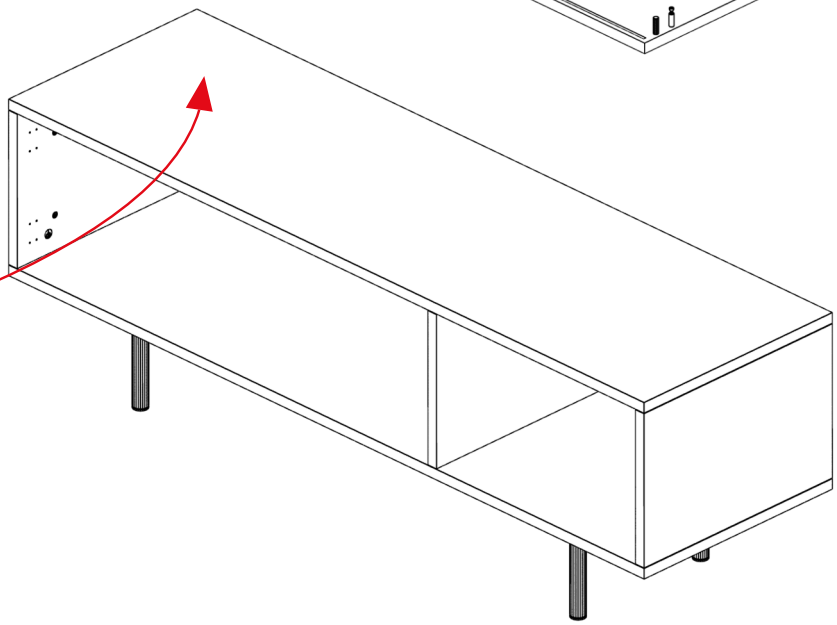

Dolapların Bağlantı Elemanı ile Birleştirilmesi

Joining the Cabinets with Connecting Fittings

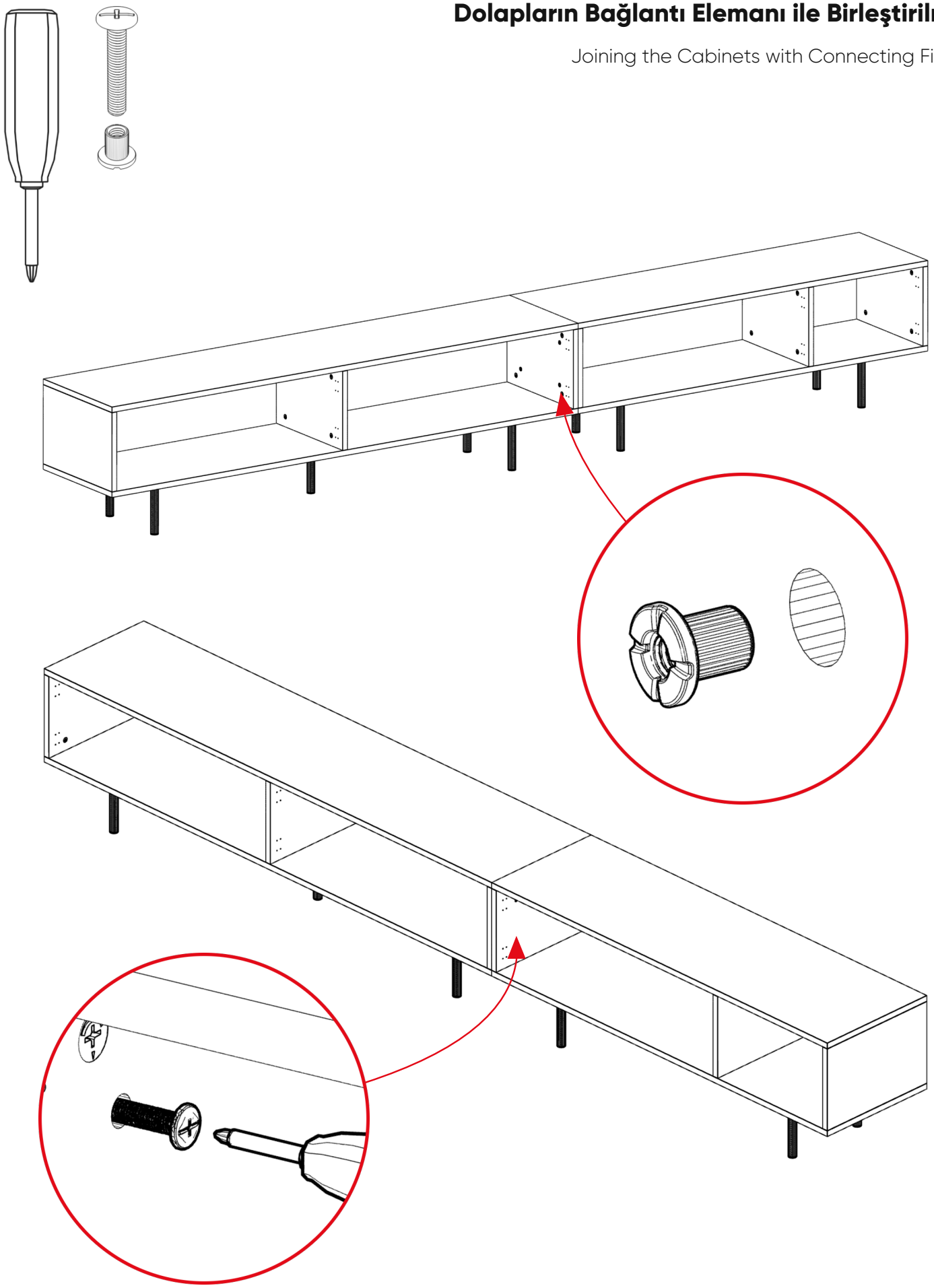

Kapaklarına Düz ve Yarım Deve Menteşe Montajı

Straight and Half-Cranked Hinge Installation on Cabinet Doors

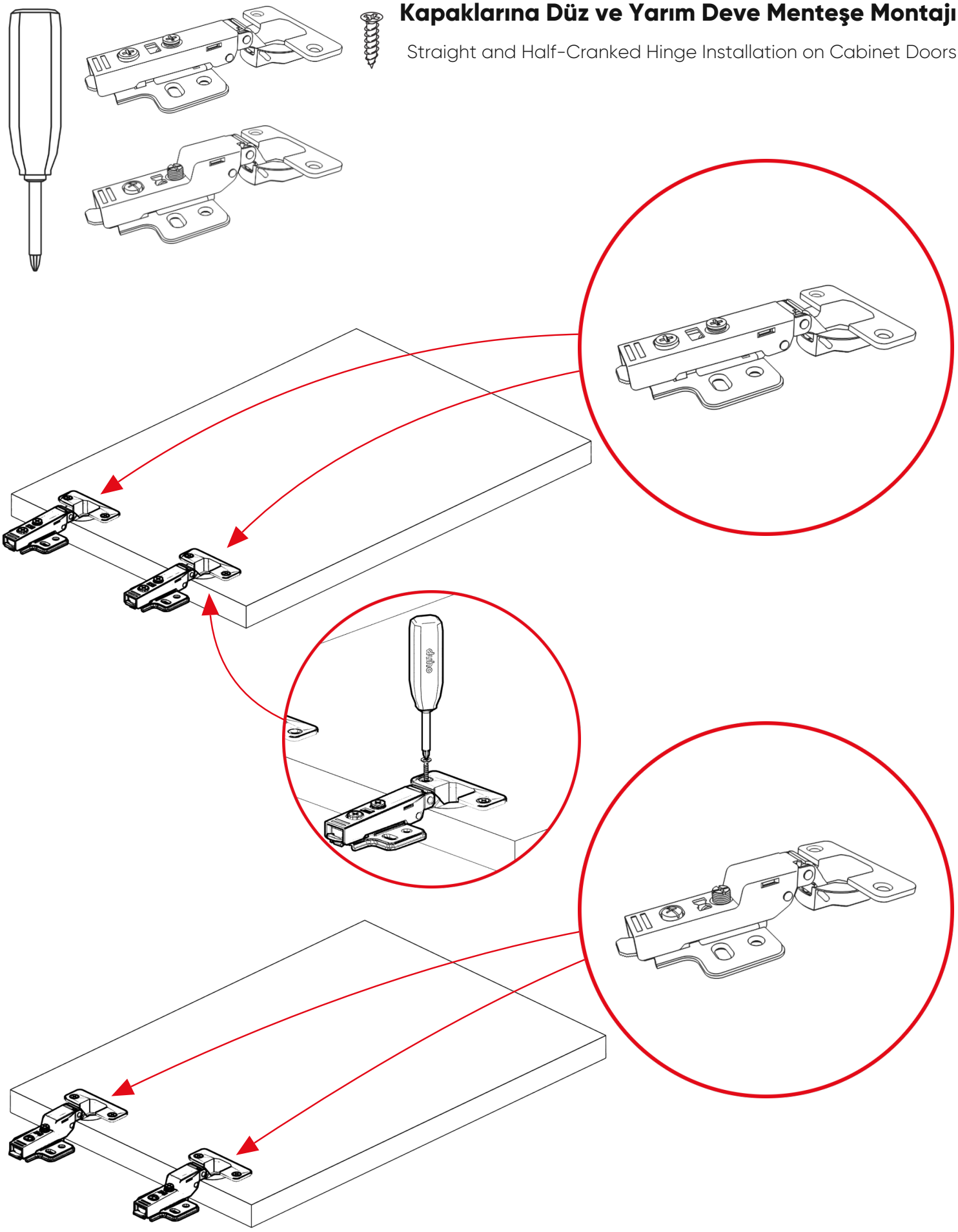

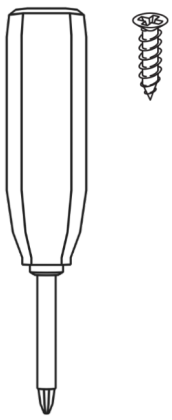

Ünitenin orta panellerine yarım deve menteşeli kapakları monte ediniz.

Install the doors with half-cranked hinges on the center panels of the unit.

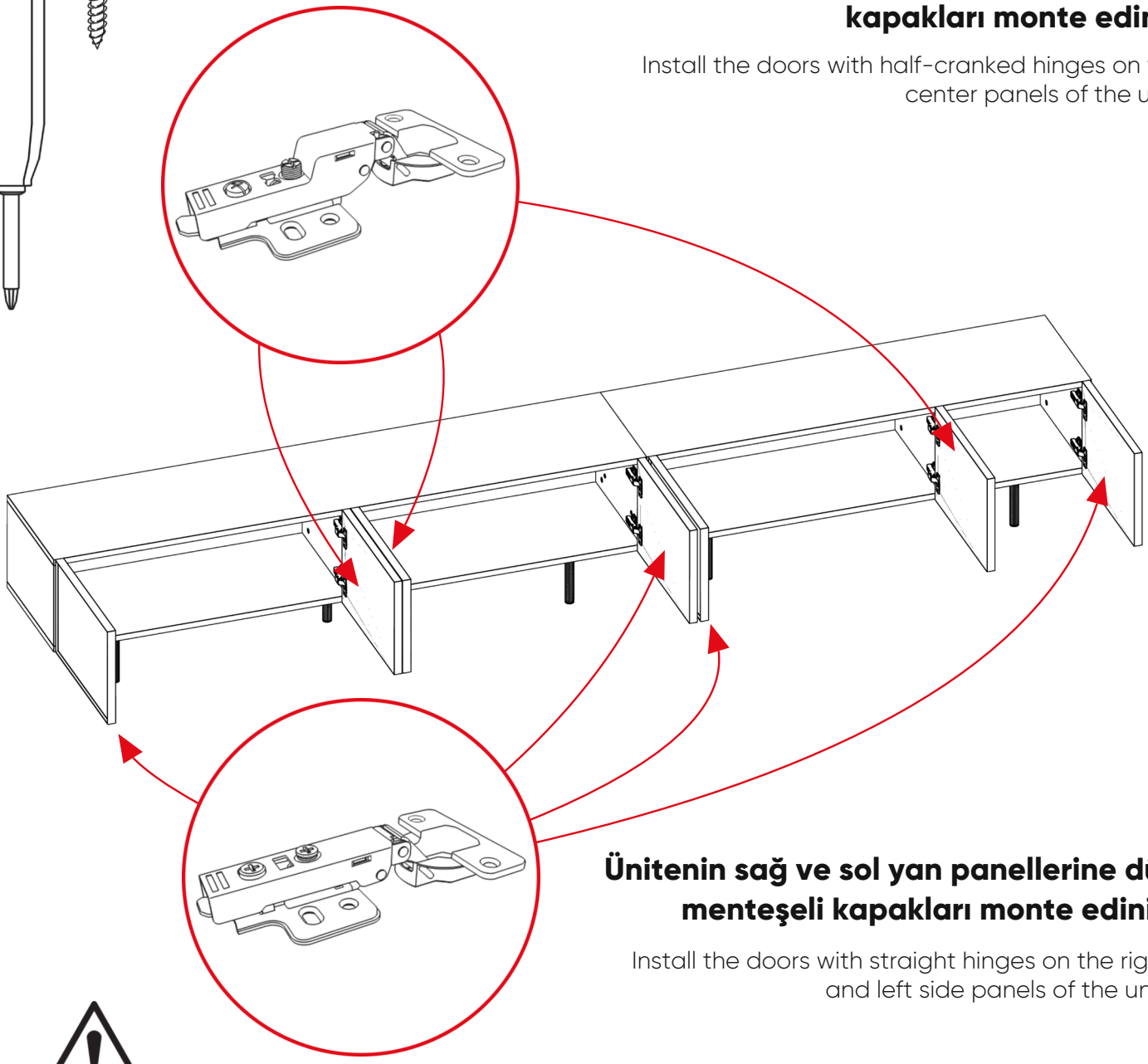

Ünitenin sağ ve sol yan panellerine düz menteşeli kapakları monte ediniz.

Install the doors with straight hinges on the right and left side panels of the unit.

Kapakların ölçüleri aynıdır, ancak kullanılan menteşe tipleri farklıdır. Yanlış menteşe kullanılması durumunda kapaklar aşağıdaki görselde gösterildiği gibi düzgün hizalanmaz.

The doors are the same size, but they use different types of hinges.
If the wrong hinge is used, the doors will not align correctly, as shown in the illustration.

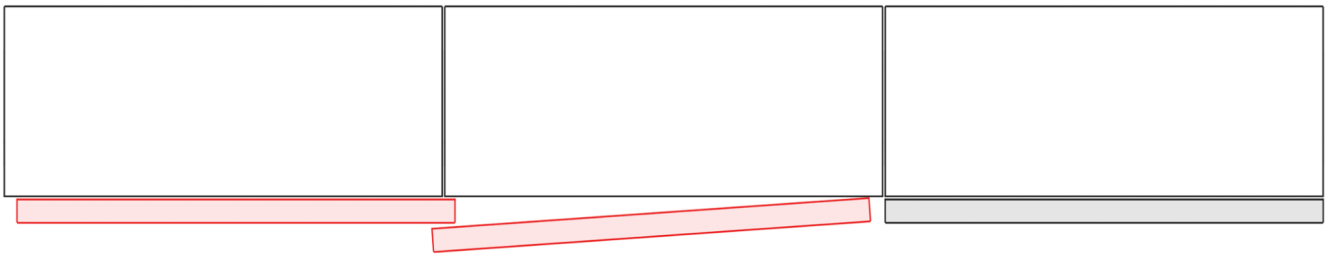

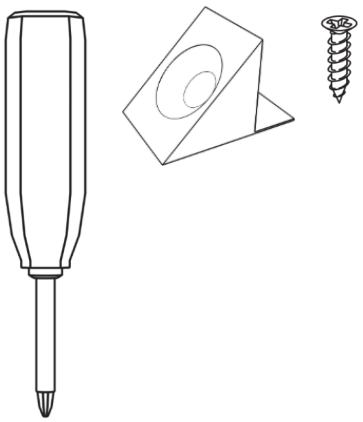

Arka Panelin Arkalık Tutucular ile Sabitlenmesi

Securing the Back Panel with Back Panel Clips

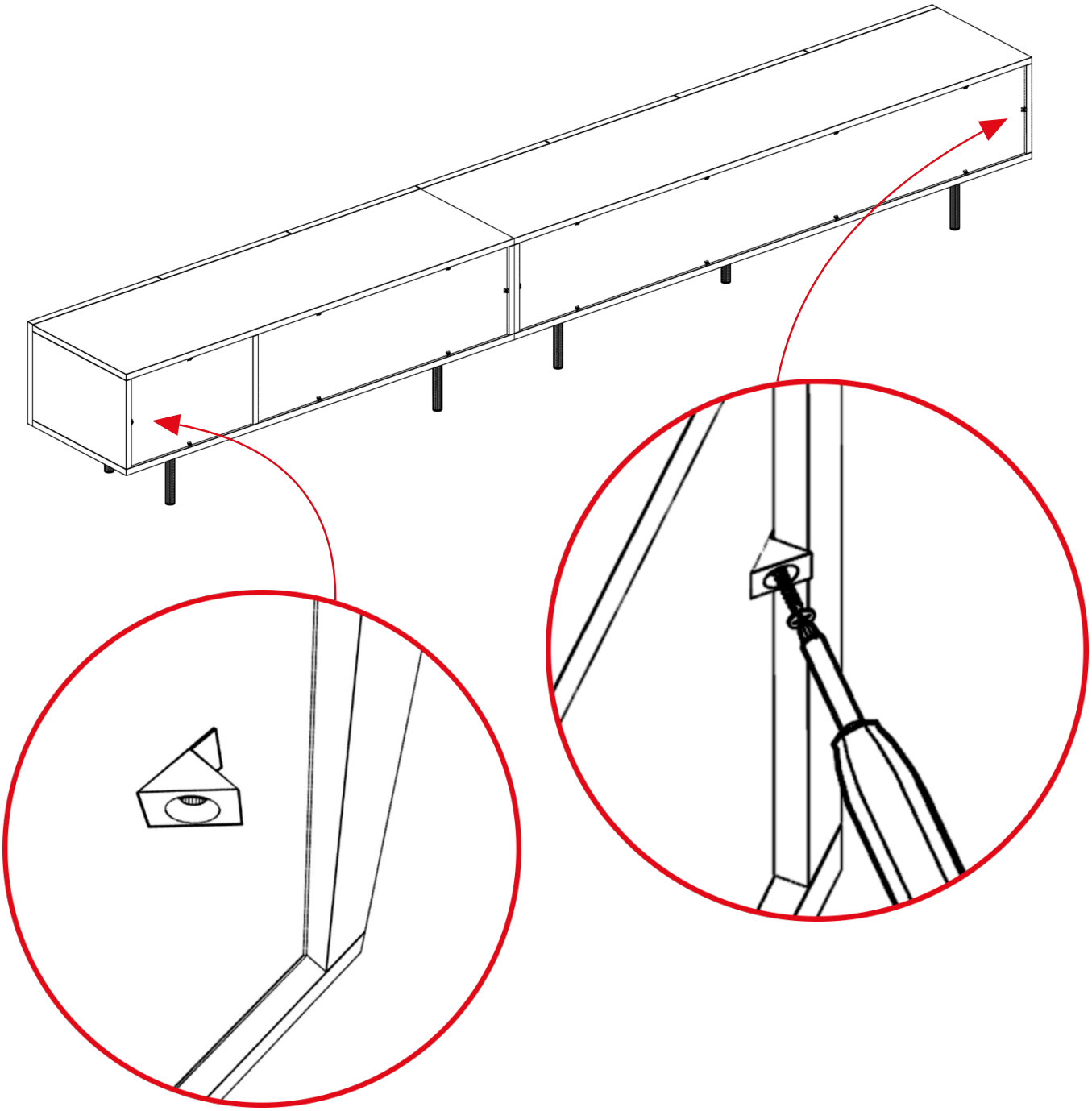

Kapak Hizalama ve Menteşe Ayarları

Door Alignment and Hinge Adjustment

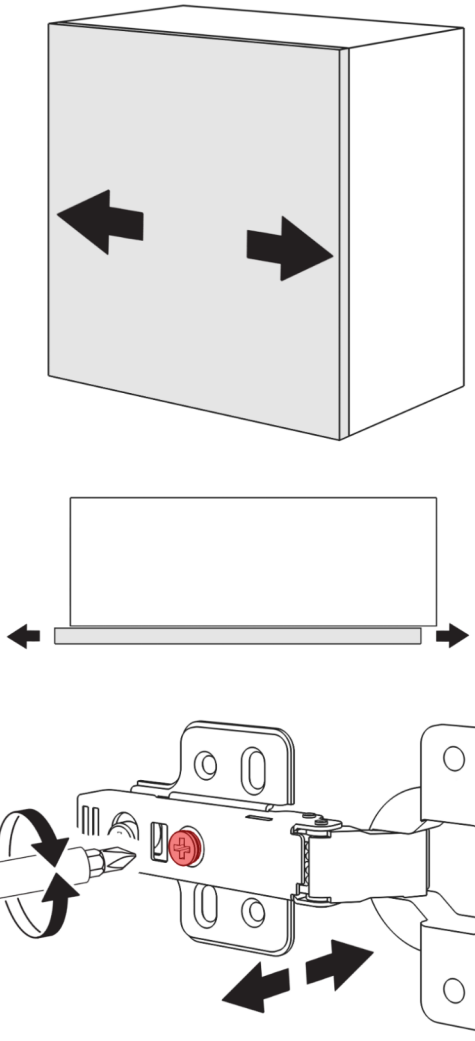

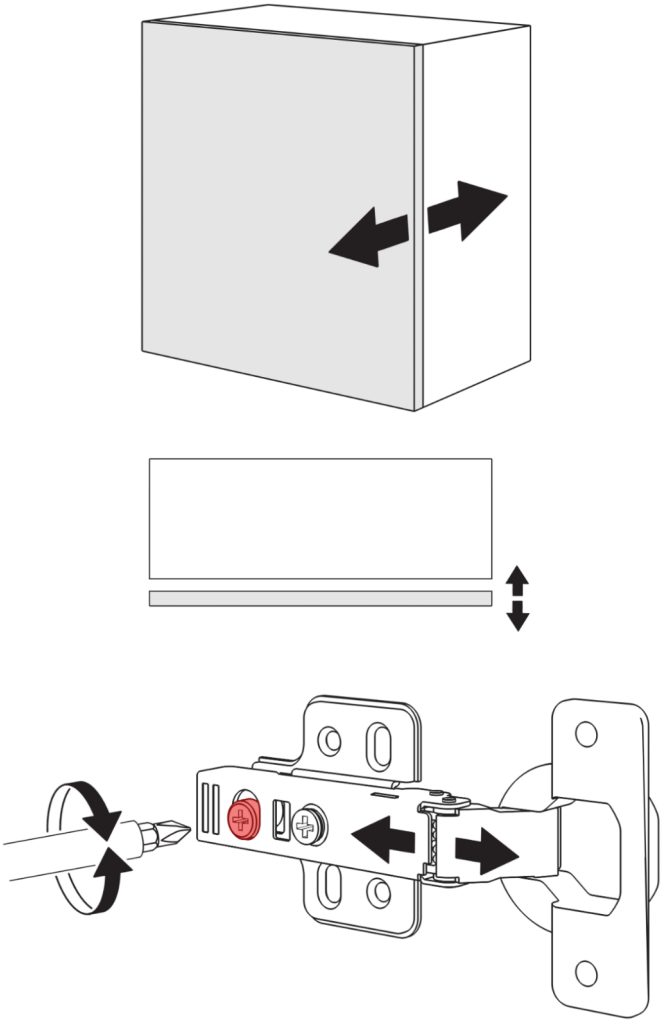

Kapaklar üst üste geliyor veya aralarında fazla boşluk kalıyorsa, ayar vidasını tornavida ile sağa veya sola çevirerek kapağı **sağa-sola hizalayın**.

If the doors overlap or the gaps between them are too large, turn the adjustment screw left or right with a screwdriver to **align the door sideways**.

Kapak tam kapanmıyorsa bu ayarı kullanın. Bu ayar, kapağı gövdeden uzaklaştırarak daha rahat kapanmasını sağlar.

If the door does not close completely, use this adjustment. It moves the door away from the cabinet body so that it closes more easily.

Not: Bu ayar işlemini şarjlı vidalama ile yapmayınız. Ayar için el tornavidası kullanınız.

Montajı başarıyla tamamladınız. Ürününüzü güzel günlerde kullanmanızı dileriz.

Note: Do not use a cordless screwdriver for this adjustment. Use a hand screwdriver.

You have successfully completed the assembly. We hope you enjoy your new furniture for many years to come.

WhatsApp müşteri destek hattı / WhatsApp Customer Support

+90 535 263 74 74